2025

ÚJDONSÁGOK

FOREST

FOREST

Elemében a bútor

1. fejezet

Bútorajtók és tartozékaik

PET fóliás J-profilú kollekció

EVO+ 0038 OP Világosszürke / U763 ST9 Gyöngy szürke / H3303 ST10 Natúr Hamilton Tölgy
F206 ST9 Black Pietra Grigia / Natúr tölgy Vivace falipanel

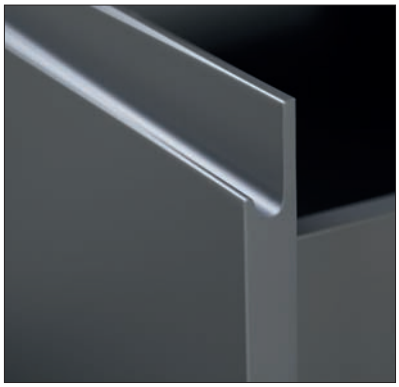

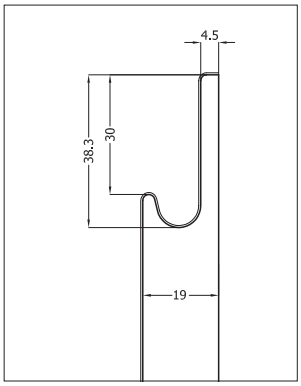

J-profilú ajtók a fogantyú nélküli megoldások

- Színazonos, prégelt hátfelület
- MDF hordozóanyag
- Hosszú élettartam
- Bevizsgált és folyamatosan ellenőrzött minőség
- Nehezebben szennyeződik
- Könnyen tisztítható
- PVC mentes alapanyag
- Továbbfejlesztett, színazonos ABS élzárás

- Egyedi méretekben és táblában is rendelhető
- Tábla méret: 2800×1210×19 mm

Rendelhető maximális méret:
- J-profilú konfekcionált alkatrészek esetén: 2780x1170 mm
- sima, profil nélküli alkatrészek esetén: 2780x1110 mm (EVO+ termékcsaládnál 2780x1200 mm)

- Szálirány mindig a „J” profilos oldal
- Élzárás kérése esetében a SZÁLIRÁNYOS oldal FRONT oldalán található a „J” profil, erre nem kell külön élzárást kérni

5999L OP Fehér szupermatt / H1145 ST10 Bordalino Natúr Tölgy
F186 ST9 Világosszürke Chicago Beton

EVO+ 0040 OP Füstzöld

A top- és szupermatt, illetve magasfényű felülethez ajánlott UNIKA tisztítószerek a 19.6 oldalon találhatók.

PET fóliás EVO+ J-profilú szupermatt kollekció

- Valóban ujjlenyomat-taszító hatású felület
- A hagyományos bevonatoknál ellenállóbb
- Jobban véd a mechanikai sérülések és karcok ellen
- Antibakteriális hatású, amely valódi tisztaságot ad a bútor felületének

EVO+ 0036 OP Fehér

EVO+ 0036 OP Fehér

EVO+ 0038 OP Világosszürke

EVO+ 0039 OP Kasmír szürke

EVO+ 0040 OP Füstzöld

EVO+ 0037 OP Sötétszürke

EVO+ 6269 OP Fekete

EVO+ 0036 OP 3D Bordázott fehér

Kizárólag sima, profil nélküli termékként elérhető!

Szín	Ajánlott színazonos élzáró	
	cikkszám	vast./szél. (mm)
0036 OP Fehér	38815235230	1,0/23
036 OP 3D Bordázott fehér		
0038 OP Világosszürke	38831235230	1,0/23
0039 OP Kasmír szürke	38834235230	1,0/23
0040 OP Füstzöld	38882235230	1,0/23
0037 OP Sötétszürke	38852235230	1,0/23
6269 OP Fekete	38869235230	1,0/23

A top- és szupermatt, illetve magasfényű felülethez ajánlott UNIKA tisztítószerek a 19.6 oldalon találhatók.

PET fóliás J-profilú magasfényű kollekció

5790L HG Fehér magasfényű

5790L HG Fehér magasfényű

425 HG Szürke magasfényű

Szín	Ajánlott színazonos élzáró	
	cikkszám	vast./szél. (mm)
5790L HG Fehér magasfényű	38014235230	0,8/24
425 HG Szürke magasfényű	38019235230	0,8/24

PET fóliás J-profilú szupermatt kollekció

425 OP Szürke szupermatt

5999L OP Fehér szupermatt

425 OP Szürke szupermatt

5952 OP Beige szupermatt

Szín	Ajánlott színazonos élzáró	
	cikkszám	vast./szél. (mm)
5999L OP Fehér szupermatt	38812235230	0,8/23
425 OP Szürke szupermatt	38851235230	1,0/23
5952 OP Beige szupermatt	38820232230	0,8/23

A top- és szupermatt, illetve magasfényű felülethez ajánlott UNIKA tisztítószerek a 19.6 oldalon találhatók.

Magasfényű akril kollekció

MP 5094 Bianco - fehér / MP 6336 Antracite Metal - antracit csillám

- Kiemelkedően magas fény
- Színazonos, matt gyöngy hátfelület, az MP 0100B Mirror - tükör terméknél fényes fehér
- Hosszú élettartam
- Bevizsgált és folyamatosan ellenőrzött minőség
- Nehezebben szennyeződik
- Könnyen tisztítható
- Továbbfejlesztett, színazonos ABS élzárás
- PVC mentes alapanyag
- MDF hordozóanyag

- Egyedi méretekben és táblában is rendelhető
- Tábla méret: 2800×1300×18 mm

FIGYELEM!
Az MP 0100 Mirror - tükör termék táblamérete eltérő: 3050×1025×18 mm

MP 5094B Bianco - fehér

MP 5328 Avorio - krém

MP 6337 Alluminio Metal - alumínium csillám

MP 6336 Antracite Metal - antracit csillám

MP 5339 Cappuccino - cappuccino

MP 6228 Mokka - barna

A top- és szupermatt, illetve magasfényű felülethez ajánlott UNIKA tisztítószerek a 19.6 oldalon találhatók.

Magasfényű akril kollekció

MP 5094 Bianco - fehér

MP 5105 Nero - fekete

MP 0100B Mirror - tükör

Szín	Ajánlott színazonos élzáró	
	cikkszám	vastagság/szélesség (mm)
MP 5094B Bianco - fehér	38010235230	0,8/23, 0,8/42
MP 5328 Avorio - krém	38020235230	0,8/23, 0,8/42
MP 5105 Nero - fekete	38300232230	0,8/23, 0,8/42
MP 6336 Antracite Metal - antracit csillám	38316235230	0,8/23, 0,8/42
MP 6228 Mokka - barna	38292235230	1,0/23, 1,0/42
MP 5339 Cappuccino - cappuccino	38054235230	1,0/23, 1,0/42
MP 6337 Alluminio Metal - alumínium csillám	38355235230	1,0/23, 1,0/42
MP 0100B Mirror - tükör	39540235220	1,0/22

MP 0100B
Mirror - tükör

A top- és szupermatt, illetve magasfényű felülethez ajánlott UNIKA tisztítószerek a 19.6 oldalon találhatók.

PerfectSense Feelwood lakkozott szupermatt lapok

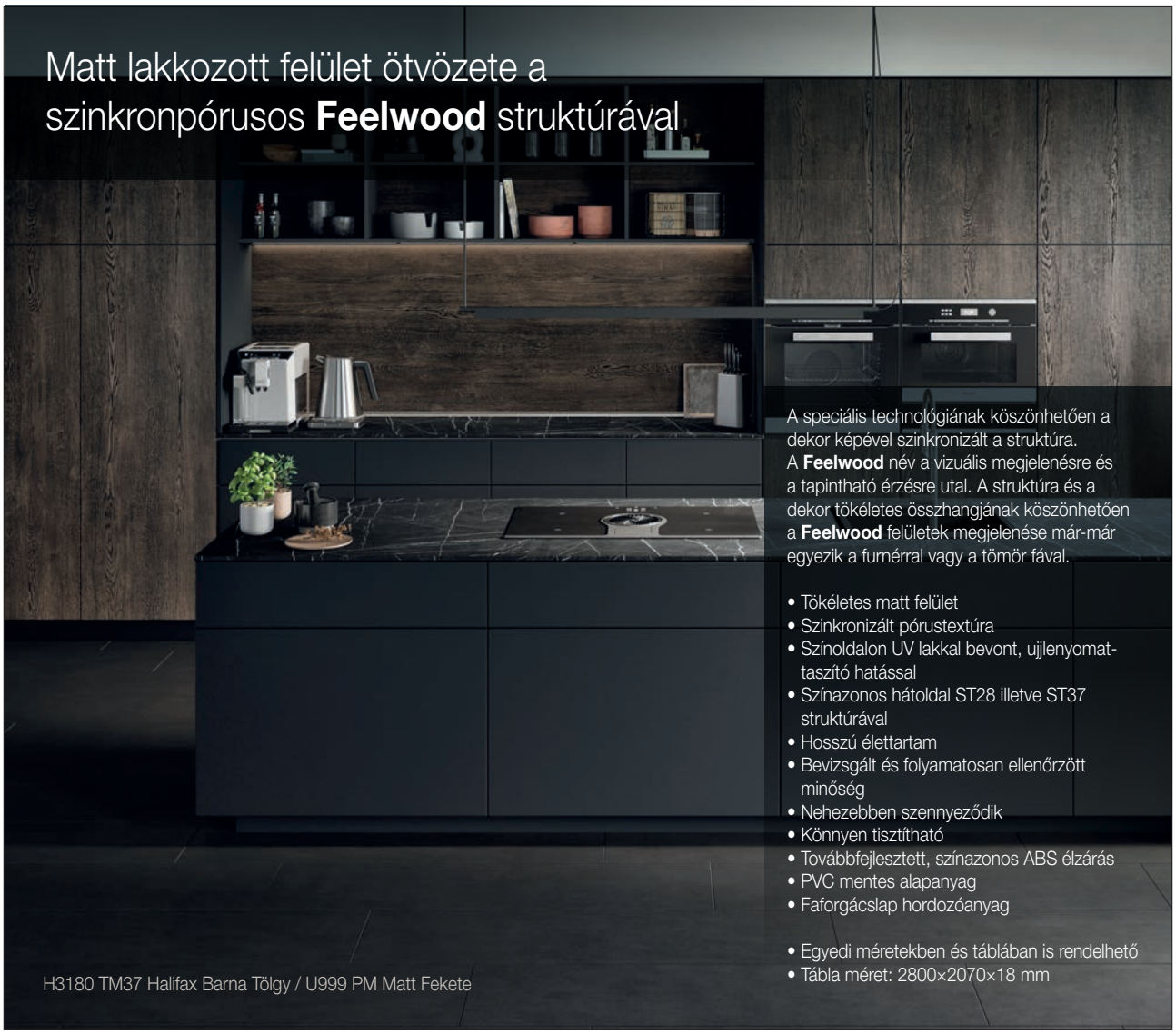

U999 TM28
Fekete

H3311 TM28
Fehérített Cuneo Tölgy

H3180 TM37
Halifax Barna Tölgy

Szín	Ajánlott színazonos élzáró	
	cikkszám	vastagság/szélesség (mm)
U999 TM28 Fekete	38874234230	1,0/23
H3311 TM28 Fehérített Cuneo Tölgy	38901234230	1,0/23
H3180 TM37 Halifax Barna Tölgy	38907234230	1,0/23

A top- és szupermatt, illetve magasfényű felülethez ajánlott UNIKA tisztítószerek a 19.6 oldalon találhatók.

PerfectSense fautánzatú lakkozott szupermatt lapok

Matt lakkozott felület ötvözete a fautánzatú felülettel

- Tökéletes matt felület
- Színoldalon UV lakkal bevont, ujjlenyomat-taszító hatással
- Színazonos hátoldal ST12 illetve ST22 struktúrával
- Hosszú élettartam
- Bevizsgált és folyamatosan ellenőrzött minőség
- Nehezebben szennyeződik
- Könnyebb tisztíthatóság
- Továbbfejlesztett, színazonos ABS élzárás
- PVC mentes alapanyag
- Faforgácslap hordozóanyag

- Egyedi méretekben és táblában is rendelhető
- Tábla méret: 2800×2070×18 mm

H1227 TM12 Barna Abano Kőris

H1204 TM22
Natúr Világos Lugano Kőris

H1227 TM12
Barna Abano Kőris

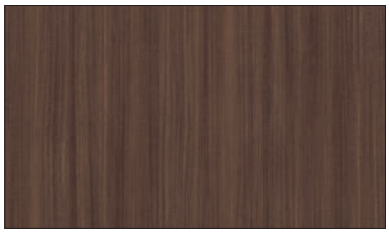

H3041 TM12
Natúr Eukaliptusz

Szín	Ajánlott színazonos élzáró	
	cikkszám	vastagság/szélesség (mm)
H1204 TM22 Natúr Világos Lugano Kőris	38924234230	1,0/23
H1227 TM12 Barna Abano Kőris	38926234230	1,0/23
H3041 TM12 Natúr Eukaliptusz	38930234230	1,0/23

A top- és szupermatt, illetve magasfényű felülethez ajánlott UNIKA tisztítószerek a 19.6 oldalon találhatók.

Premium PerfectSense lakkozott szupermatt lapok

U665 PM Matt Zöld Kő / U961 PM Matt Grafit Szürke / H3176 ST37 Ónos Halifax Tölgy

- Tökéletes matt és magasfényű felületek
- Színazonos hátoldal, ST9 struktúrával
- Hosszú élettartam
- Bevizsgált és folyamatosan ellenőrzött minőség
- Nehezebben szennyeződik
- Könnyen tisztítható
- Továbbfejlesztett, színazonos ABS élzárás
- PVC mentes alapanyag
- MDF hordozóanyag

- Egyedi méretekben és táblában is rendelhető
  Tábla méret: 2800×2070×18 mm

W1100 PM Matt alpesi fehér

U399 PM Matt Garnet Vörös

U599 PM Matt Indigó Kék

U665 PM Matt Zöld Kő

U702 PM Matt Kasmír

U767 PM Matt Kubanit Szürke

U961 PM Matt Grafit Szürke

U999 PM Matt Fekete

Szín	Ajánlott színazonos élzáró	
	cikkszám	vastagság/szélesség (mm)
W1100 PM Matt alpesi fehér	38811234230	1,0/23, 1,5/43
U399 PM Matt Garnet Vörös	38879234230	1,0/23
U599 PM Matt Indigó Kék	38890234230	1,0/23
U665 PM Matt Zöld Kő	38881234230	1,0/23
U702 PM Matt Kasmír	38835234230	1,0/23
U767 PM Matt Kubanit Szürke	38841234230	1,0/23
U961 PM Matt Grafit Szürke	38853234230	1,0/23
U999 PM Matt Fekete	38870234230	1,0/23, 1,5/43

A top- és szupermatt, illetve magasfényű felülethez ajánlott UNIKA tisztítószerek a 19.6 oldalon találhatók.

Premium PerfectSense lakkozott magasfényű lapok

W1100 PG Alpesi Fehér
H1180 ST37 Halifax Natúr Tölgy
U630 ST9 Lime Zöld

W1100 PG Alpesi Fehér

U999 PG Fekete

Szín	Ajánlott színazonos élzáró	
	cikkszám	vastagság/szélesség (mm)
W1100 PG Alpesi Fehér	38013234230	1,0/23
U999 PG Fekete	38300232230	0,8/23, 0,8/42

A top- és szupermatt, illetve magasfényű felülethez ajánlott UNIKA tisztítószerek a 19.6 oldalon találhatók.

Topmatt PVC fóliás kollekció

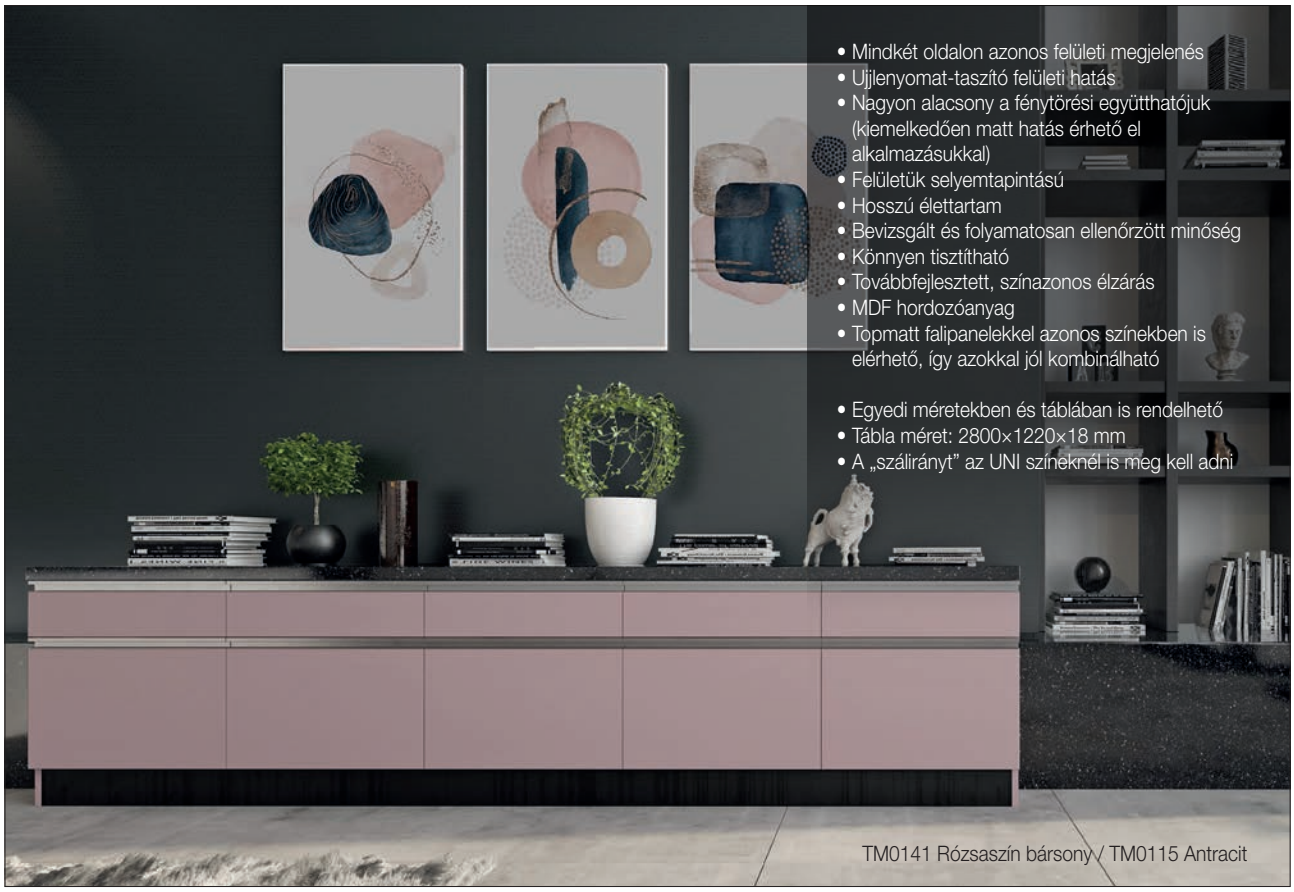

- Mindkét oldalon azonos felületi megjelenés
- Ujjlenyomat-taszító felületi hatás
- Nagyon alacsony a fénytörési együtthatójuk (kiemelkedően matt hatás érhető el alkalmazásukkal)
- Felületük selyemtapintású
- Hosszú élettartam
- Bevizsgált és folyamatosan ellenőrzött minőség
- Könnyen tisztítható
- Továbbfejlesztett, színazonos élzárás
- MDF hordozóanyag
- Topmatt falipanelekkel azonos színekben is elérhető, így azokkal jól kombinálható

- Egyedi méretekben és táblában is rendelhető
- Tábla méret: 2800×1220×18 mm
- A „szálirányt” az UNI színeknél is meg kell adni

TM0141 Rózsaszín bársony / TM0115 Antracit

TM0101 Hófehér

TM0111 Jégszürke

TM0112 Klasszikus szürke

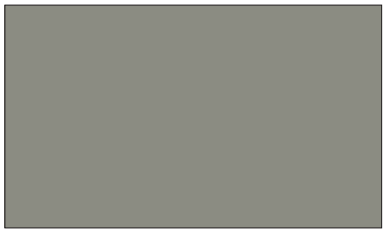

TM0113 Szafari szürke

TM0114 Királyszürke

TM0115 Antracit

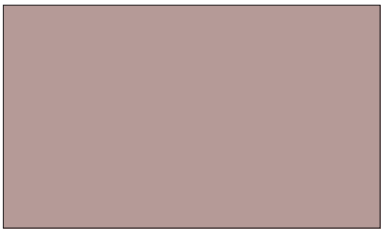

TM0141 Rózsaszín bársony

TM0142 Rusztikus bordó

TM0151 Macaron kék

A top- és szupermatt, illetve magasfényű felülethez ajánlott UNIKA tisztítószerek a 19.6 oldalon találhatók.

Topmatt PVC fóliás kollekció

TM0151 Macaron kék / TM0153 London kék / TM0101 Hófehér

TM0152 Tengerkék

TM0153 London kék

TM0171 Fekete

Szín	Ajánlott színazonos élzáró	
	cikkszám	vastagság/ szélesség (mm)
TM0101 Hófehér topmatt	38812235230	0,8/ 23
TM0111 Jégszürke topmatt	38832237220	1,0/ 22
TM0112 Klasszikus szürke topmatt	38843237220	1,0/ 22
TM0113 Szafari szürke topmatt	38833237220	1,0/ 22
TM0114 Királyszürke topmatt	38846237220	1,0/ 22
TM0115 Antracit topmatt	38849237220	1,0/ 22
TM0141 Rózsaszín bársony topmatt	38876237220	1,0/ 22
TM0142 Rusztikus bordó topmatt	38877237220	1,0/ 22
TM0151 Macaron kék topmatt	38883237220	1,0/ 22
TM0152 Tengerkék topmatt	38888237220	1,0/ 22
TM0153 London kék topmatt	38889237220	1,0/ 22
TM0171 Fekete topmatt	38873237220	1,0/ 22

A top- és szupermatt, illetve magasfényű felülethez ajánlott UNIKA tisztítószerek a 19.6 oldalon találhatók.

Szupermatt PVC fóliás kollekció

SM0101B Fehér

SM0102 Porcelánszürke

SM0103 Világos szürke

SM0104 Sötét szürke

SM0105 Krém

SM0108 Krém szürke

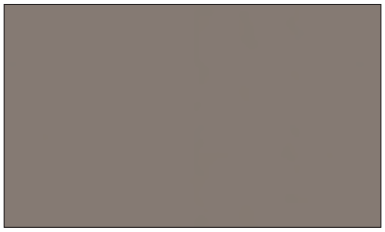

SM0109 Kőszürke

SM0122 Óceán kék

SM0132 Zsályazöld

A top- és szupermatt, illetve magasfényű felülethez ajánlott UNIKA tisztítószerek a 19.6 oldalon találhatók.

Szupermatt PVC fóliás kollekció

SM0101B Fehér szupermatt / SM0102 Porcelánszürke

SM0146 Fekete

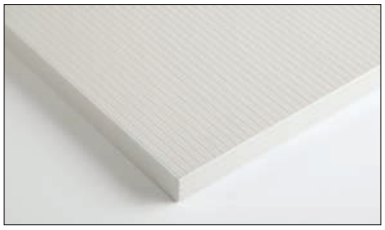

SM0203 3D Tokyo elefántcsont fehér bordázott

SM0104 Sötét szürke

Szín	Ajánlott színazonos élzáró	
	cikkszám	vastagság/ szélesség (mm)
SM0101B Fehér szupermatt	38812235230	0,8/23
SM0102 Porcelánszürke	38836237220	1,0/22
SM0103 Világos szürke szupermatt	38840237220	1,0/22
SM0104 Sötét szürke szupermatt	38850237220	1,0/22
SM0105 Krém szupermatt	38820232230	0,8/23, 0,8/42
SM0108 Krém szürke szupermatt	38837237220	1,0/22
SM0109 Kőszürke	38845237220	1,0/22
SM0122 Óceán kék szupermatt	38885237220	1,0/22
SM0132 Zsályazöld szupermatt	38880237220	1,0/22
SM0146 Fekete szupermatt	38872237220	1,0/22
SM0203 3D Tokyo elefántcsont fehér bordázott szupermatt	38800237220	1,0/22

A top- és szupermatt, illetve magasfényű felülethez ajánlott UNIKA tisztítószerek a 19.6 oldalon találhatók.

Magasfényű PVC fóliás kollekció

- Kiváló ár-érték arány
- Fehér, matt gyöngy hátfelület
- Hosszú élettartam
- Bevizsgált és folyamatosan ellenőrzött minőség
- Könnyen tisztítható
- Továbbfejlesztett, színazonos élzárás
- MDF hordozóanyag

- Egyedi méretekben és táblában is rendelhető
- Tábla méret: 2800×1220×18 mm
- A szálirány a hosszú (2800 mm-es) éllel párhuzamos
- A „szálirányt” az UNI színeknél is meg kell adni

FP0201 Fehér

FP0203 Világos krém

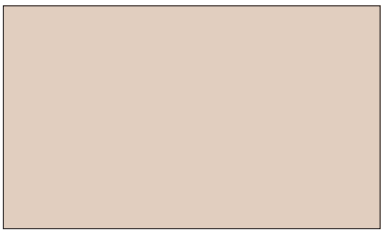

FP0205 Krém

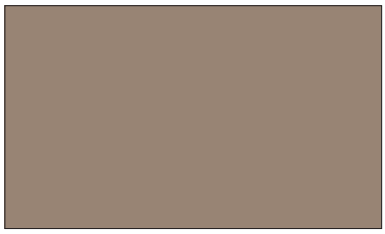

FP0206 Capuccino

FP0215 Onyx szürke

FP0218 Gyémánt szürke

FP0246B Fekete

FP0202 Fehér csillám

FP0212 Krém csillám

A top- és szupermatt, illetve magasfényű felülethez ajánlott UNIKA tisztítószerek a 19.6 oldalon találhatók.

Magasfényű PVC fóliás kollekció

FP0201 Fehér

FP0204 Antracit csillám

FP0601 Matt kasmír fehér

FP0610 Matt kasmír krém

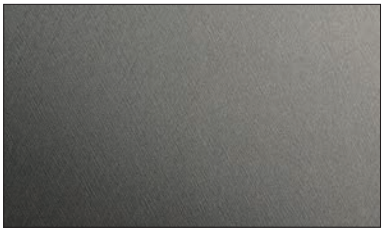

FP0608 Matt kasmír arany

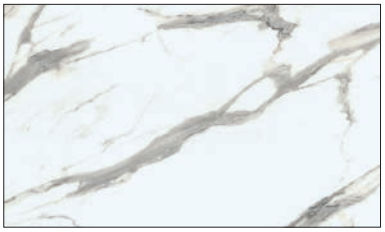

FP0701 Fehér márvány

FP0286 Milánói dió

FP0605 Picasso inox

SP0310 Spektrum világos bronz

Szín	Ajánlott színazonos élzáró	
	cikkszám	vastagság/ szélesség (mm)
FP0201 Fehér	38010235230	0,8/23, 0,8/42
FP0202 Fehér csillám	38010235230	0,8/23, 0,8/42
FP0203 Világos krém	38020235230	0,8/23, 0,8/42
FP0204 Antracit csillám	38316235230	0,8/23, 0,8/42
FP0205 Krém	38032235230	0,8/23, 0,8/42
FP0206 Capuccino	38052235230	0,8/23, 0,8/42
FP0212 Krém csillám	38034237220	1,0/22
FP0215 Onyx szürke	38015237220	1,0/22
FP0218 Gyémánt szürke	38016237220	1,0/22

Szín	Ajánlott színazonos élzáró	
	cikkszám	vastagság/ szélesség (mm
FP0246B Fekete	38300232230	0,8/23, 0,8/42
FP0286 Milánói dió	38525237220	1,0/22
FP0601 Matt kasmír fehér	38427237220	1,0/22
FP0605 Picasso inox	38352237220	1,0/22
FP0608 Matt kasmír arany	38430237220	1,0/22
FP0610 Matt kasmír krém	38428237220	1,0/22
FP0701 Fehér márvány	38440237220	1,0/22
SP0310 Spektrum világos bronz	38700237220	1,0/22

A top- és szupermatt, illetve magasfényű felülethez ajánlott UNIKA tisztítószerek a 19.6 oldalon találhatók.

Alumínium keretprofilok

Alumínium keretprofilok mérsúlya kg/fm	
FA01	0,35
FA03	0,56
FA06	0,56

A betétméret kiszámítása X és Y a kész alumínium keret magassági és szélességi mérete A és B a 4 mm vastag betét magassági és szélességi mérete (mm)		
FA01	A=X-28	B=Y-28
FA03	A=X-5,5	B=Y-5,5
FA06	A=X-83,5	B=Y-83,5

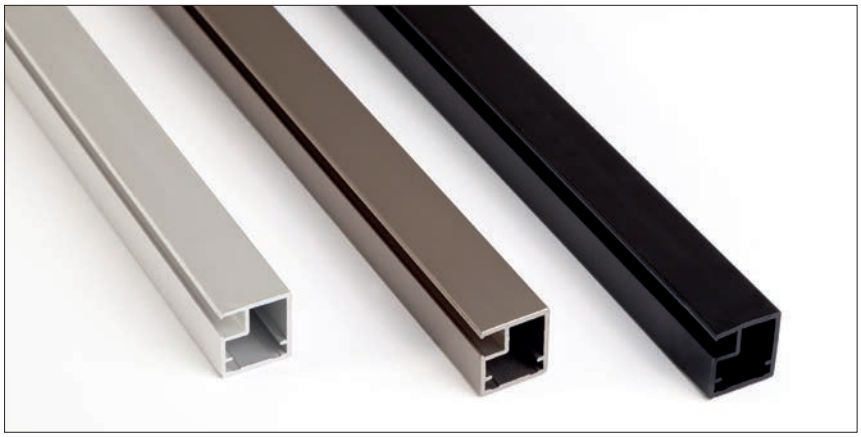

FA01 alumínium keretprofil

rendelés: 4,1 m-es szálban

szín	cikkszám
eloxált alumínium	10000655000
inox	10000655010
fekete	10000655020

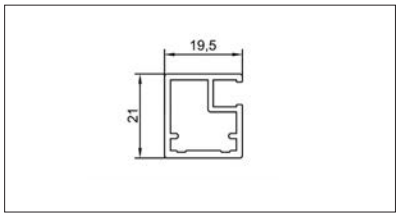

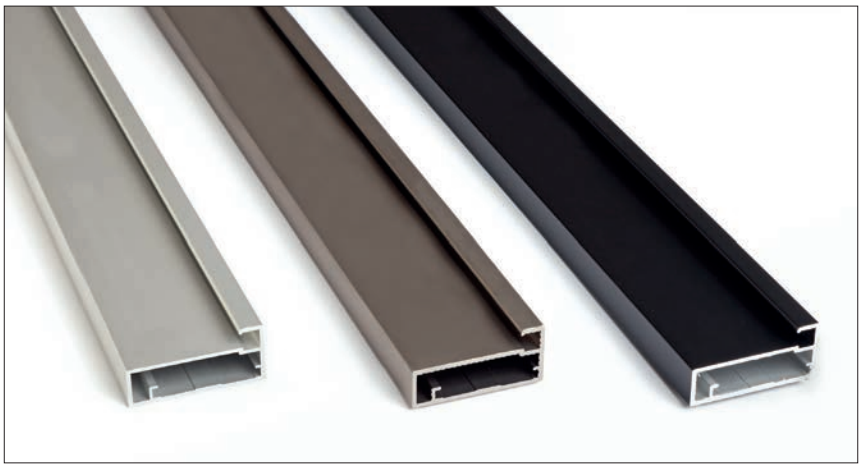

FA03 alumínium keretprofil

rendelés: 4,1 m-es szálban

szín	cikkszám
eloxált alumínium	10000655100
inox	10000655110
fekete	10000655120

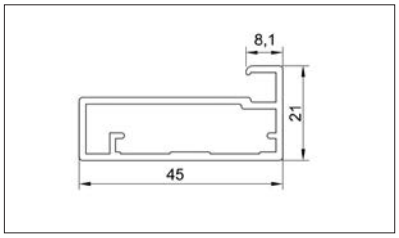

FA06 alumínium keretprofil

rendelés: 4,1 m-es szálban

szín	cikkszám
eloxált alumínium	10000655200
inox	10000655210
fekete	10000655220

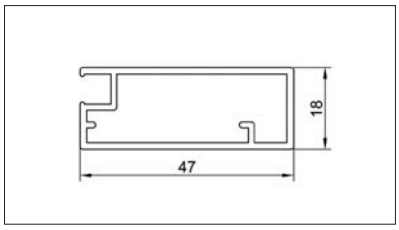

Figyelem! A betétként alkalmazandó üveg vagy lemez vastagsága 4 mm!

Alumínium keretprofilok • Alumínium T-léc

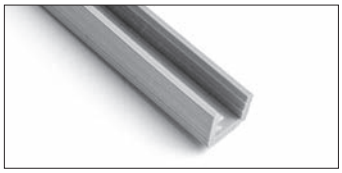

Üvegbefogó profil

FA01, FA03, FA06 alumínium kerethez
rendelés: fm

10000655950

Sarokelem

FA01 alumínium kerethez
rendelés: db

10000655900

Sarokelem

FA03, FA06 alumínium kerethez
rendelés: db

10000655901

Rögzítőcsavar

sarokelemhez
méret: M4 x 8 mm
rendelés: db

szín	cikkszám
horganyzott	10103600450
fekete	10103600451

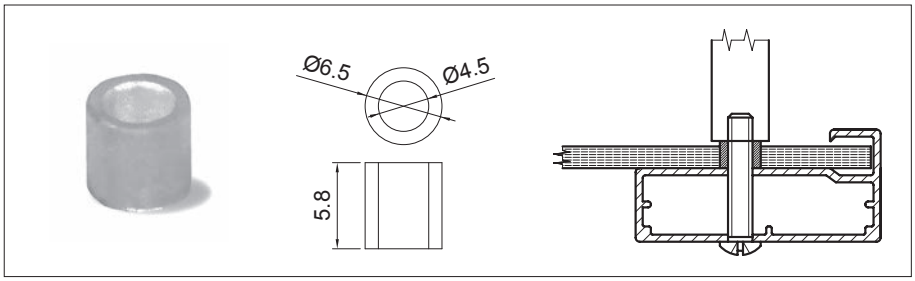

Műanyag távtartó

Megakadályozza az üveg megrepedését a fogantyú furatnál. • FA03 keretekhez ajánljuk.
Igény esetén az üveget illetve a keretet furatokkal szállítjuk. A gyártás pontos műszaki rajzot igényel.

10013600100

F11 alumínium T-léc

18 mm vastag, lapszerkezetű ajtók
éllezárásához
szín: eloxált alumínium
rendelés: 3 fm-es szálban

10000650172

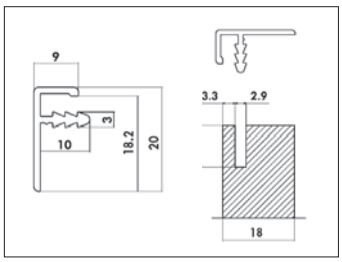

Figyelem! A betétként alkalmazandó üveg vagy lemez vastagsága 4 mm!

Topmatt fali panelek

- TM PVC fóliás lapokkal azonos színű felület
- Ujjlenyomat-taszító
- Nagyon alacsony fénytörési együttható (kiemelkedő matt hatás)
- Selyemtapintású felület
- Hosszú élettartam
- Bevizsgált és folyamatosan ellenőrzött minőség
- Könnyen tisztítható
- MDF hordozóanyag

- A profilok csomagban, a kezdő- és záróprofilok darabban rendelhetők
- A profilok hasznos hossza 2750 mm

TM0101 Hófehér

TM0111 Jégszürke

TM0112 Klasszikus szürke

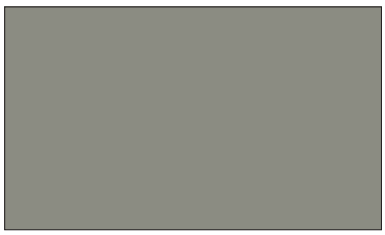

TM0113 Szafari szürke

TM0115 Antracit

TM0152 Tengerkék

TM0153 London kék

Szürke tölgy

Natúr tölgy

Krém pala

Szürke pala

Krokodil szürke

A topmatt felülethez ajánlott UNIKA tisztítószerek a 19.6 oldalon találhatók.

Topmatt fali panelek • Allegro

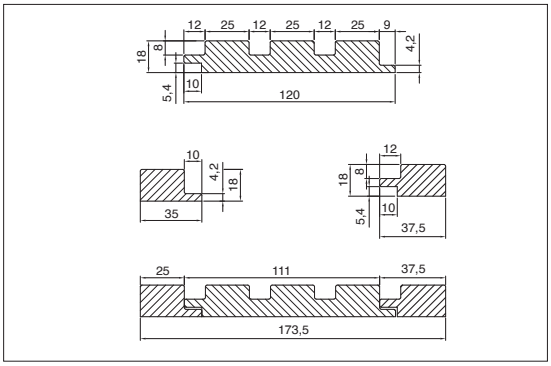

szín	típus	kiszerelés	cikkszám
TM0101 Hófehér	profil	4 db / csomag	10000673000
	kezdő profil	db	10000673005
	záró profil	db	10000673007
TM0112 Klasszikus szürke	profil	4 db / csomag	10000673010
	kezdő profil	db	10000673015
	záró profil	db	10000673017
TM0115 Antracit	profil	4 db / csomag	10000673020
	kezdő profil	db	10000673025
	záró profil	db	10000673027
TM0152 Tengerkék	profil	4 db / csomag	10000673030
	kezdő profil	db	10000673035
	záró profil	db	10000673037
Szürke tölgy	profil	4 db / csomag	10000673040
	kezdő profil	db	10000673045
	záró profil	db	10000673047
Natúr tölgy	profil	4 db / csomag	10000673050
	kezdő profil	db	10000673055
	záró profil	db	10000673057

A topmatt felülethez ajánlott UNIKA tisztítószerek a 19.6 oldalon találhatók.

Topmatt fali panelek • Legato

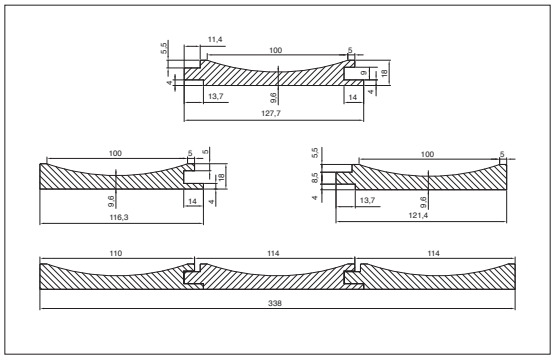

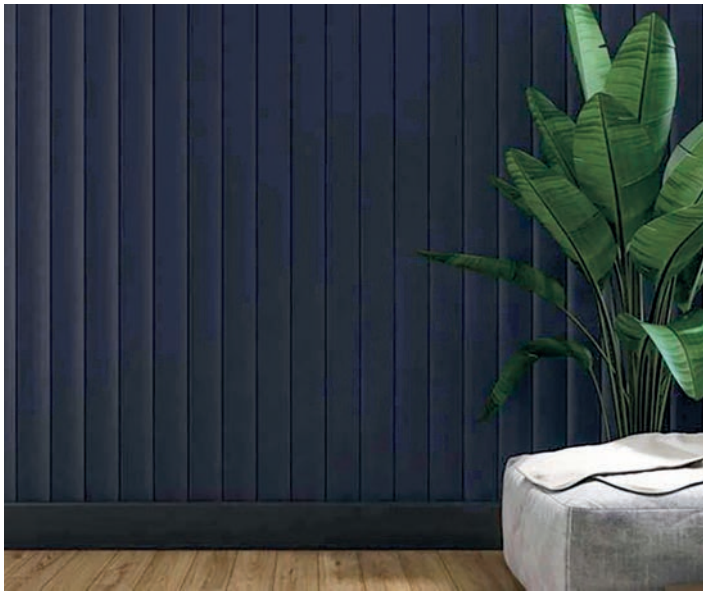

szín	típus	kiszerelés	cikkszám
TM0101 Hófehér	profil	6 db / csomag	10000673310
	kezdő profil	db	10000673317
	záró profil	db	10000673315
TM0113 Szafari szürke	profil	6 db / csomag	10000673320
	kezdő profil	db	10000673327
	záró profil	db	10000673325
TM0115 Antracit	profil	6 db / csomag	10000673330
	kezdő profil	db	10000673337
	záró profil	db	10000673335
TM0153 London kék	profil	6 db / csomag	10000673300
	kezdő profil	db	10000673307
	záró profil	db	10000673305
Krém pala	profil	6 db / csomag	10000673340
	kezdő profil	db	10000673347
	záró profil	db	10000673345
Krokodil szürke	profil	6 db / csomag	10000673350
	kezdő profil	db	10000673357
	záró profil	db	10000673355

A topmatt felülethez ajánlott UNIKA tisztítószerek a 19.6 oldalon találhatók.

Topmatt fali panelek • Vivace • Adagio

Vivace

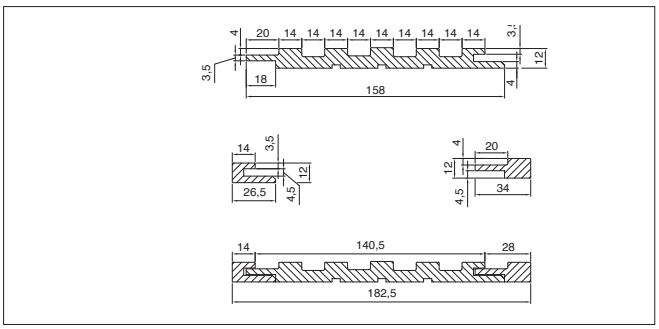

szín	típus	kiszerelés	cikkszám
Szafari szürke	profil	4 db / csomag	10000673100
	kezdő profil	db	10000673105
	záró profil	db	10000673107
TM0115 Antracit	profil	4 db / csomag	10000673110
	kezdő profil	db	10000673115
	záró profil	db	10000673117
Szürke tölgy	profil	4 db / csomag	10000673120
	kezdő profil	db	10000673125
	záró profil	db	10000673127
Natúr tölgy	profil	4 db / csomag	10000673130
	kezdő profil	db	10000673135
	záró profil	db	10000673137

Adagio

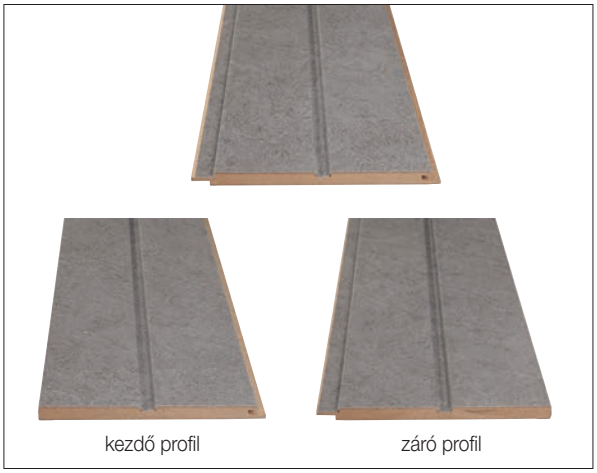

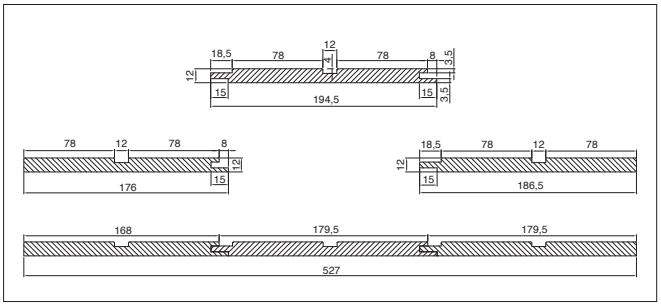

szín	típus	kiszerelés	cikkszám
TM0111 Jégszürke	profil	5 db / csomag	10000673200
	kezdő profil	db	10000673207
	záró profil	db	10000673205
TM0115 Antracit	profil	5 db / csomag	10000673210
	kezdő profil	db	10000673217
	záró profil	db	10000673215
Szürke pala	profil	5 db / csomag	10000673220
	kezdő profil	db	10000673227
	záró profil	db	10000673225

A topmatt felülethez ajánlott UNIKA tisztítószerek a 19.6 oldalon találhatók.

3. fejezet

Munkalapok és asztallapok

Munkalap mintakollekció

Tartalmazza valamennyi munkalapunk színmintáját 60 x 100 mm-es méretben.

80300000005

Beépített gránit elem

- alapanyag: természetes gránit
- szín: fekete, rosa betta, shivakasi
- méret: 300 x 20 x 400 mm
- sarok lekerekítés: R9 mm
- élletörés: 2 mm / 45°
- értékesítés: munkalapba rögzítve, vagy különálló laponként (ebben az esetben a beépítésre nem vállalunk felelősséget!)

A munkalapba süllyesztett lap elsődleges célja, hogy a főzőlapról, vagy a sütőből kivett edényeket, melyeknek nagyon forró az aljuk, ne közvetlenül a postforming munkalapra, hanem hőálló felületre tehessük. A termék használható továbbá vágóelemnek is.
A munkalap bemarás és a lap között a szigetelést egy speciális ragasztó biztosítja. A gránitlap 2 mm-t kiáll a munkalap síkjából, ez szigetelő légréteget biztosít az edény és a munkalap között, így a munkalap nem károsodik még akkor sem, ha az edény lelóg a gránitlapról.

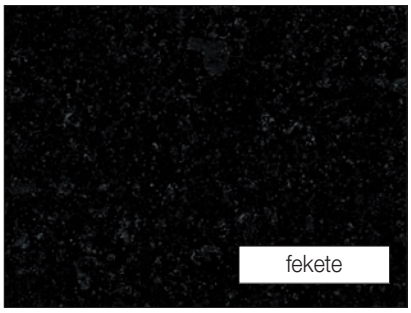

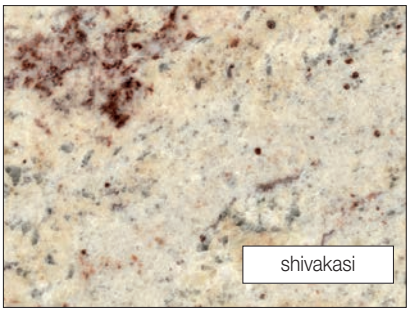

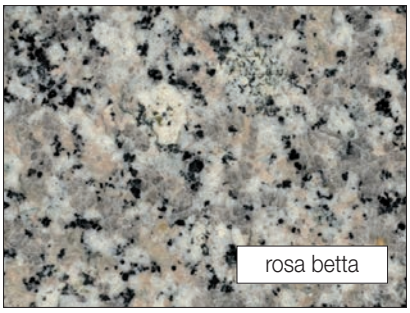

Vízzárók, vízzáró egységcsomagok

A vízzáró léceket szorosan a falhoz nyomva kell rögzíteni a munkalaphoz, valamint a vízzáró végét az utolsó 5 cm-en belül is rögzíteni kell a tökéletes zárás, valamint a vízzáró vég rögzítése miatt.

A vízzáró egységcsomagokban található végek jobbos (Dx) és balos (Sx) kivitelben készülnek, a szerelés során a felcserélésük nem lehetséges.

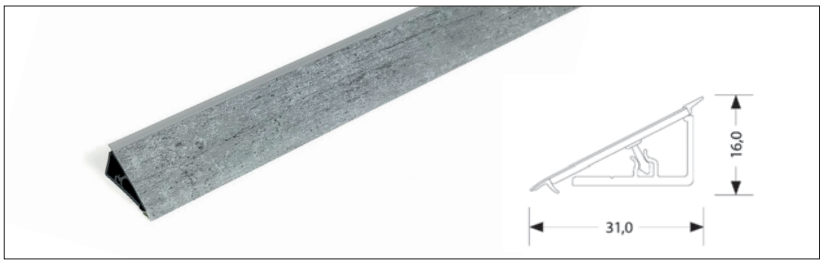

Perfect Line típusú vízzáró léc

anyag: műanyag
hosszúság: 4,2 m

Munkalapokkal színazonos vízzáró lécek cikkszáma az adott munkalapnál található.

szín	egységcsomag	cikkszám
alumínium	szürke	10015720000
inox	szürke-metál	10015720005

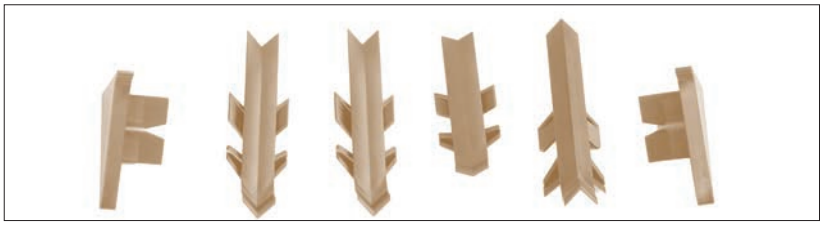

Perfect Line egységcsomag

Perfect Line típusú vízzáró léchez
Az egységcsomag tartalma:

- 1 db jobbos végelem
- 1 db balos végelem
- 2 db belső sarok 90°
- 1 db belső sarok 135°
- 1 db külső sarok 90°

szín	típus	cikkszám
szürke	98102	10015729200
szürke-metál	98656	10015729201
fehér	91115	10015729202
beige	94129	10015729204
világos barna	96138	10015729205
drapp	94110	10015729206
fekete	98104	10015729207
egérszürke	98138	10015729208
homok	94126	10015729209
sötétszürke	98149	10015729210
sötétbarna	96102	10015729211
középbarna	74168	10015729213

Perfect Line végzáró és sarok

Perfect Line típusú vízzáró léchez.
szín: ónszürke
típus: 98170

típus	cikkszám
jobbos végelem	10015729014
balos végelem	10015729064
belső sarok 90°	10015729114
külső sarok 90°	10015729164

Vízzárók, vízzáró egységcsomagok

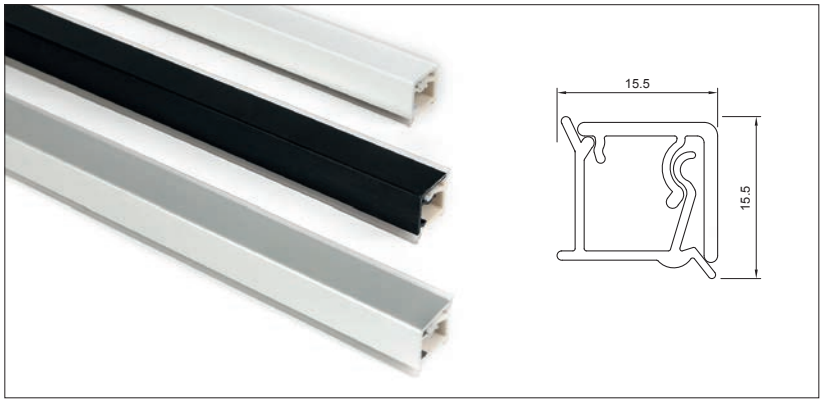

S77-es típusú vízzáró léc

kábelcsatornás
anyag:
- rögzítő profil: műanyag
- takaró profil: alumínium

hosszúság: 4,2 m
A mindössze 15,5 mm magasságú és mélységű vízzáró kompakt méretének köszönhetően a leginkább helytakarékos ilyen típusú termék.

szín	cikkszám
eloxált alumínium	10015802505
matt fehér	10015802515
matt fekete	10015802510

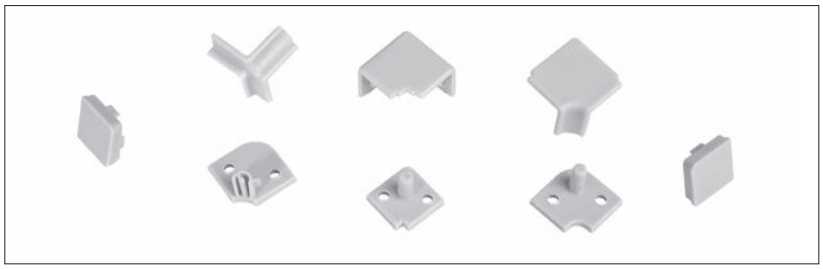

S77-es egységcsomag

Az S77-es téglalap alakú, kábelcsatornás vízzáró léchez.
Az univerzális vízzáró egységcsomagnak köszönhetően a vízzáró léc a megfelelő sarokelem alkalmazásával akár függőlegesen is elhelyezhető, ezáltal a manapság oly divatos hátfalak sarokillesztését is eltakarhatjuk.

szín	cikkszám
világos szürke	10015710300
fehér	10015710310
fekete	10015710305

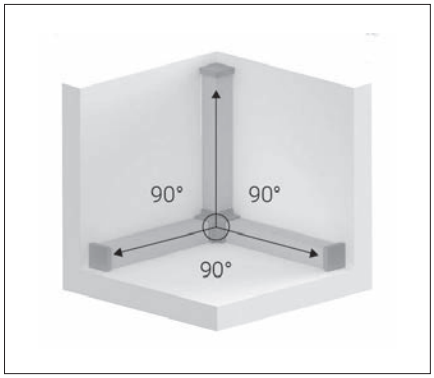

Munkalap összehúzó vasalatok

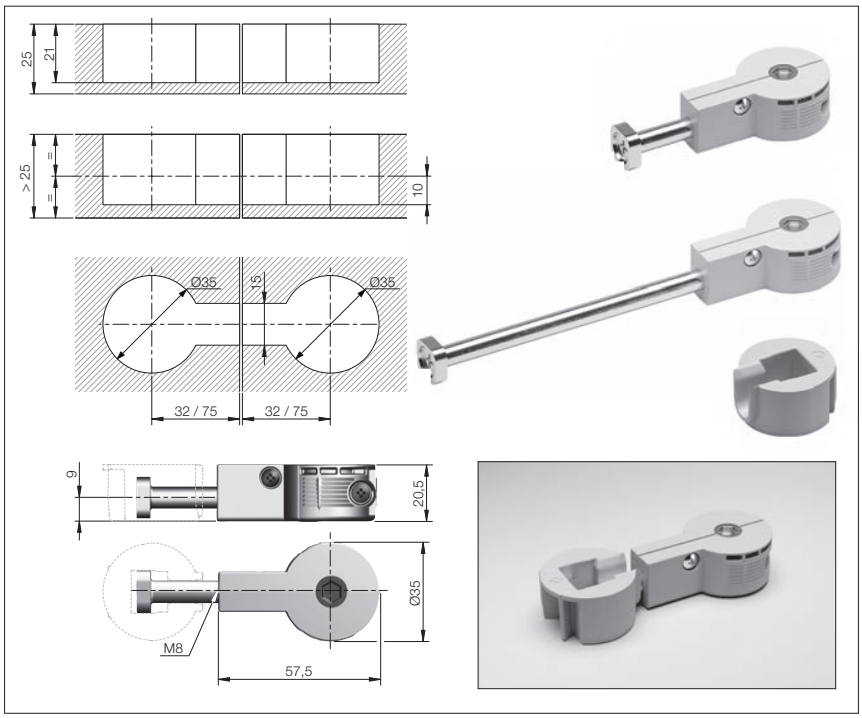

Quick munkalap összehúzó

anyag: fém, műanyag
rendelés: db

típus	cikkszám
szár - M8 x 64 mm	10013304010
szár - M8 x 150 mm	10013304020
összehúzó vég	10013304000

Munkalap összehúzó vasalat 28 és 38 mm-es lapokhoz

felület: horganyzott
rendelés: db

hossz (mm)	cikkszám
65	10013302100
150	10013302000

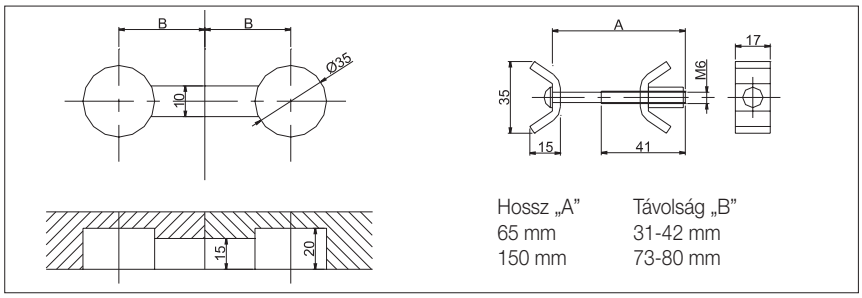

A munkalap összehúzó vasalatok használatához szükséges ColorJoint ragasztó-kitöltő itt található: **19.5**

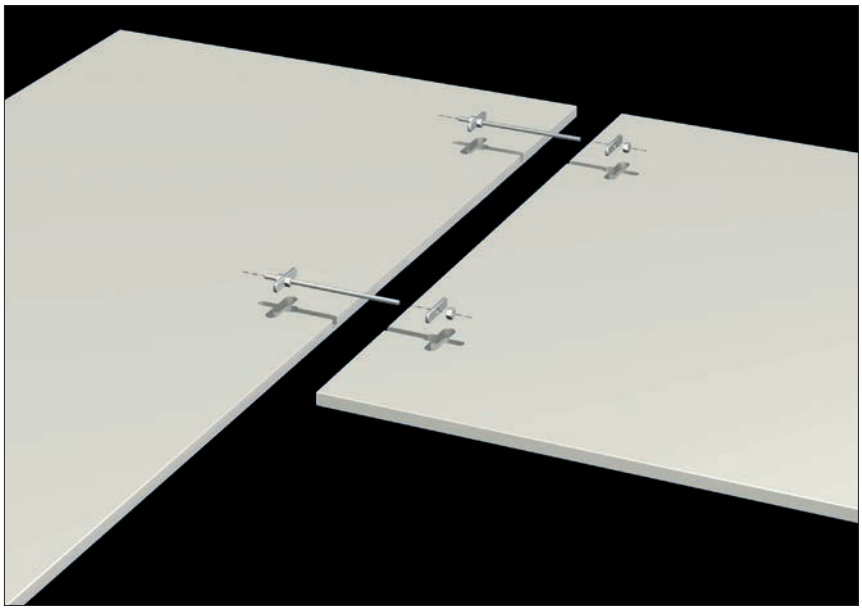

Munkalap összehúzó vasalat 12 mm-es kompaktlemezekhez

felület: horganyzott
rendelés: párban

10013303010

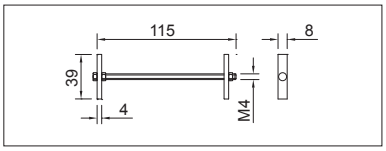

Munkalap vasalatok

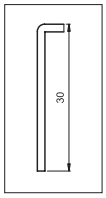

Végzáró

28 mm-es munkalaphoz

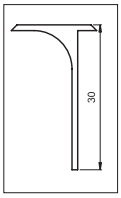

Fordító

28 mm-es munkalaphoz

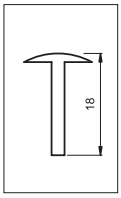

Hossztoldó

28 mm-es munkalaphoz

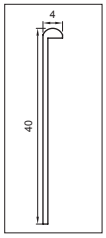

Végzáró

38 mm-es munkalaphoz

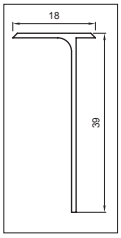

Fordító

38 mm-es munkalaphoz

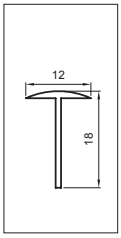

Hossztoldó

38 mm-es munkalaphoz

	szín	28 mm-es munkalaphoz R = 8 mm		38 mm-es munkalaphoz R= 3 mm	
		cikkszám			
Végzáró			50318		50315
	natúr - eloxált	10013300100	10013301600	10013301500	10013301700
	natúr - elox. - 25 db	10013300101	–	10013301501	–
	fehér	10013300300	–	–	–
	fekete	10013300500	–	–	10013301703
	inox	–	–	–	10013301702
	antikolt	–	10013301601	–	10013301701
Fordító		–	50319	–	50316
	natúr - eloxált	10013300200	10013301610	10013301510	10013301710
	natúr - elox. - 25 db	10013300201	–	10013301511	–
	fehér	10013300400	–	–	–
	fekete	10013300600	–	–	10013301713
	inox	–	10013301612	–	10013301712
	antikolt	–	10013301611	–	10013301711
Hossztoldó		–	50320	–	50317
	natúr - eloxált	10013301000	10013301620	10013301520	10013301720
	natúr - elox. - 25 db	10013301001	–	10013301521	–
	fehér	10013301100	–	–	–
	fekete	10013301200	–	–	10013301723
	inox	–	10013301622	–	10013301722
	antikolt	–	10013301621	–	10013301721

Hossztoldó 56332 - R=9 mm

szín: natúr - eloxált

10013301630

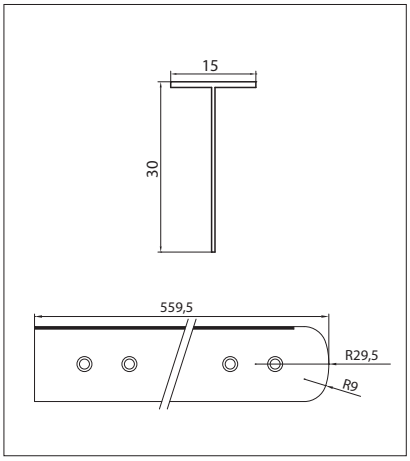

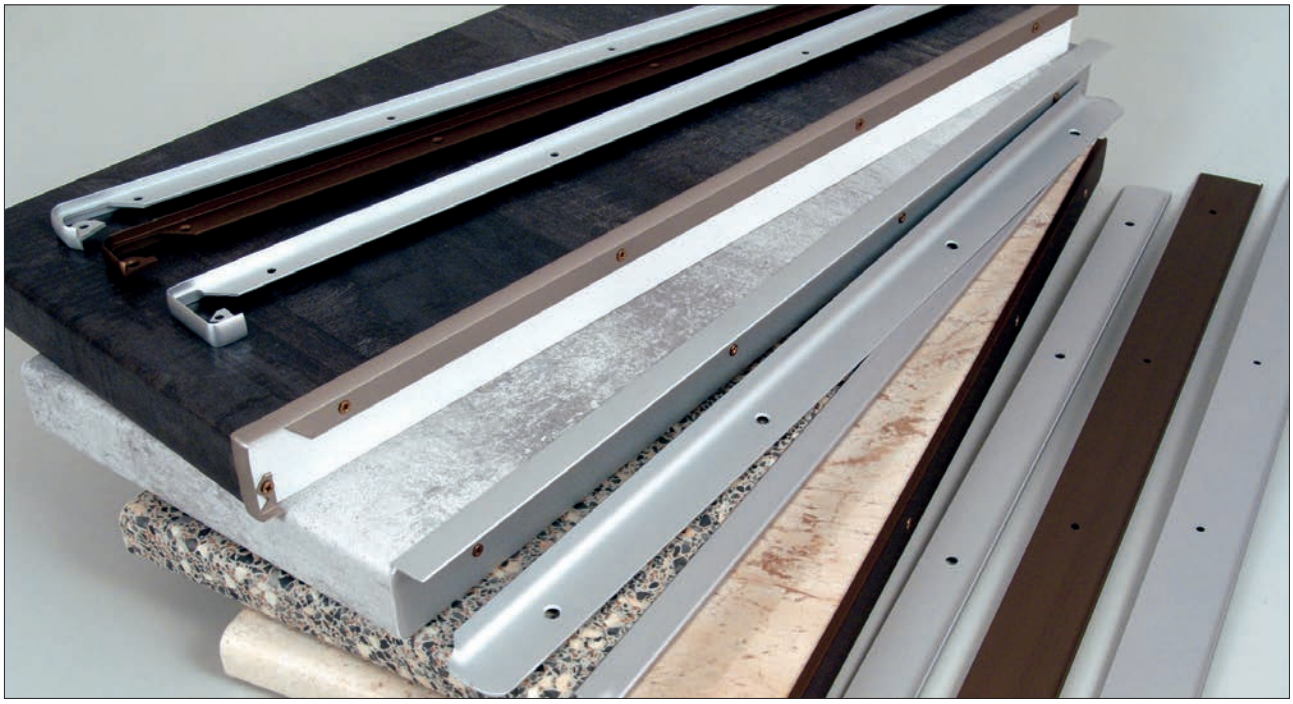

5. fejezet

Konyhai, fürdőszobai tárolás

ViBO

LAMINA

Az egységes, tömör acéllemezből hajtott, divatos szürke kosarak teszik a Lamina sorozatot praktikussá és megnyerővé.

Oldallapra szerelhető polcrendszerek

ELQGM152SXLGM
Oldallapra szerelhető polcrendszer

2 részes, teljesen kihúzható, csillapított csukódással, csúszóról könnyedén leakasztható verzió, 3 irányban állítható előlaptartóval.
bal oldalra szerelhető
szín: matt antracit
méret: 108×467×475mm
beépítési méret: 114×520×490 mm

kg 30

10006213000

EGTGMXXB2LGM
Oldallapra szerelhető polcrendszer

2 részes, teljesen kihúzható, csillapított csukódással, kétoldali csúszóval, 3 irányban állítható előlaptartóval.
szín: matt antracit

kg 30

típus	beép. méret (mm)	cikkszám
EGTGM30B2LGM	264×468×489	10006213100
EGTGM40B2LGM	364×468×489	10006213110
EGTGM45B2LGM	414×468×489	10006213120

Fly Box - Lamina sarok polcrendszer

Sarokszekrényből kiforduló, 2+2 tálcás, teljesen kihúzható, csillapított csukódással.
A polcok külön-külön kihúzhatók.
Balos és jobbos verzióként is használható!
fenéklap anyaga:
- külső tálca: fém
- belső tálca: fém

szín: antracit

kg 25

megnevezés	ajtó szélesség	méret	cikkszám
mechanizmus	450/500	825x560x489	10006211800
mechanizmus	600	975×560×489	10006211805
kosár szett	450/500	-	10006213810
kosár szett	600	-	10006213820

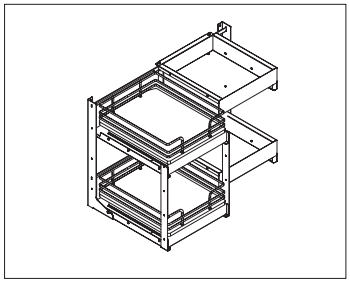

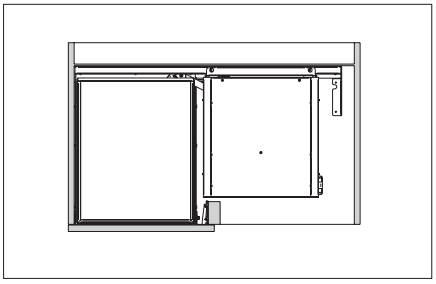

Oldallapra szerelhető belső fiók • Állószekrénybe szerelhető fémrács

CCTGMXXLGM Oldallapra szerelhető belső fiók

1 részes, teljesen kihúzható, csillapított csukódással, kétoldali csúszóval.
szín: matt antracit

típus	beép. méret (mm)	cikkszám
CCTGM45LGM	414×459x143	10006213320
CCTGM60LGM	564×459x143	10006213330

kg 30

KCE Kamrapolc vasalat keret és csúszó szett

Állítható erősségű csillapítással, állószekrények praktikus kihasználásához.
szín: antracit

kg 120

típus	méret (mm)	előlap-tartó garn. (db)	cikkszám
KCE1205FTM	1070/1500 x 487	2	10006211450
KCE1605FTM	1470/1900 x 487	3	10006211460
KCE1905FTM	1770/2200 x 487	3	10006211470

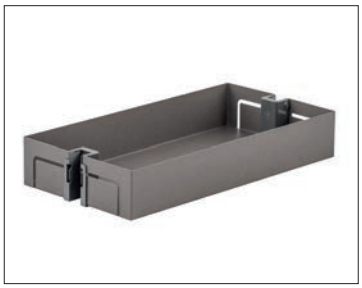

CC LGM Fémkosár

CE kerethez.
rendelés: db
szín: matt antracit

kg 15

típus	méret (mm)	cikkszám
CC15LGM	100 x 82 x 478	10006213440
CC30LGM	246 x 82 x 478	10006213400
CC40LGM	346 x 82 x 478	10006213410
CC45LGM	396 x 82 x 478	10006213420

CK130VE Előlaptartó garnitúra

CE kerethez.
Abban az esetben szükséges, amikor a kerethez mellékelt 2-3 db előlaptartó nem elégséges!
szélesség: 250 mm • szín: antracit

10006211480

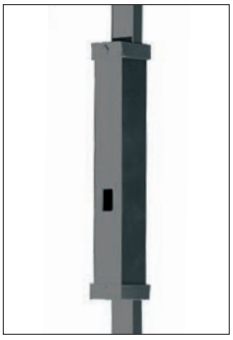

PC01 Kosár felfogató vasalat

CE kerethez.
Abban az esetben szükséges, amikor a kosarat a vasalat hosszabbító elemére kell felszerelni!
méret: 140 x 25 x 25 mm
rendelés: párban
szín: antracit

10006211485

Állószekrénybe szerelhető fémrács

CEM Kamrapolc vasalat keret és csúszó szett

165°-os ajtónyitásra előcsúszó keret.
Balos és jobbos verzióként is használható!
szín: antracit

kg 75

típus	méret (mm)	cikkszám
CEM45S/17	250×1845×488	10006211500
CEM60S/17	400×1845×488	10006211510

CEMXXCM1LGM kosár

CEM kerethez
rendelés: db
szín: matt antracit

típus	méret (mm)	cikkszám
CEM45CM1LGM	329×98×434	10006213550
CEM60CM1LGM	479×98×434	10006213560

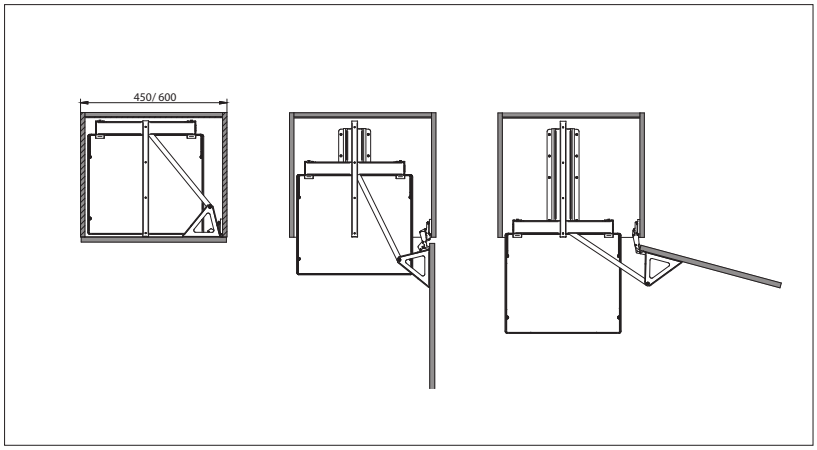

Állószekrénybe szerelhető fémrács

EDS1706/20VGF SWING OUT Kamrapolc vasalat keret és csúszó szett

kg 78

120°-os ajtónyitásra előcsúszó keret.
Kosaraknak kialakított hellyel az ajtón és a csúszó kereten egyaránt.
Balos és jobbos verzióként is használható!
szín: antracit
méret: 536 x1675 x 489

10006213900

EDCX60M2L/20GM Swing out kamrapolc vasalat kosárszett

EDS1706/20VGF SWING OUT kerethez
rendelés: 2 db/ szett
szín: matt antracit

típus	méret (mm)	cikkszám
Belső kosárszett EDCP60M2L/20GM	491x115x266	10006213910
Ajtó kosárszett EDCI60M2L/20GM	491x115x150	10006213920

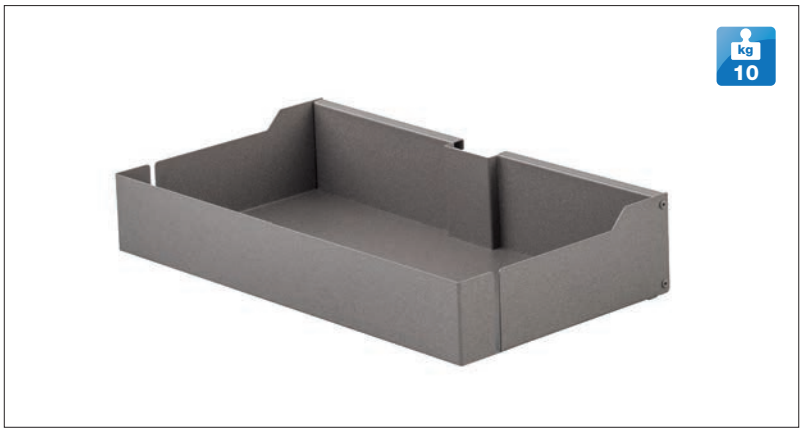

Mosogató alatti tárolás • Lábazati fiók

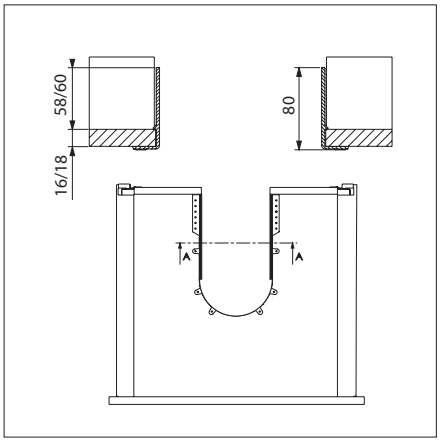

Fiókkáva szifonhoz

Mosogató szifon kivágásának takarására.
hossz: 680 mm
anyaga: műanyag
szín: fehér

fenéklap vastagság (mm)	cikkszám
16	10003650200
18	10003650210

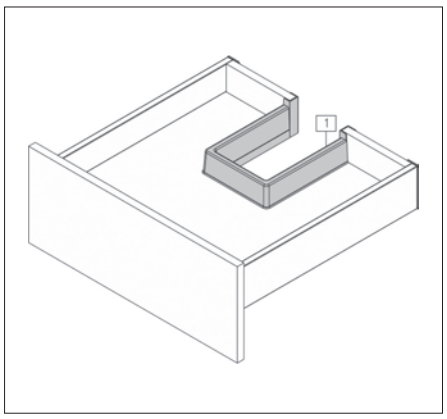

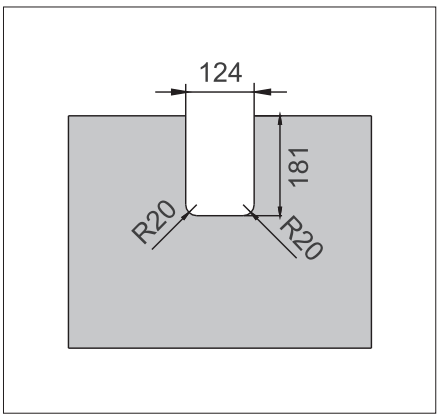

Fiókkáva szifonhoz

Szögletes mosogató szifon kivágásának takarására.
méret: 124×181×68 mm
anyaga: műanyag

fenéklap vast. (mm)	szín	cikkszám
16	fehér	10003650220
16	antracit	10003650225
18	fehér	10003650230
18	antracit	10003650235

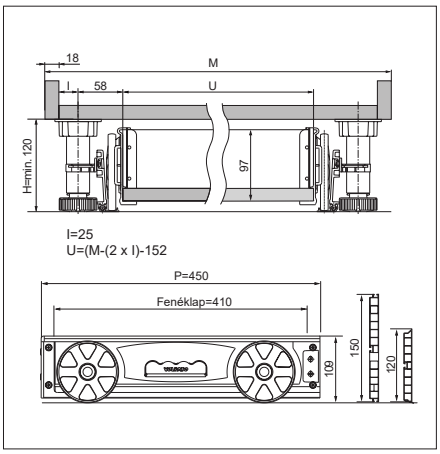

Görgős lábazati fiók

Minimum lábazat magasság: 120 mm
16 mm vastag fenék-, elő- és hátlappal szerelhető.
anyaga: műanyag
szín: szürke

10010904000

Ajánlott színazonos bútorlap:
U763 ST9 - Gyöngy szürke
méret: 2800 x 2070 x 16 mm

20010763161

Oldalzáró profil műanyag lábazati előlaphoz

Lábazati fiók esetén ajánlott a vágott műanyag lábazati előlap oldallezárásához.
méret: 150 mm magas, méretre vágható
szín: szürke
rendelés: párban

10010904100

Hulladékgyűjtők

MoveBin Szelektív hulladékgyűjtő

fiókba építhető kivitel,
Automata tetővel, fiók nyitásakor automatikus nyíló fém billenőfedéllel
Fedélbe integrált, mosható, aktív szénszűrővel
anyaga: fém + műanyag
szín: szürke
maximum fiókoldal belmagasság: 193 mm
rendelés: szett (a szett tartalmazza a műanyag hulladékgyűjtőket, a fedél nyitó mechanizmust, fém fedelet, a fiók vasalatot NEM)

típus	méret	kapacitás	cikkszám
MVB060AGM	562/568 x 277 x 359	16,5+10L	10010001200
MVB090AGM	862/868 x 277 x 359	16,5+16,5+10L	10010001230

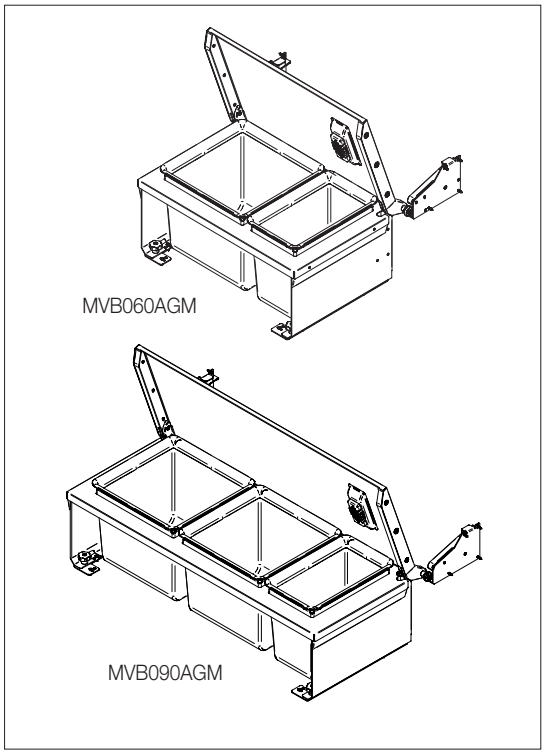

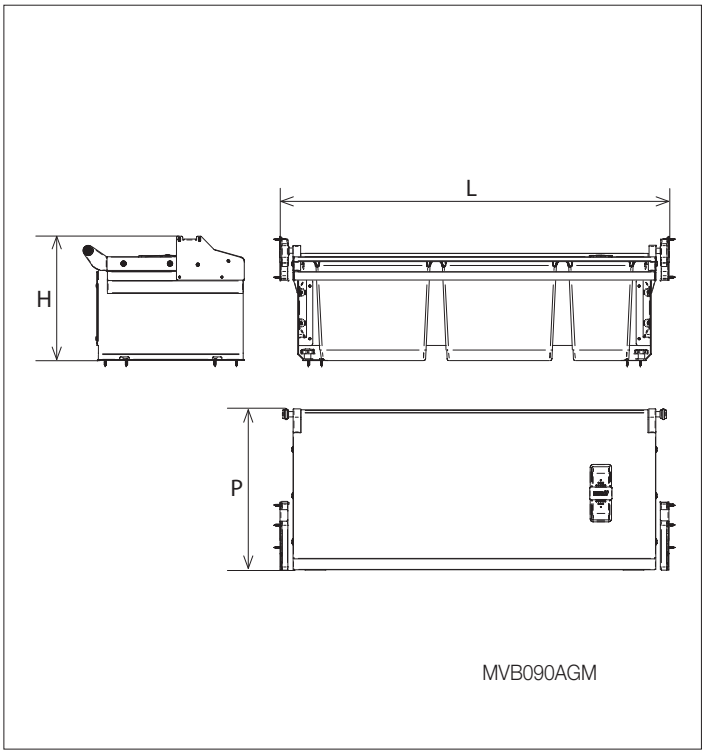

Műanyag moduláris fiókrendező

Műanyag csúszásgátló: 5.39

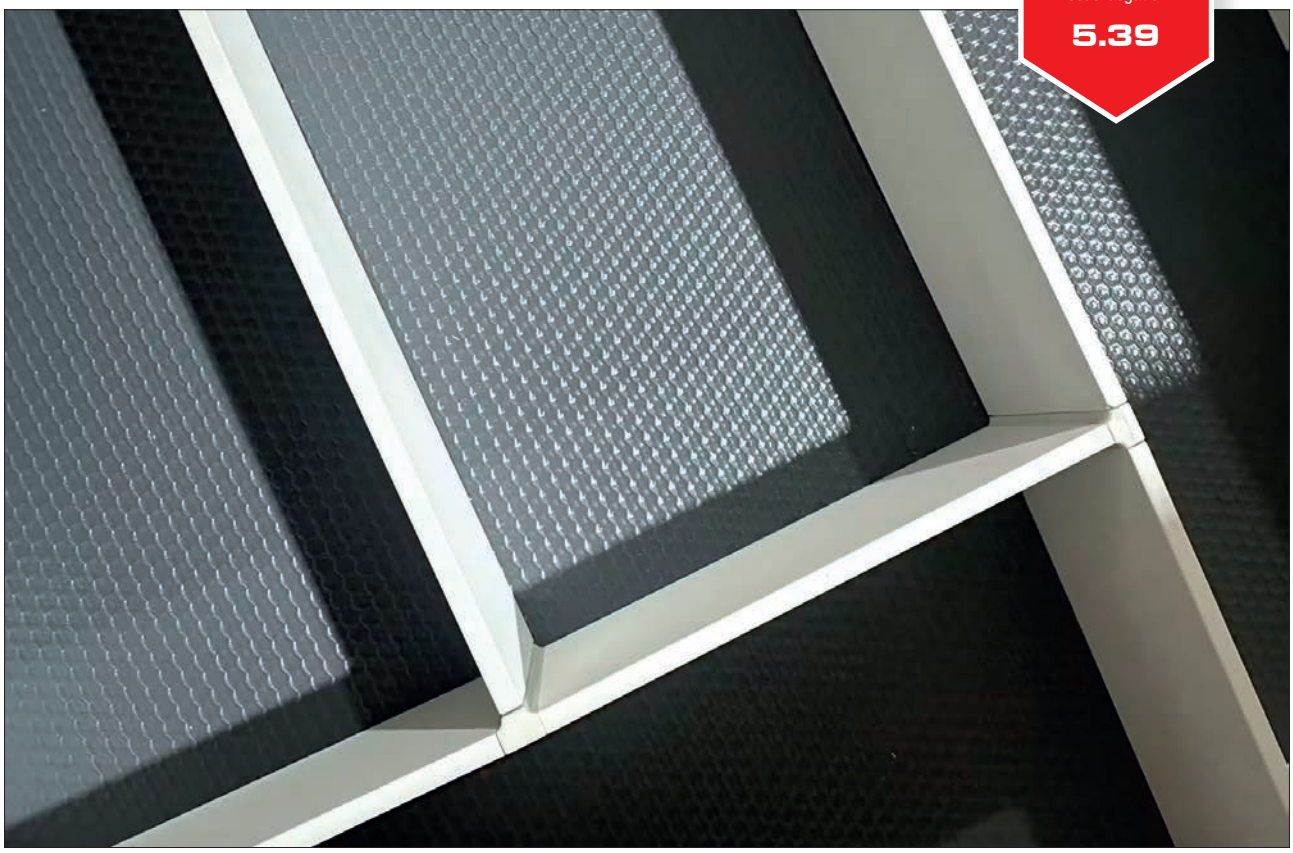

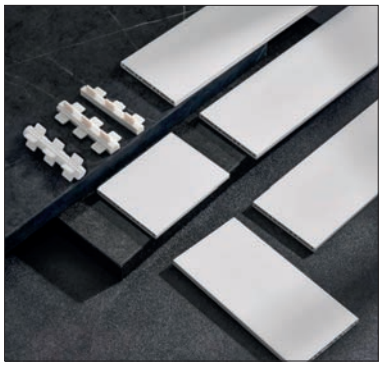

Fiókrendező moduláris panel

A rendszer segítségével fiókbelsőket tetszőleges osztással, rekeszekkel alakíthatunk ki.
Könnyen vágható!
magassági méret: 60 / 90mm
anyag: műanyag

szín	méret (mm)	cikkszám
matt antracit	2000×60×5	10005505000
	2000×90×5	10005505010
matt fehér	2000×60×5	10005505100
	2000×90×5	10005505110

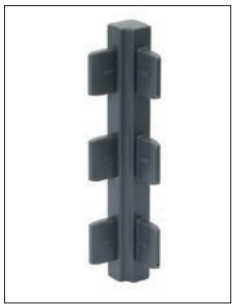

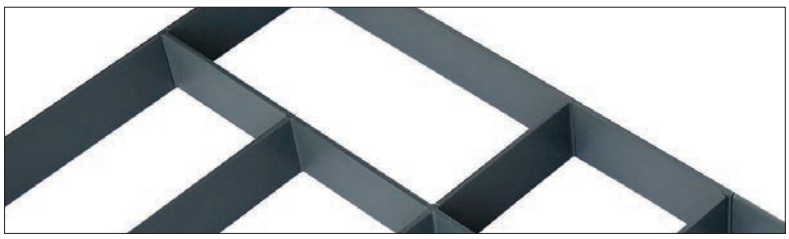

Fiókrendező moduláris sarokelem

anyag: műanyag

szín	típus	magasság (mm)	cikkszám
antracit	2-es "L"	60	10005505020
	3-as "T"	60	10005505030
	4-es "+"	60	10005505040
	2-es "L"	90	10005505050
	3-as "T"	90	10005505060
	4-es "+"	90	10005505070
fehér	2-es "L"	60	10005505120
	3-as "T"	60	10005505130
	4-es "+"	60	10005505140
	2-es "L"	90	10005505150
	3-as "T"	90	10005505160
	4-es "+"	90	10005505170

Öntapadós fürdőszobai tárolók

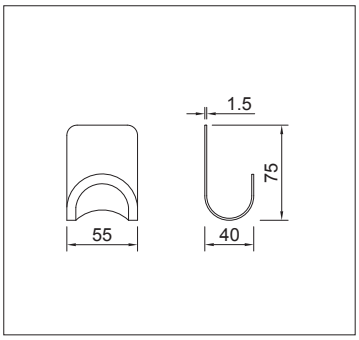

Szimpla akasztó

Öntapadós rögzítés,
rozsdamentes felület.
méret: 55 x 75 x 40 mm
szín: szálcsiszolt

10006260000

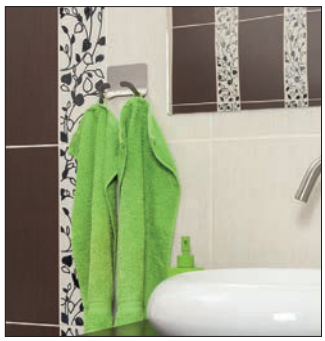

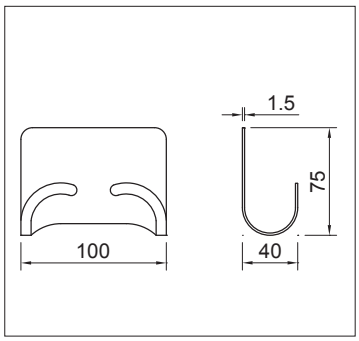

Dupla akasztó

Öntapadós rögzítés,
rozsdamentes felület.
méret: 100 x 75 x 40 mm
szín: szálcsiszolt

10006260010

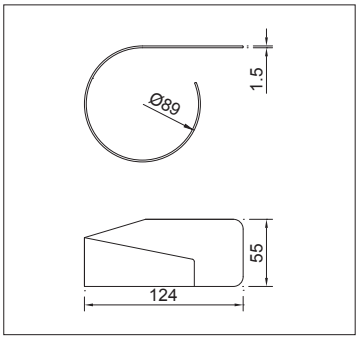

Hajszárító tartó

Öntapadós rögzítés,
rozsdamentes felület.
méret: 124 x 55 x 89 mm
szín: szálcsiszolt

10006260020

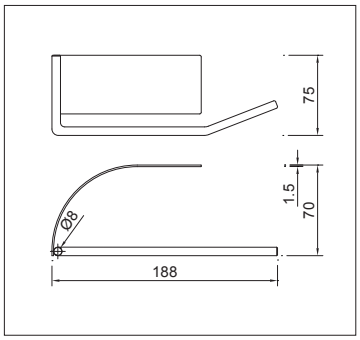

Toalettpapír tartó

Öntapadós rögzítés,
rozsdamentes felület.
méret: 188 x 75 x 70 mm
szín: szálcsiszolt

10006260030

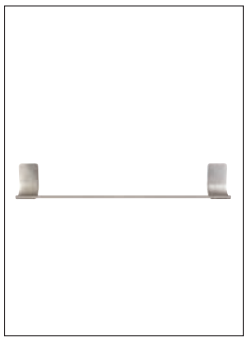

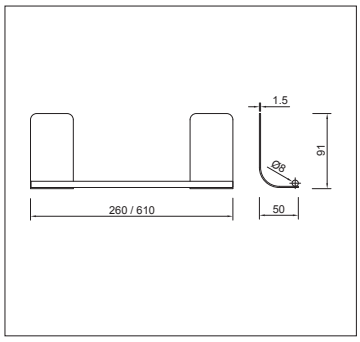

Törölköző tartó

Öntapadós rögzítés,
rozsdamentes felület.
méret:
260 / 610 x 91 x 50 mm
szín: szálcsiszolt

szélesség (mm)	cikkszám
260	10006260040
610	10006260050

6. fejezet

Gardróbelemek, polctartók és szobai kiegészítők

HOME BOX cipőtartó állvány

HOME BOX forgatható cipőtartó állvány

szín: acélszürke
beépítési mélység: 400 mm
magassági állíthatóság: +200 mm

Az állvány a szekrénytestből kihúzható, majd 180°-ban elforgatható, így garantálja a tökéletes hozzáférést a kétoldalas elrendezésű polcokhoz.

FIGYELEM! Rendelés esetén 3 cikkszámot kell rendelni! A teljes vasalathoz mindig kell:

egy ALSÓ-FELSŐ csúszó, amely típusfüggetlen;

egy ÁLLVÁNY KERET;

illetve egy ÁLLVÁNY POLC szett attól függően, hogy hány polcos vasalatot szeretne.

alsó + felső csúszó (szett):

10009702690

Keret méret (db)	cikkszám
12 szintes állvány keret (705 x 1910 mm)	10009702600
10 szintes állvány keret (705 x 1630 mm)	10009702610
6 szintes állvány keret (705 x 1070 mm)	10009702620

Polc szett	cikkszám
polc x 12 szett	10009702650
polc x 10 szett	10009702660
polc x 6 szett	10009702670

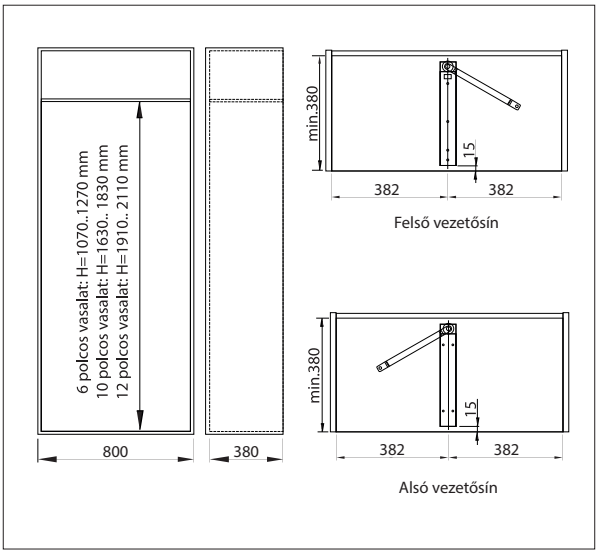

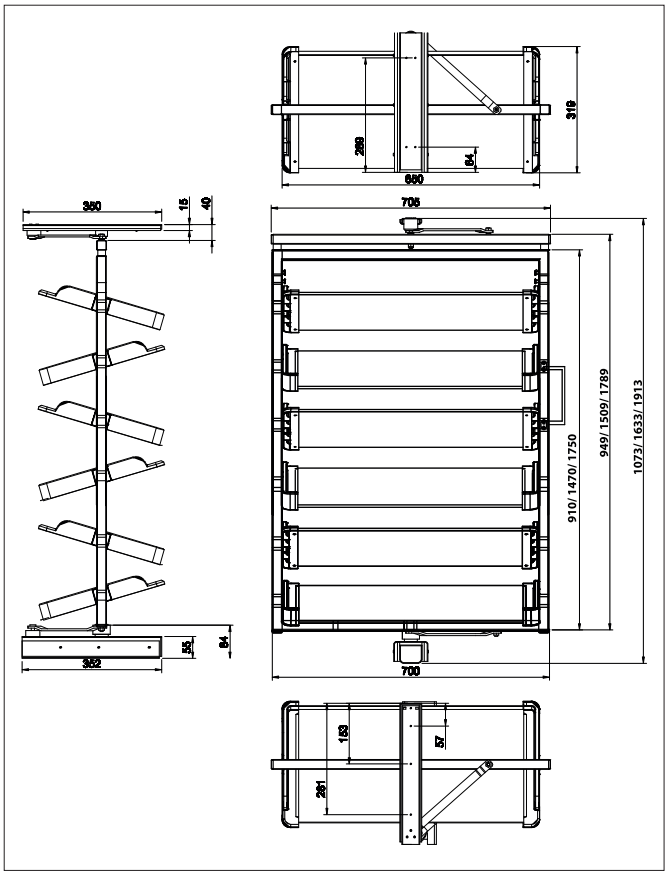

Vállfatartó rudak, kiegészítők

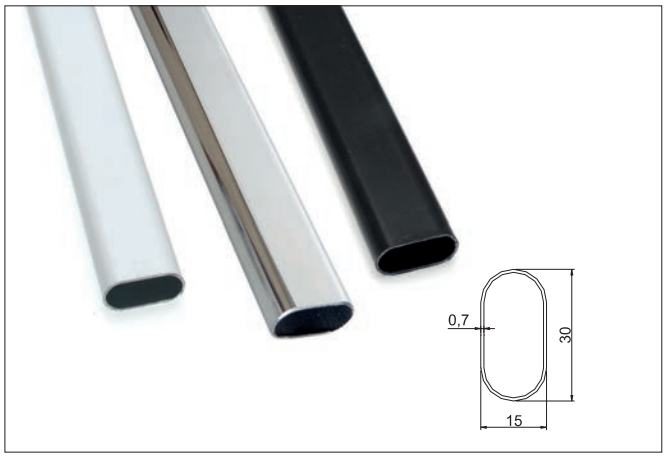

Vállfatartó rúd

Ovális keresztmetszetű, fém

szín	méret (mm)	cikkszám	cikksz. - 13103
fehér	1000 x 30 / 15 x 0.7	10015511180	–
fehér	1500 x 30 / 15 x 0.7	10015511190	–
fehér	3000 x 30 / 15 x 0.7	10015511210	–
króm	1000 x 30 / 15 x 0.7	10015511480	10009705000
króm	1500 x 30 / 15 x 0.7	10015511490	10009705010
króm	3000 x 30 / 15 x 0.7	–	10009705030
matt fekete	1000 x 30 / 15 x 0.7	–	10009705200
matt fekete	1500 x 30 / 15 x 0.7	–	10009705210
matt fekete	3000 x 30 / 15 x 0.7	–	10009705230

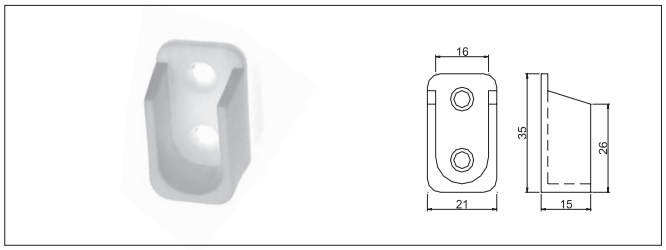

Műanyag rúdtartók

szín: fehér
típus: ovális

10015511300

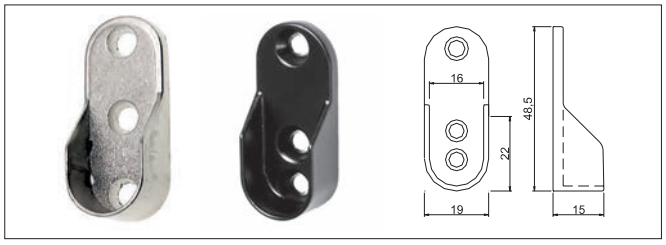

Fém rúdtartó

típus: ovális

szín	cikkszám
nikkel	10015511606
matt fekete	10015511700

12106
Fém rúdtartó

Felülről M6-os csavarral is rögzíthető
szín: nikkel
típus: ovális

10015521010

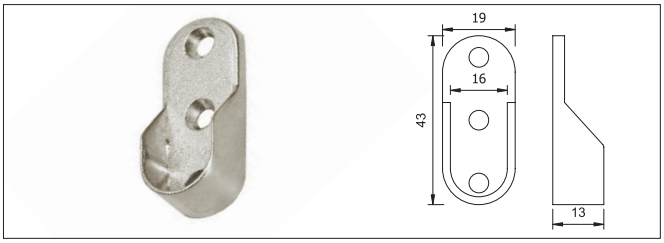

RT03
Fém rúdtartó

szín: nikkel
típus: ovális

10015511605

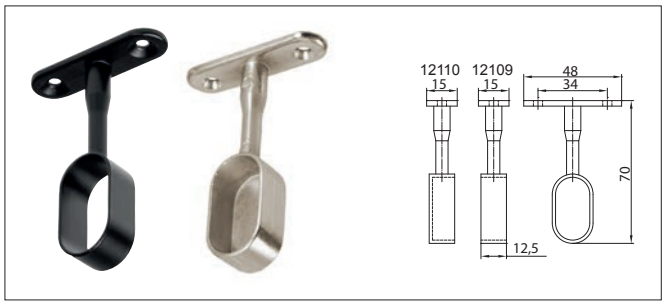

Függesztett fém rúdtartók

szín: nikkel
típus: ovális

típus	szín	cikkszám
12109 nyitott	nikkel	10015521020
12109 nyitott	matt fekete	10015511720
12110 zárt	nikkel	10015521030
12110 zárt	matt fekete	10015511740

Gardróbliftek

Softlift

szín: matt fekete

A vállfatartó rúd teleszkóposan állítható a megadott mérethatárok között. Csillapított lenyitás és csukódás.
Könnyen szerelhető a szerelőlapnak köszönhetően, így nincsenek látszó csavarok.

A gardróblift helyigénye az alábbi rajzokon látható.

típus	méret (mm)	súlyhatár (kg)	cikkszám
Softlift 1	520-670	8	10004310100
Softlift 2	660-890	12	10004310110
Softlift 3	890-1210	12	10004310120

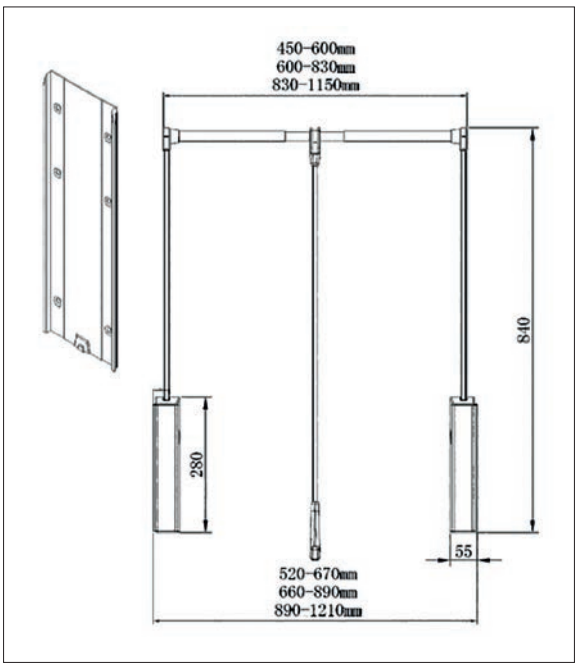

Polctartók kisebb méretű és súlyú polcokhoz

67415 polctartó

rendelés: párban

szín	polcvastagság 3-8 mm	polcvastagság 3-14 mm	polcvastagság 3-24 mm
	23 x 43 x 41 mm	29 x 55 x 53 mm	32 x 65 x 74 mm
króm	10013501010	10013501110	10013501160
matt króm	10013501020	10013501120	10013501170
matt nikkel	10013501000	10013501100	10013501150

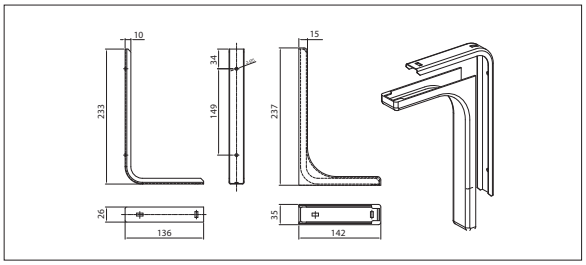

39106 polctartó

max. polcmélység 350mm
rendelés: db

szín	cikkszám
barna	10013504000
fehér	10013504001
beige	10013504002

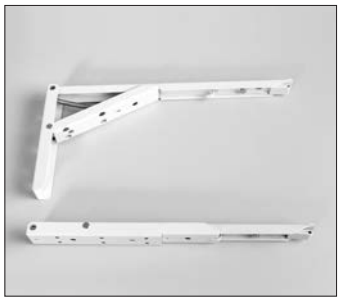

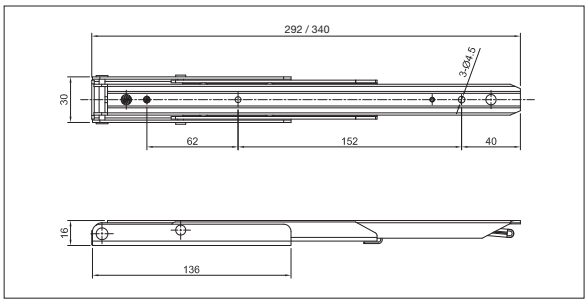

39102 lehajtható konzol

rendelés: párban
szín: fehér

max. polcmélység (mm)	cikkszám
400	10013504100
450	10013504150

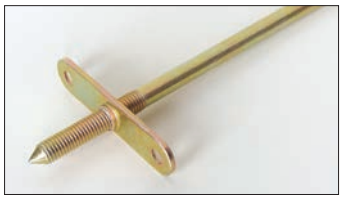

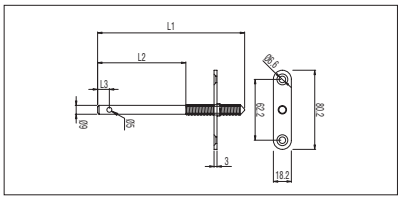

C3276-101 rejtett polctartó

rendelés: db

típus	L1 (mm)	L2 (mm)	L3 (mm)	cikkszám
C3276-10185	185	128	13.5	10013502100
C3276-10148	148	88	11.5	10013502110

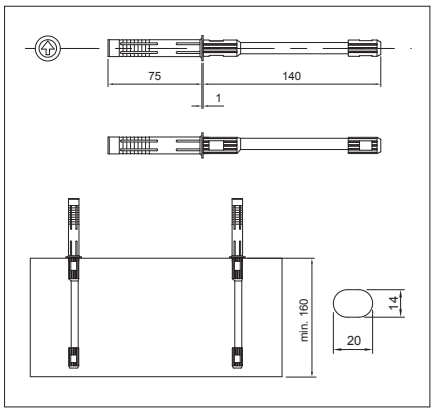

ART 1117 rejtett polctartó

anyag: fém-műanyag
szín: szürke • rendelés: db
állítási leheteőség: +-2 mm
átmérő14x140 mm

10013502560

ART1116 rejtett polctartó

anyag: fém-műanyag
szín: barna • rendelés: db

méret (mm)	cikkszám
Ø10x100	10013502500
Ø12x120	10013502520
Ø14x140	10013502540

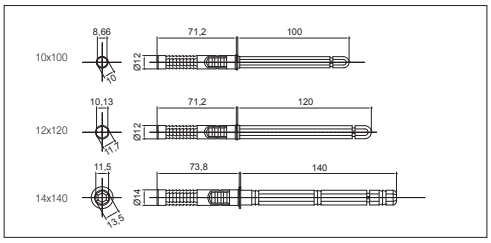

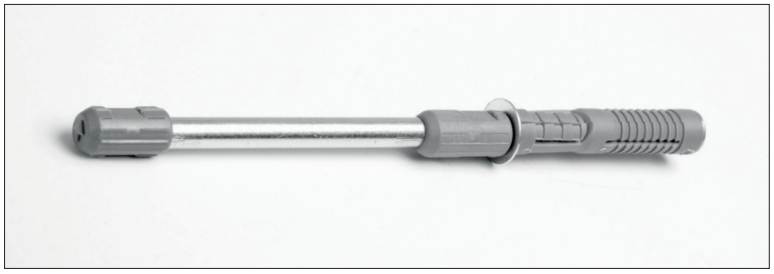

A polctartók teherbírása egy adattal nem adható meg, mert azt számos tényező befolyásolja.
Pl. a rögzítés módja, a polc méretei (szélesség, mélység, vastagság), a teher mélységi eloszlása (erőkar), stb.

7. fejezet

Bútorvilágítás, villamossági kiegészítők

LED bútorvilágítás

A pofilhoz használható LED szalagok itt találhatók: 7.16

DOMUS Line

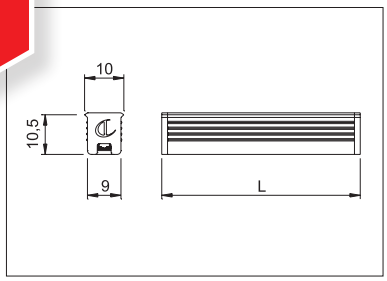

APEX bemarható profil 6 mm-es LED szalagokhoz

Integrált szürke diffúzorral, gardrób szekrények megvilágítására vagy hangulat világításra használható.
anyag: műanyag
szín: szürke
hossz: 3000 mm

10015608430

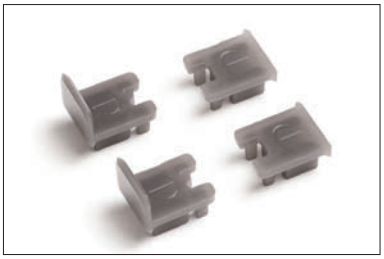

APEX profil végzáró

anyag: műanyag
szín: szürke
rendelés: garnitúra

10015608440

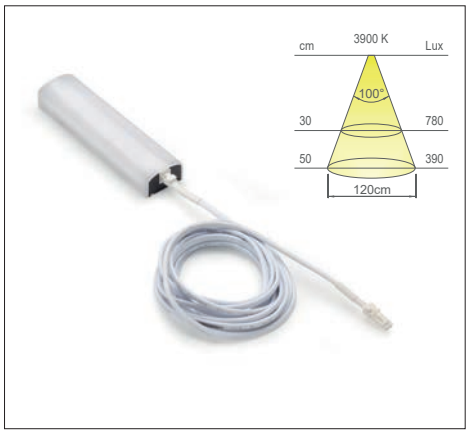

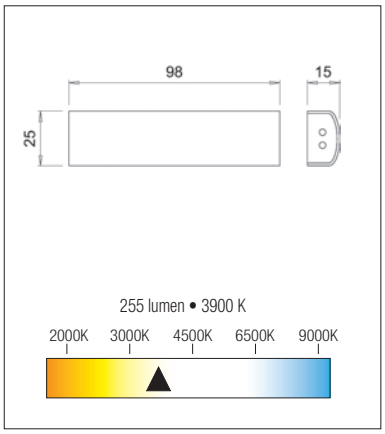

HIDDI iR

LED fiókvilágítás, közelség érzékelő kapcsolóval, transzformátor nélkül
- teljesítmény: 3 W
- feszültség: 220-240/24 V
- 2 m vezetékkel
- anyag: műanyag
- szín: fekete-fehéropál

24V mikro 24

10015610040

Ajánlott 24 V transzformátor:

teljesítmény (W)	cikkszám
30	10015609072
60	10015609076

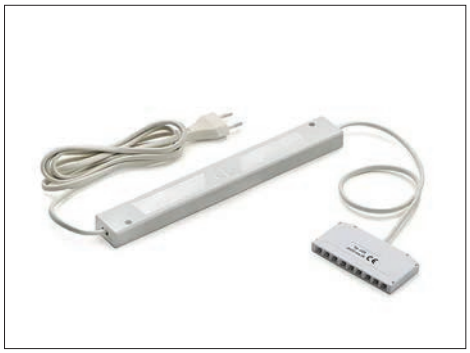

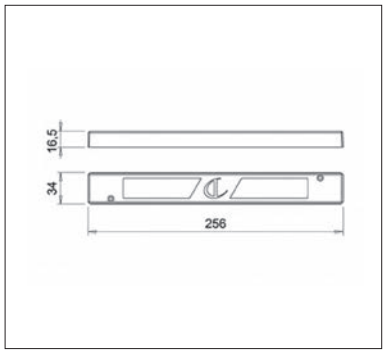

LED transzformátor D-Power 30/24D

24 V / 30 W, 9 db csatlakozási lehetőséggel.
- 2 m vezetékkel a villásdugóig
- 0,5 m vezetékkel az elosztóig

10015609072

24V mikro 24

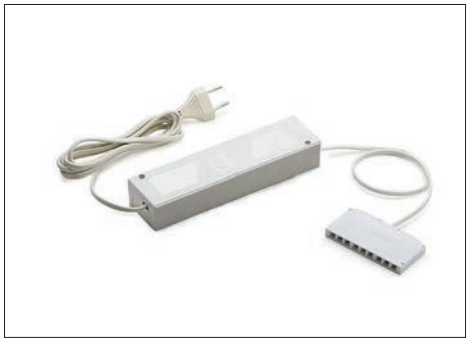

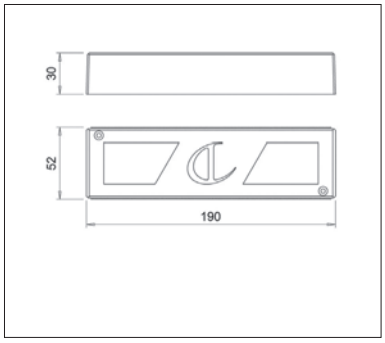

LED transzformátor D-Power 60/24D

24 V / 60 W, 9 db csatlakozási lehetőséggel.
- 2 m vezetékkel a villásdugóig
- 0,5 m vezetékkel az elosztóig

10015609076

24V mikro 24

LED szalagok és LED transzformátorok

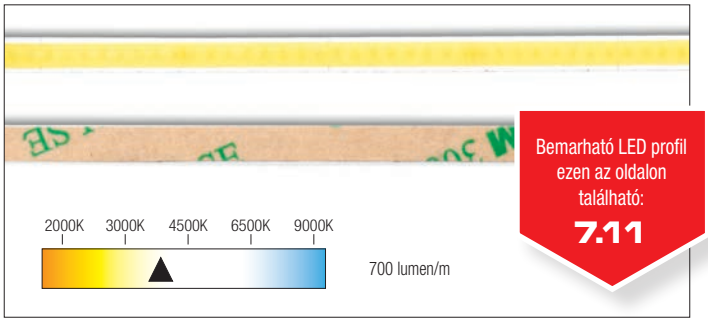

Bemarható LED profil ezen az oldalon található: 7.11

FLS-NCOB

Folytonos fényű, 5 mm keskeny LED szalag, kapcsoló nélkül, transzformátor nélkül.

- teljesítmény: 10 W/m
- feszültség: 220-240 / 24 V
- vágható: 21 mm-enként
- rendelhető: 5 m-es tekercsben

24V mikro 12

10015621440

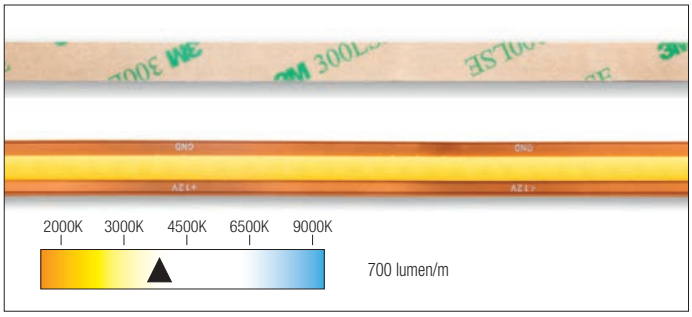

FLS-NCOB

Folytonos fényű, 8 mm keskeny LED szalag, kapcsoló nélkül, transzformátor nélkül.

- teljesítmény: 13 W/m
- feszültség: 220-240 / 24 V
- vágható: bárhol
- rendelhető: 5 m-es tekercsben

24V mikro 12

10015621450

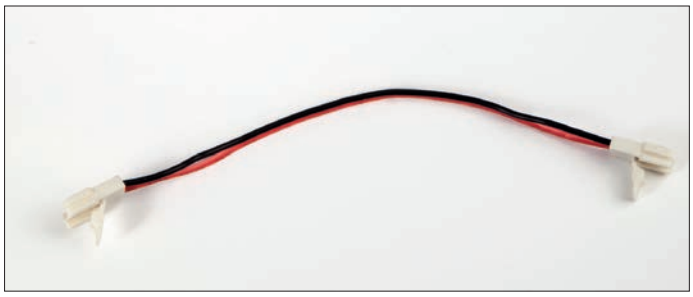

CC2FLS

FLS60 LED szalagok sorbakötéséhez. 10 cm-es vezeték, mindkét végén LED saruval ellátva, így nem kell forrasztani.

10015621490

CC1 AMP

FLS60 LED szalag bekötéséhez.180 cm-es vezeték, egyik végén LED saruval, másik végén a transzformátor elosztóba illeszkedő micro12 csatlakozóval (nem kell forrasztani).

10015621495

LED transzformátor

12 V-os, keskeny kialakítású, 6 db csatlakozási lehetőséggel.

- 1,9 m vezetékkel
- kapcsolóval

12V mikro 12

teljesítmény (W)	cikkszám
8	10015621935
15	10015621945
30	10015621955
75	10015621965

LED transzformátor

FLS-NCOB LED szalagokhoz. 24 V-os, 6 db csatlakozási lehetőséggel.

- 2 m vezetékkel
- kapcsolóval

24V mikro 12

teljesítmény (W)	cikkszám
30	10015621970
50	10015621975
75	10015621980
100	10015621985

Kapcsolók, szenzorok

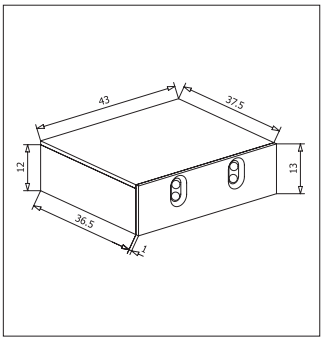

SLA013

Dupla ajtó nyitás érzékelő infra kapcsoló.

- feszültség: 12 V / 24 V
- teljesítmény: 36 W / 72 W
- 1+1 m vezetékkel
- anyag: műanyag
- szín: fekete

12V 24V

mikro 12

10015621920

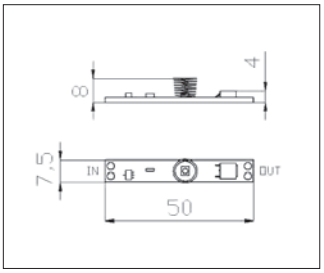

ALPTS1

Érintő kapcsoló, LED profilba illeszthető.

- forrasztást igényel
- feszültség: 220-240 V / 12 V
- 12 V teljesítmény: 36 W
- feszültség: 220-240 V / 24 V
- 24 V teljesítmény: 72W
- kábel nélkül

12V 24V

10015621580

Alumínium LED profilok ezen az oldalon találhatók: 7.17

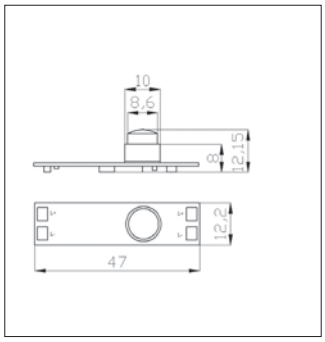

ALPPIR

Mozgásérzékelő kapcsoló, LED profilba illeszthető. Mozgásra bekapcsol, majd 30 mp múlva kikapcsol, ha mozgást nem érzékel.

- forrasztást igényel
- érzékelési távolság: 1m
- feszültség: 220-240 V / 12 V
- 12 V teljesítmény: 48 W
- feszültség: 220-240 V / 24 V
- 24 V teljesítmény: 96 W
- kábel nélkül

12V 24V

10015621590

HIDDI iR LED fiókvilágítás ezen az oldalon találhatók: 7.11

Villamossági kiegészítők

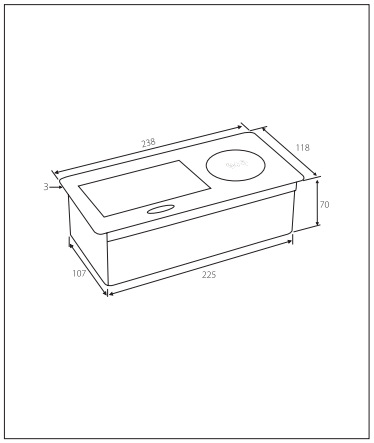

ModulBox II - felbillenő tetővel

2 x 230 V dugalj és vezeték nélküli töltő
Irodai vagy általános használatra, kizárólag beltérben.

- feszültség: 230 V / 50 Hz
- max. teljesítmény: 2200 W
- vezeték nélküli töltő teljesítmény: 15 W
- 1,5 m vezetékkel
- kivágási méret: 226x107/R6 mm

szín	cikkszám
alumínium	10015622260
matt fekete	10015622270

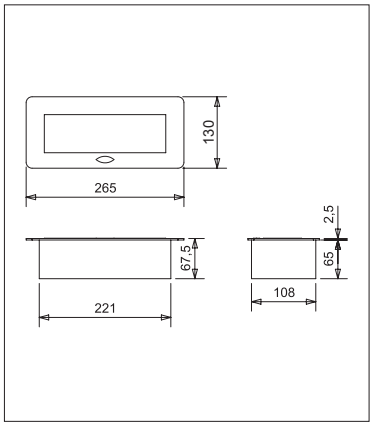

ModulBox II - felbillenő tetővel

3 x 230 V dugalj
Irodai vagy általános használatra, kizárólag beltérben.

- feszültség: 230 V / 50 Hz
- max. teljesítmény: 3600 W
- 1,5 m vezetékkel
- kivágási méret: 222 x 109 mm

szín	cikkszám
alumínium	10015622100
matt fekete	10015622110

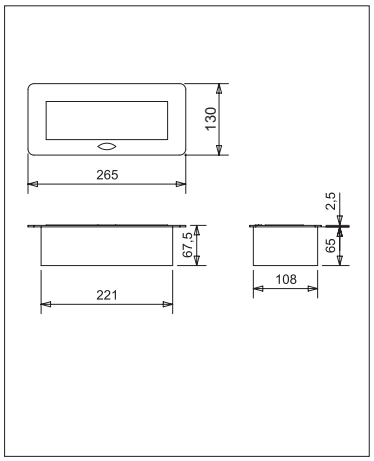

ModulBox II - felbillenő tetővel

2 x 230 V dugalj, 1 x USB-A és 1 x USB-C töltő
Irodai vagy általános használatra, kizárólag beltérben.

- feszültség: 230 V / 50 Hz
- max. teljesítmény: 3600 W
- USB: 5 V / 2,1 A
- 1,5 m vezetékkel
- kivágási méret: 222 x 109 mm

szín	cikkszám
alumínium	10015622120
matt fekete	10015622130

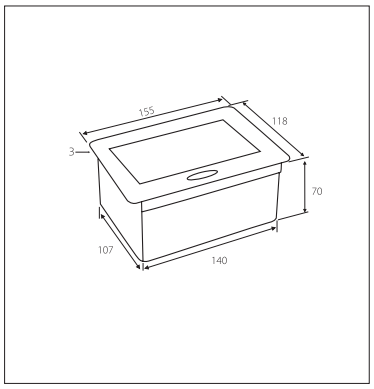

ModulBox Mini - felbillenő tetővel

2 x 230V dugalj, irodai vagy általános használatra, kizárólag beltérben.

- feszültség: 230V / 50Hz
- max. teljesítmény: 2200 W
- 1,5 m vezetékkel
- kivágási méret: 141x107 / R6 mm

szín	cikkszám
alumínium	10015622220
matt fekete	10015622230

Villamossági kiegészítők

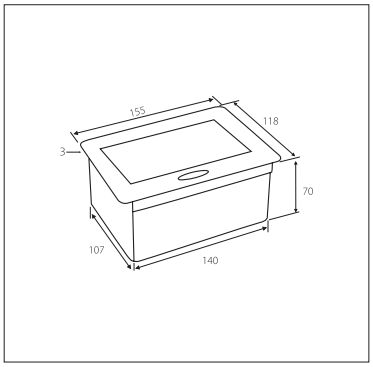

ModulBox Mini - felbillenő tetővel

1 x 230 V dugalj, 1 x USB-A és 1 x USB-C, irodai vagy általános használatra, kizárólag beltérben.

- feszültség: 230V / 50Hz
- max. teljesítmény: 2200 W
- 1,5 m vezetékkel
- kivágási méret: 141x107 / R6 mm

szín	cikkszám
alumínium	10015622240
matt fekete	10015622250

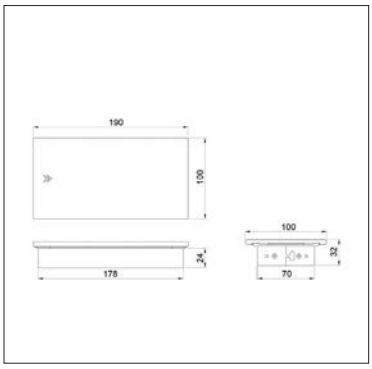

ModulBox III - oldalra csúsztatható tetővel

3 x 230 V dugalj
Irodai vagy általános használatra, kizárólag beltérben.

- feszültség: 230 V / 50 Hz
- max. teljesítmény: 3600 W
- 1,5 m vezetékkel
- kivágási méret: 179 x 71 mm

szín	cikkszám
alumínium	10015622140
matt fekete	10015622150

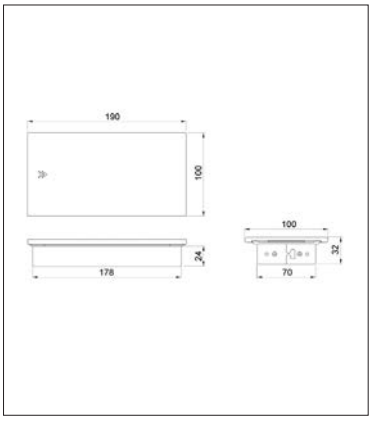

ModulBox III - oldalra csúsztatható tetővel

2 x 230 V dugalj, 1 x USB-A és 1 x USB-C töltő
Irodai vagy általános használatra, kizárólag beltérben.

- feszültség: 230 V / 50 Hz
- max. teljesítmény: 3600 W
- USB: 5 V / 2,1 A
- 1,5 m vezetékkel
- kivágási méret: 179 x 71 mm

szín	cikkszám
alumínium	10015622160
matt fekete	10015622170

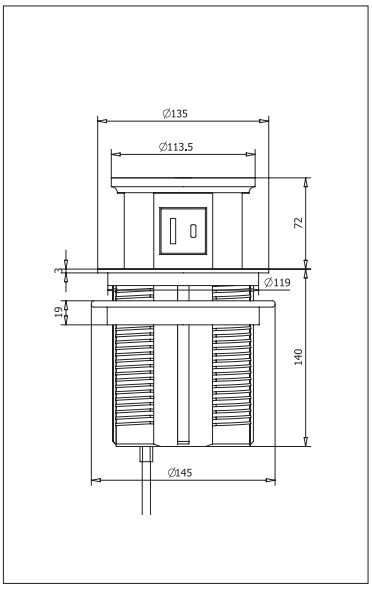

ModulBox IV H - pushopen, nyomásra felemelkedő

2 x 230 V dugalj, 1 x HDMI, 1 x USB-A és 1 x USB-C töltő
Irodai vagy általános használatra, kizárólag beltérben.

- feszültség: 230 V / 50 Hz
- max. teljesítmény: 3600 W
- USB: 5 V / 2,1 A
- 1,8 m vezetékkel
- kivágási méret: Ø120 mm

szín	cikkszám
fehér	10015622191
fekete	10015622181

8. fejezet

Fogantyúk, fogasok

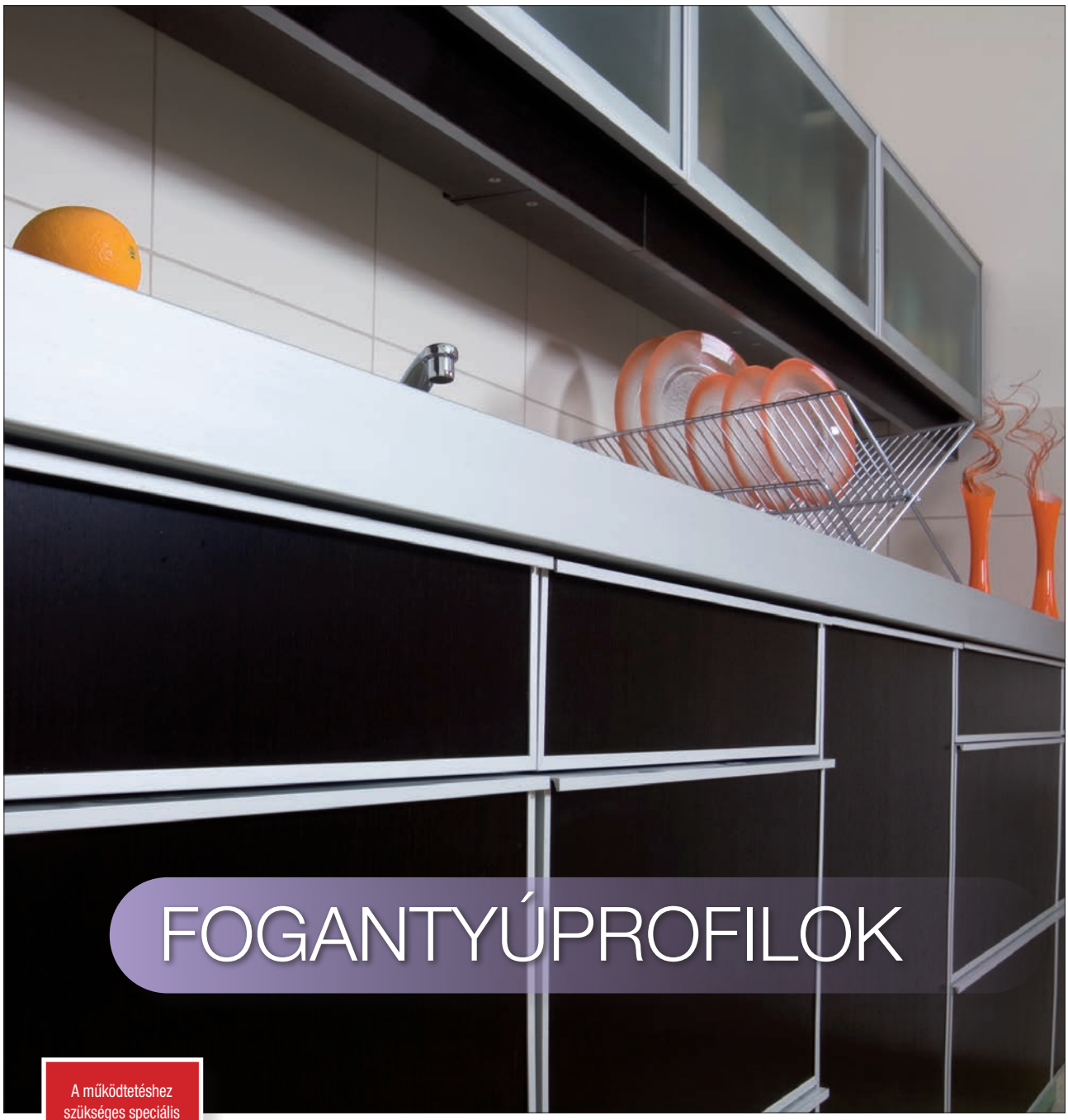

FOGANTYÚPROFILOK

A működtetéshez szükséges speciális pánt ezen az oldalon található: 9.9

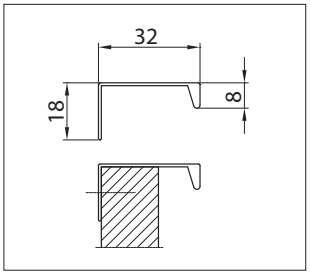

L806B
alumínium fogantyúprofil

Fiókok szerelésére alkalmas.
Nyíló ajtók felső-, ill. alsó élére szerelve csak speciális pánt segítségével alkalmazható.
rendelhető 3 fm-es szálban.

10000652205

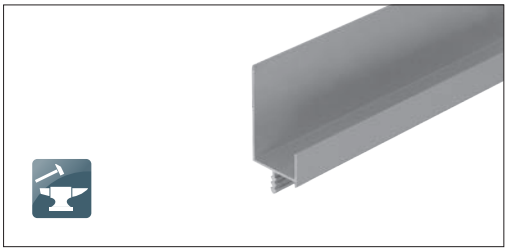

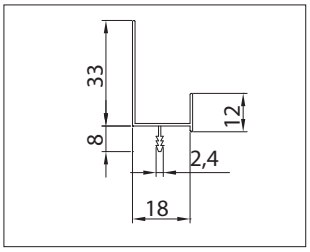

L807B
alumínium fogantyúprofil

Hagyományos nyíló- és bukóajtók, valamint fiókok szerelésére alkalmas.
rendelhető 3 fm-es szálban.

10000652215

UA04 - alumínium

hosszméret (mm)	1. matt fekete	2. inox	3. szálcsiszolt arany
116	10007654300	10007654301	10007654302
148	10007654310	10007654311	10007654312
180	10007654320	10007654321	10007654322
212	10007654330	10007654331	10007654332
276	10007654340	10007654341	10007654342
340	10007654350	10007654351	10007654352
436	10007654360	10007654361	10007654362
500	10007654370	10007654371	10007654372
560	10007654380	10007654381	10007654382
800	10007654390	10007654391	10007654392
1000	10007654400	10007654401	10007654402
1200	10007654410	10007654411	10007654412

*teljes hosszúság

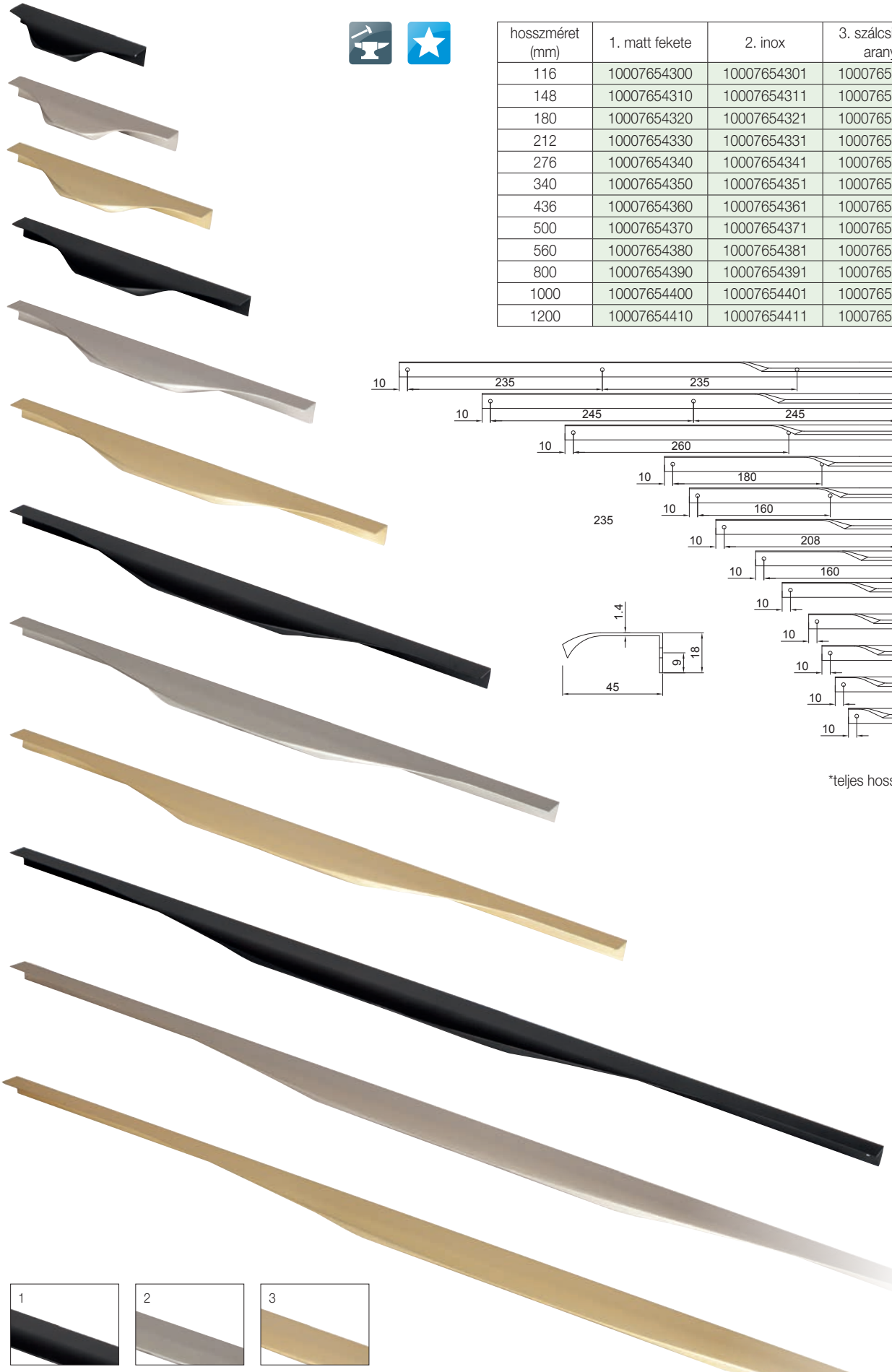

1 2 3

UA09 - alumínium

hosszméret (mm)	1. matt fekete	2. inox	3. szálcsiszolt arany
116	10007654500	10007654501	10007654502
148	10007654510	10007654511	10007654512
180	10007654520	10007654521	10007654522
212	10007654530	10007654531	10007654532
276	10007654540	10007654541	10007654542
340	10007654550	10007654551	10007654552
436	10007654560	10007654561	10007654562
500	10007654570	10007654571	10007654572
560	10007654580	10007654581	10007654582
800	10007654590	10007654591	10007654592
1000	10007654600	10007654601	10007654602
1200	10007654610	10007654611	10007654612

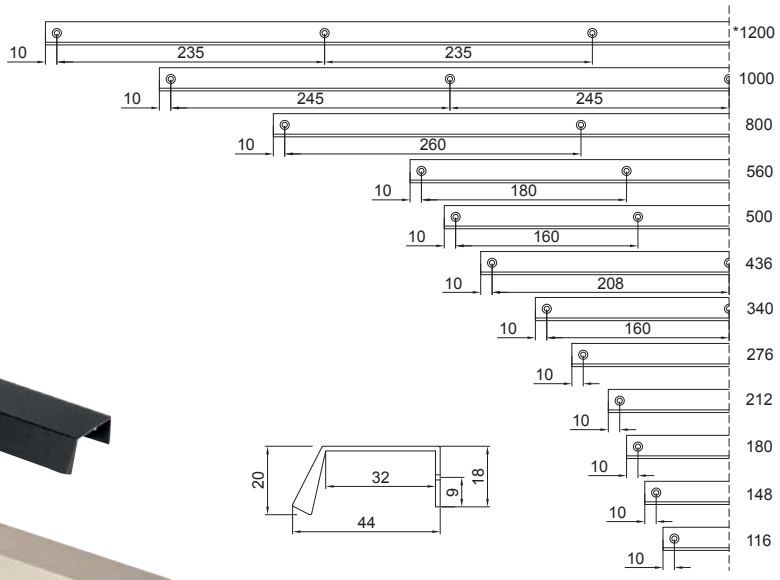

*teljes hosszúság

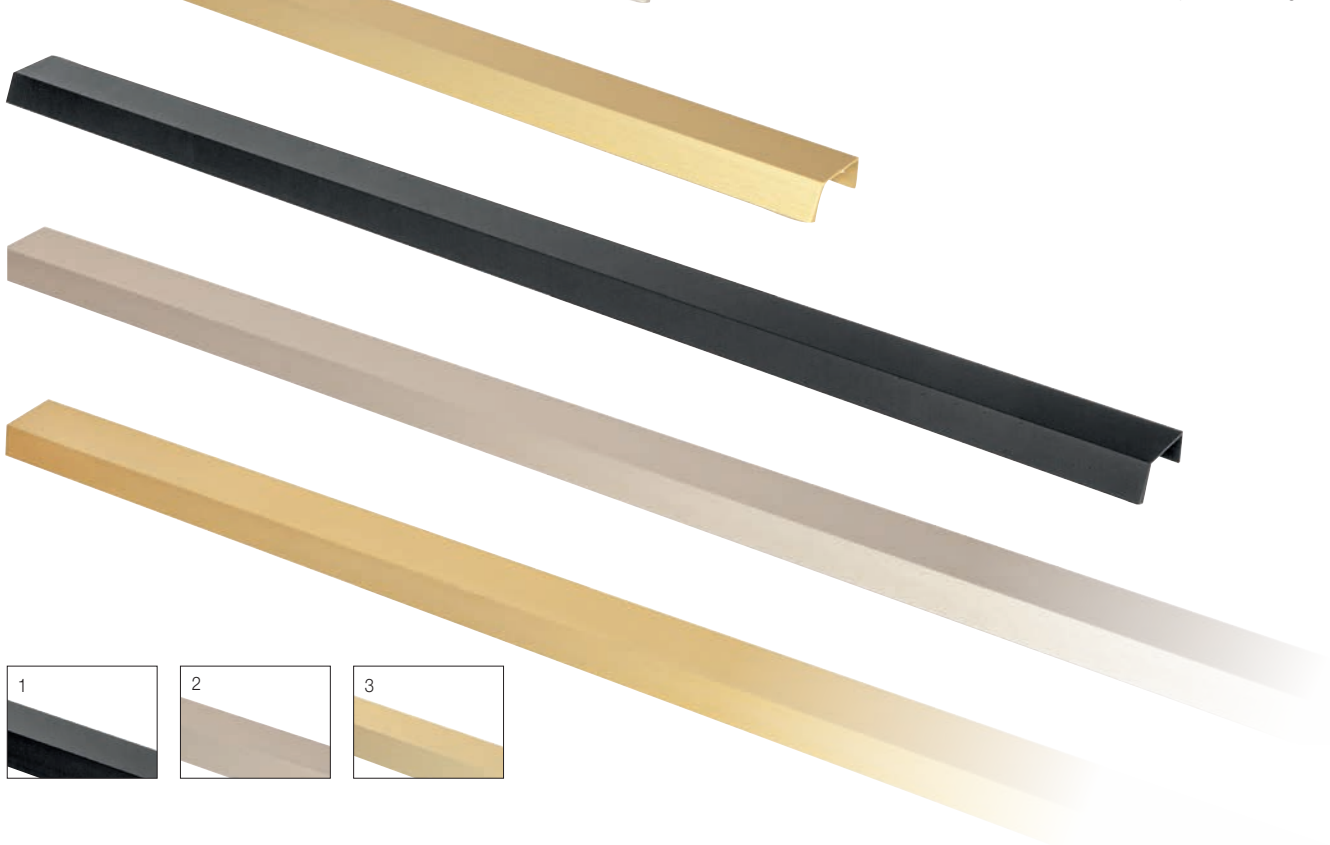

A001 - fém / alumínium

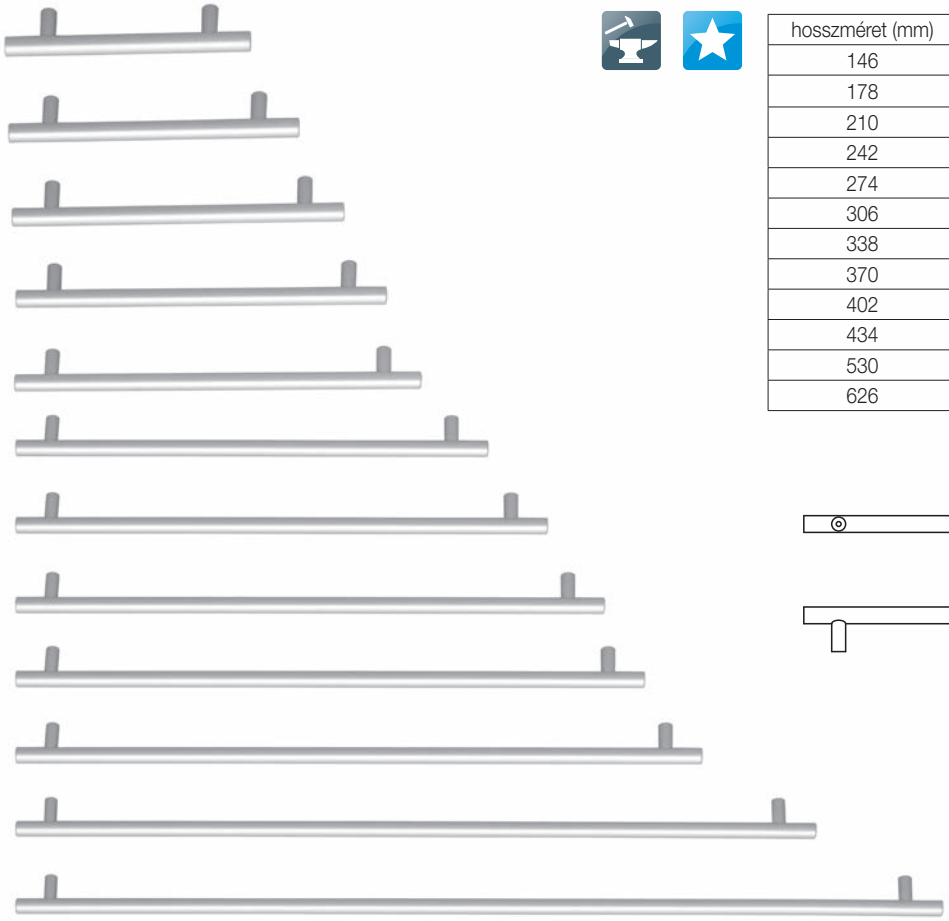

hosszméret (mm)	furattáv (mm)	cikkszám
146	96	10007650000
178	128	10007650010
210	160	10007650020
242	192	10007650030
274	224	10007650040
306	256	10007650043
338	288	10007650046
370	320	10007650050
402	352	10007650053
434	384	10007650056
530	480	10007650060
626	576	10007650063

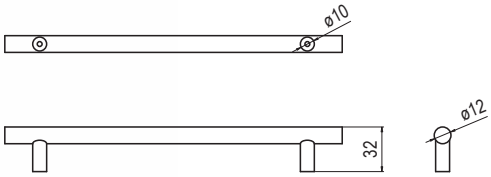

A030 - fém / alumínium

szín	hosszméret (mm)	furattáv (mm)	cikkszám
1. matt króm	127	96	10007653500
	164	128	10007653510
	196	160	10007653520
	228	192	10007653530
	292	256	10007653540
	356	320	10007653550
2. fekete	127	96	10007653501
	164	128	10007653511
	196	160	10007653521
	228	192	10007653531
	292	256	10007653541
	356	320	10007653551
3. matt arany	127	96	10007653502
	164	128	10007653512
	196	160	10007653522
	228	192	10007653532
	292	256	10007653542
	356	320	10007653552

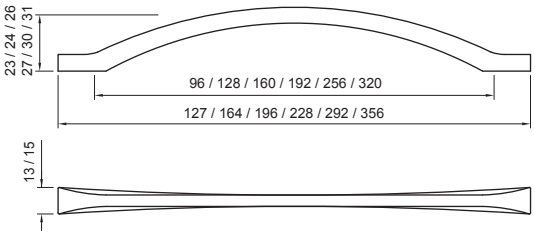

A031 - fém / alumínium

szín	hosszméret (mm)	furattáv (mm)	cikkszám
1. matt króm	135	128	10007653560
	167	160	10007653570
	200	192	10007653580
	264	256	10007653590
2. fekete	135	128	10007653561
	167	160	10007653571
	200	192	10007653581
	264	256	10007653591
3. matt arany	135	128	10007653562
	167	160	10007653572
	200	192	10007653582
	264	256	10007653592

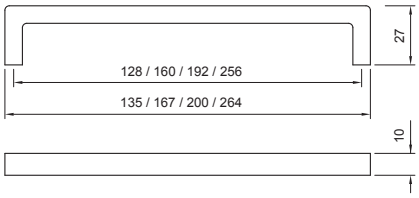

A032 - fém / alumínium

szín	hosszméret (mm)	furattáv (mm)	cikkszám
1. matt króm	166	128	10007653600
	198	160	10007653610
	230	192	10007653620
	358	320	10007653630
2. fekete	166	128	10007653601
	198	160	10007653611
	230	192	10007653621
	358	320	10007653631
3. matt arany	166	128	10007653602
	198	160	10007653612
	230	192	10007653622
	358	320	10007653632

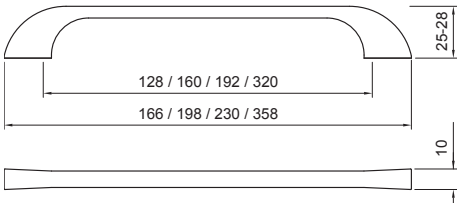

A033 - fém / alumínium

szín	hosszméret (mm)	furattáv (mm)	cikkszám
1. matt króm	145	128	10007653640
	177	160	10007653650
	210	192	10007653660
	339	320	10007653670
2. fekete	145	128	10007653641
	177	160	10007653651
	210	192	10007653661
	339	320	10007653671
3. matt arany	145	128	10007653642
	177	160	10007653652
	210	192	10007653662
	339	320	10007653672

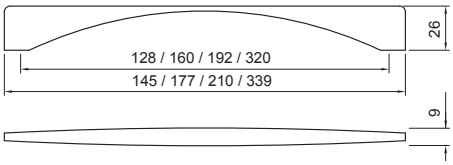

A034 - fém / alumínium

szín	hosszméret (mm)	furattáv (mm)	cikkszám
1. matt króm	101	96	10007653680
	138	128	10007653690
	171	168	10007653700
	202	192	10007653710
	266	256	10007653720
	330	320	10007653730
2. fekete	101	96	10007653681
	138	128	10007653691
	171	168	10007653701
	202	192	10007653711
	266	256	10007653721
	330	320	10007653731
3. matt arany	101	96	10007653682
	138	128	10007653692
	171	168	10007653702
	202	192	10007653712
	266	256	10007653722
	330	320	10007653732

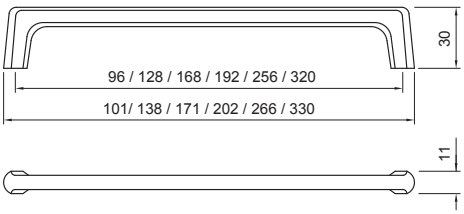

A035 - fém / alumínium

szín	hosszméret (mm)	furattáv (mm)	cikkszám
1. matt króm	160	96	10007653740
	194	128	10007653750
	225	160	10007653760
	256	192	10007653770
	321	256	10007653780
	386	320	10007653790
2. fekete	160	96	10007653741
	194	128	10007653751
	225	160	10007653761
	256	192	10007653771
	321	256	10007653781
	386	320	10007653791
3. matt arany	160	96	10007653742
	194	128	10007653752
	225	160	10007653762
	256	192	10007653772
	321	256	10007653782
	386	320	10007653792

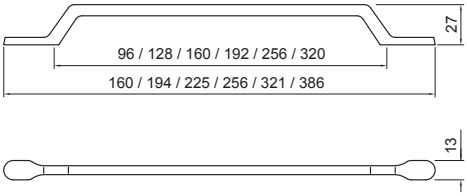

MODERN • FÉM

E037 - fém

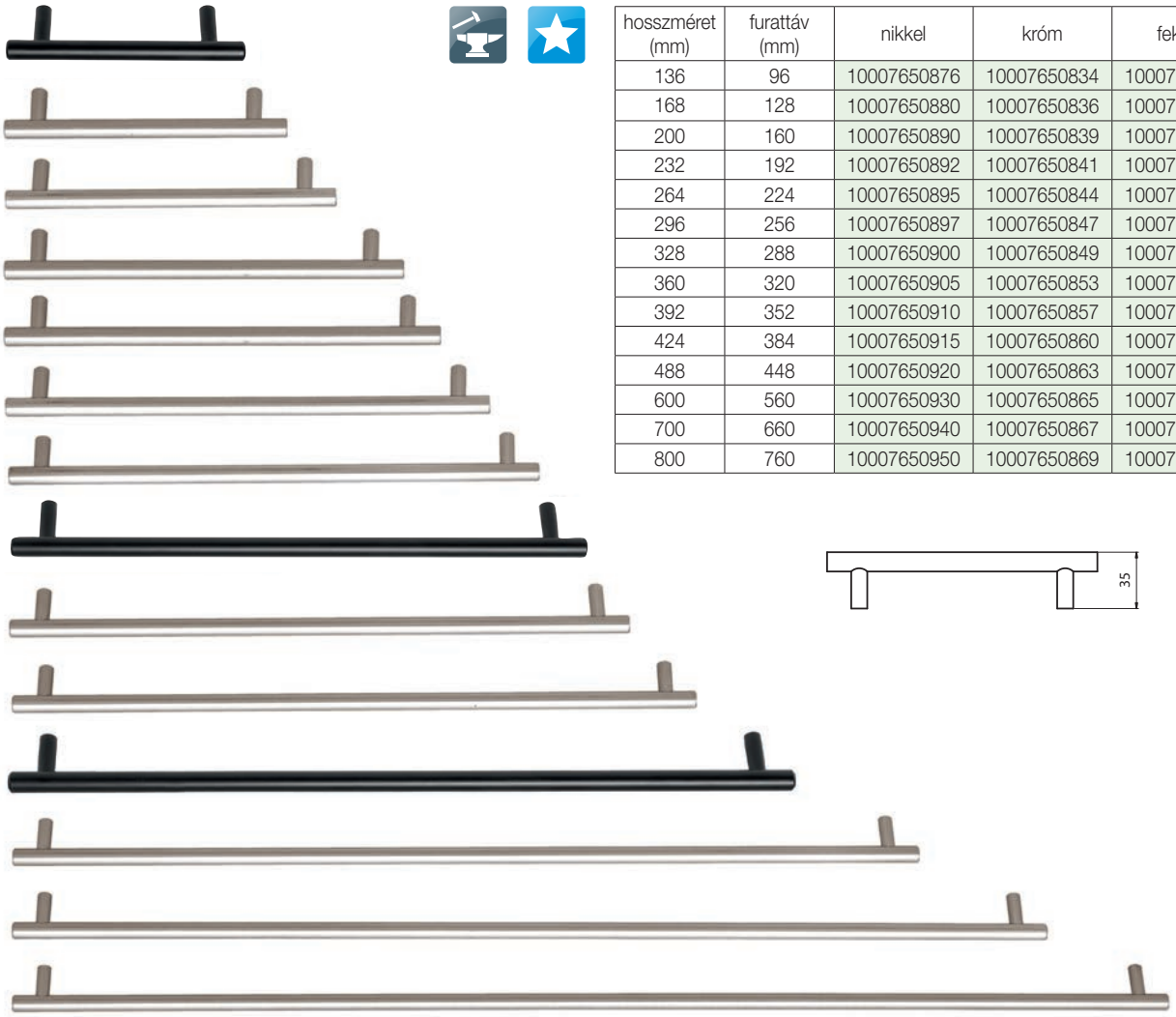

hosszméret (mm)	furattáv (mm)	nikkel	króm	fekete
136	96	10007650876	10007650834	10007651200
168	128	10007650880	10007650836	10007651205
200	160	10007650890	10007650839	10007651210
232	192	10007650892	10007650841	10007651215
264	224	10007650895	10007650844	10007651220
296	256	10007650897	10007650847	10007651225
328	288	10007650900	10007650849	10007651230
360	320	10007650905	10007650853	10007651235
392	352	10007650910	10007650857	10007651240
424	384	10007650915	10007650860	10007651245
488	448	10007650920	10007650863	10007651250
600	560	10007650930	10007650865	10007651255
700	660	10007650940	10007650867	10007651260
800	760	10007650950	10007650869	10007651265

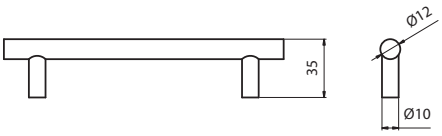

2587 - fém

SIRO www.siro.cc

szín	hosszméret (mm)	furattáv (mm)	cikkszám
1. matt fekete	198	160	10007307600
	230	192	10007307610
2. matt arany	198	160	10007307601
	230	192	10007307611

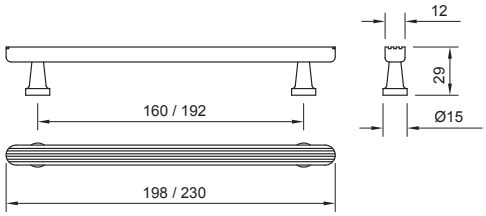

2588-38 - fém

szín	cikkszám
1. matt fekete	10007307620
2. matt arany	10007307621

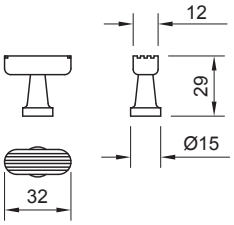

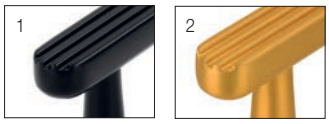

2595-30 - fém

szín	cikkszám
1. matt fekete	10007307630
2. matt arany	10007307631

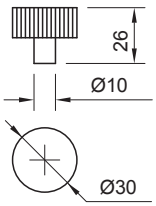

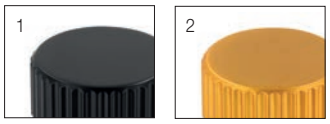

2526 - fém

SIRO www.siro.cc

szín	hosszméret (mm)	furattáv (mm)	cikkszám
1. matt fekete	148	128	10007307540
	180	160	10007307550
	212	192	10007307560
	340	320	10007307570
2. matt nikkel	148	128	10007307541
	180	160	10007307551
	212	192	10007307561
	340	320	10007307571

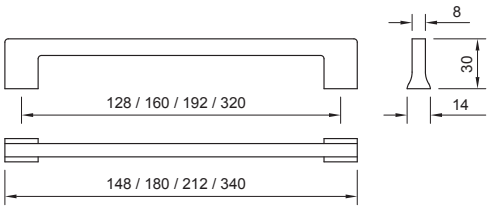

2572 - fém

szín	hosszméret (mm)	furattáv (mm)	cikkszám
matt fekete	78	64	10007307590
	174	160	10007307580

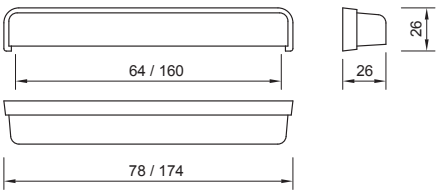

E109 - fém

szín	hosszméret (mm)	furattáv (mm)	cikkszám
1. matt króm	104	96	10007655350
	136	128	10007655360
	168	160	10007655370
	200	192	10007655380
2. fekete	104	96	10007655351
	136	128	10007655361
	168	160	10007655371
	200	192	10007655381
3. matt arany	104	96	10007655352
	136	128	10007655362
	168	160	10007655372
	200	192	10007655382

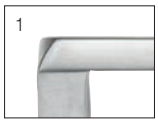

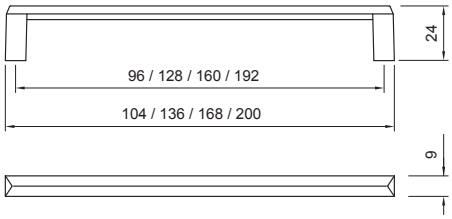

E110 - fém

szín	hosszméret (mm)	furattáv (mm)	cikkszám
1. matt króm	143	128	10007655390
	175	160	10007655400
	206	192	10007655410
2. fekete	143	128	10007655391
	175	160	10007655401
	206	192	10007655411

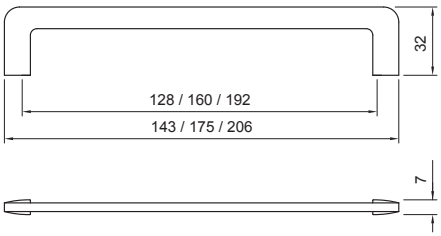

E111 - fém

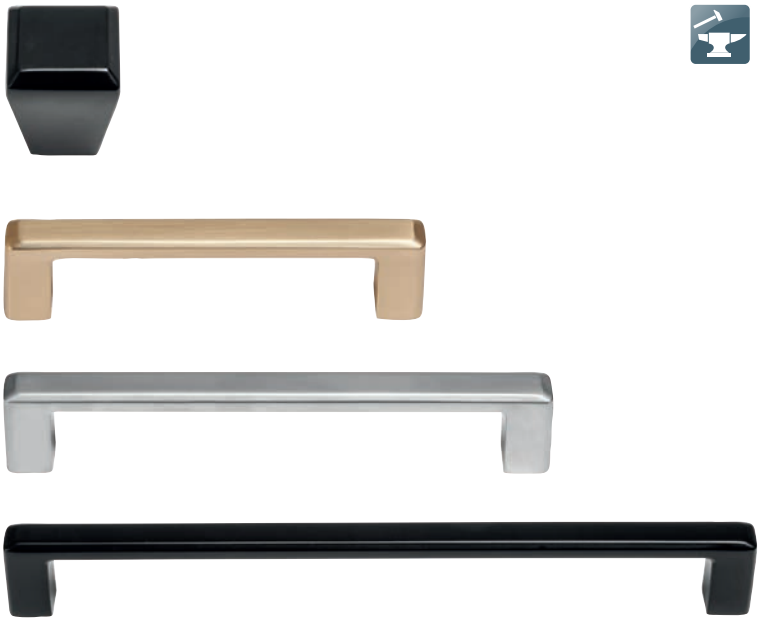

szín	hosszméret (mm)	furattáv (mm)	cikkszám
1. matt króm	gomb - 22 x 22 mm		10007655420
	108	96	10007655430
	140	128	10007655440
	203	192	10007655450
	330	320	10007655460
2. fekete	22 x 22		10007655421
	108	96	10007655431
	140	128	10007655441
	203	192	10007655451
	330	320	10007655461
3. matt arany	gomb - 22 x 22 mm		10007655422
	108	96	10007655432
	140	128	10007655442
	203	192	10007655452
	330	320	10007655462

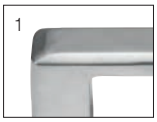

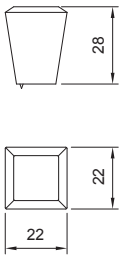

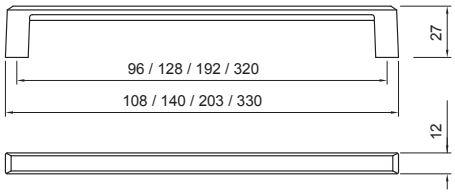

E112 - fém

szín	hosszméret (mm)	furattáv (mm)	cikkszám
1. fekete	113	96	10007655471
	177	160	10007655481
2. matt arany	113	96	10007655470
	177	160	10007655480

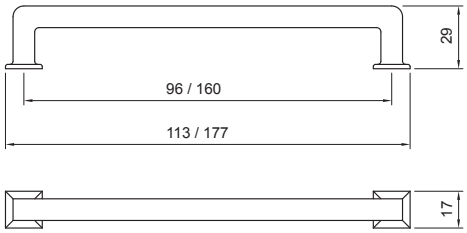

E113 - fém

szín	hosszméret (mm)	furattáv (mm)	cikkszám
1. fekete	131	96	10007655491
	163	128	10007655501
2. matt arany	131	96	10007655490
	163	128	10007655500

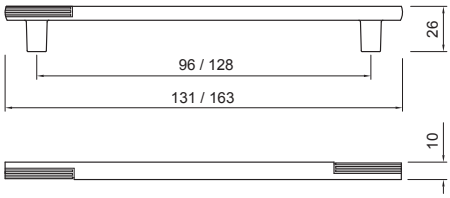

E114 - fém

szín	hosszméret (mm)	furattáv (mm)	cikkszám
fekete	45	-	10007655511
	139	96	10007655521
	235	192	10007655531

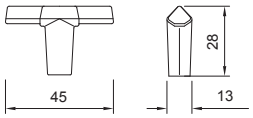

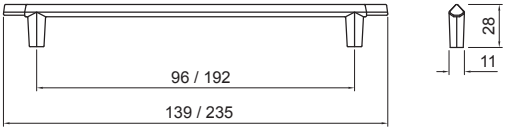

E108-32 - fém

szín	cikkszám
1. matt króm	10007655340
2. fekete	10007655341
3. matt arany	10007655342

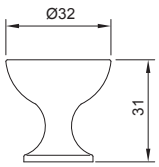

E104-30 - fém

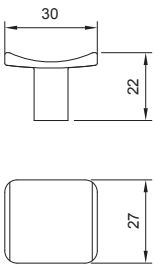

szín	cikkszám
1. matt króm	10007655300
2. fekete	10007655301
3. matt arany	10007655302

E105-30 - fém

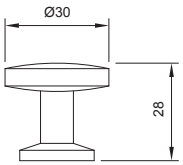

szín	cikkszám
1. matt króm	10007655310
2. fekete	10007655311
3. matt arany	10007655312

E106-30 - fém

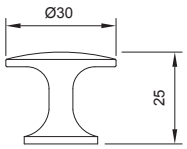

szín	cikkszám
1. matt króm	10007655320
2. fekete	10007655321
3. matt arany	10007655322

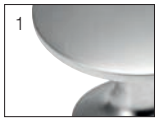

E107-32 - fém

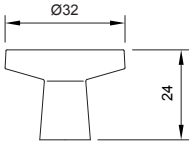

szín	cikkszám
1. matt króm	10007655330
2. fekete	10007655331
3. matt arany	10007655332

2159-40 - fém

SIRO
www.siro.cc

szín	cikkszám
1. nikkel	10007307380
2. matt fekete	10007307381

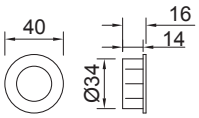

C374B - fém

citterioline

szín	cikkszám
matt króm	10007500655

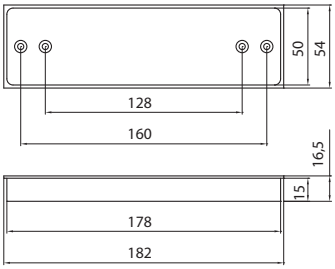

C307 - fém

szín	cikkszám
1. matt króm	10007500130
2. matt nikkel	10007500132
3. titanium	10007500137
4. matt fekete	10007500131

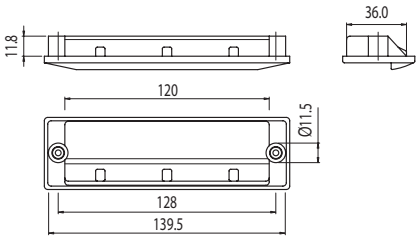

C363C / C363B - fém

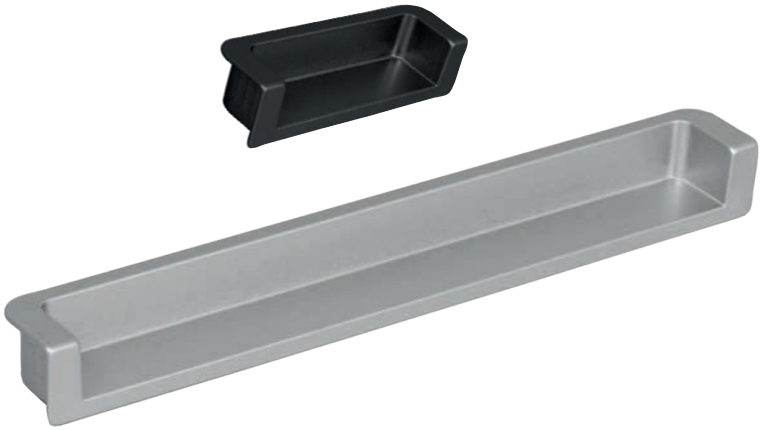

C363C - hosszméret: 70 mm	
1. matt króm	10007500555
2. matt fekete	10007500556

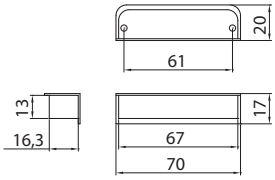

C363B - hosszméret: 168 mm	
1. matt króm	10007500550
2. matt fekete	10007500551

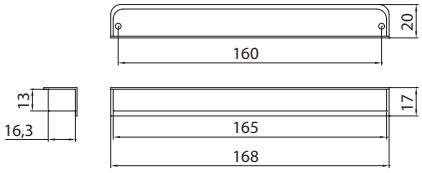

540-75 - fém

szín	cikkszám
antik Firenze	10007551020

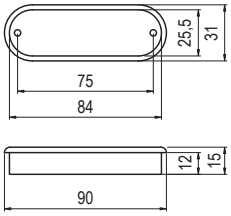

GIUSTI

542-75 - fém

szín	cikkszám
antik Firenze	10007551030

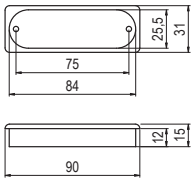

GIUSTI

552.096 / 552.128 - fém

szín	hosszméret (mm)	furattáv (mm)	cikkszám
antik Firenze	112	96	10007551230
	144	128	10007551231

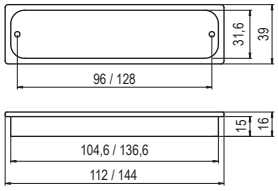

GIUSTI

085 - műanyag

szín	hosszméret (mm)	cikkszám
fekete	82	10007808220
	182	10007808230
	302	10007808240

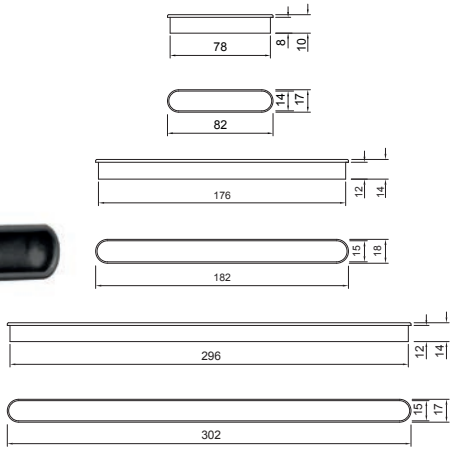

65 - műanyag

szín	cikkszám
1. fehér	10007808150
2. szürke	10007808151
3. fekete	10007808152

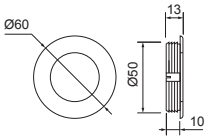

57 - műanyag

szín	cikkszám
matt króm	10007808070

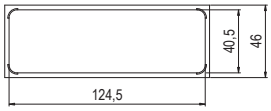

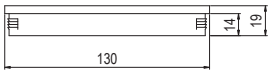

P 273-35 - műanyag

szín	cikkszám
1. fehér	10007807202
2. fekete	10007807204
3. króm	10007807208
4. matt króm	10007807210

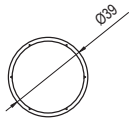

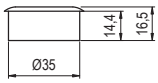

P 274-125 - műanyag

szín	cikkszám
matt króm	10007807222

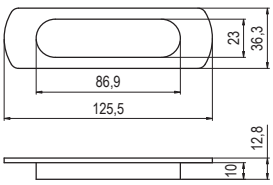

8004-164 - műanyag

SIRO www.siro.cc

szín	cikkszám
matt króm	10007432261

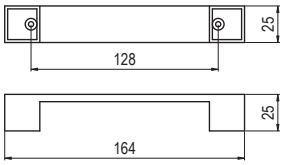

8045-36 - műanyag

szín	cikkszám
1. matt nikkel	10007432180
2. matt króm	10007432181

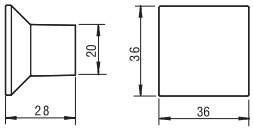

437 - műanyag

szín	cikkszám
1. rózsaszín	10007808190
2. menta	10007808191
3. füstzöld	10007808192
4. búzasárga	10007808193
5. korallkék	10007808194

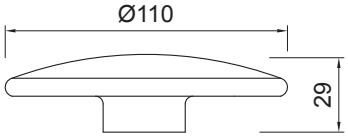

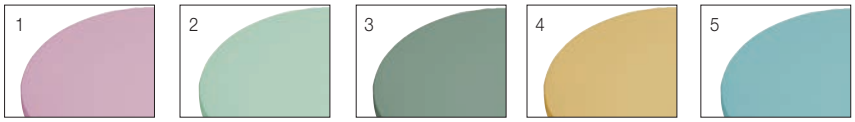

425 - műanyag

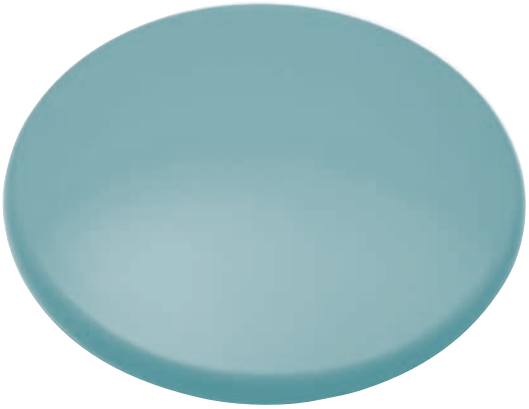

szín	cikkszám
1. rózsaszín	10007808200
2. menta	10007808201
3. füstzöld	10007808202
4. búzasárga	10007808203
5. korallkék	10007808204

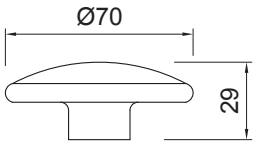

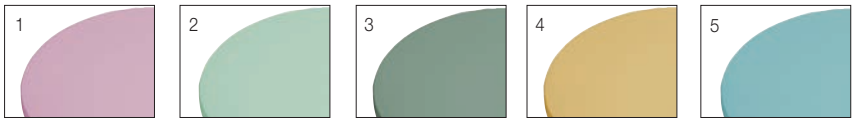

428 - műanyag

szín	cikkszám
1. rózsaszín	10007808210
2. menta	10007808211
3. füstzöld	10007808212
4. búzasárga	10007808213
5. korallkék	10007808214

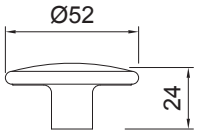

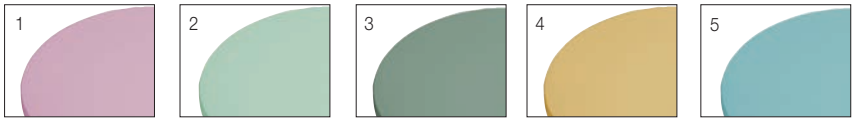

439 - műanyag

szín	cikkszám
1. rózsaszín	10007808160
2. menta	10007808161
3. füstzöld	10007808162
4. búzasárga	10007808163
5. korallkék	10007808164

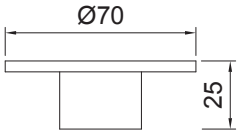

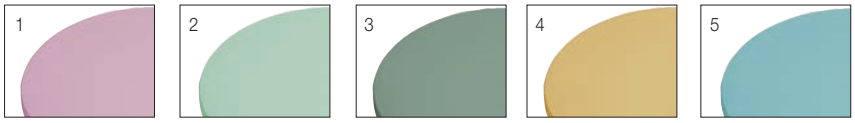

421 - műanyag

szín	cikkszám
1. rózsaszín	10007808170
2. menta	10007808171
3. füstzöld	10007808172
4. búzasárga	10007808173
5. korallkék	10007808174

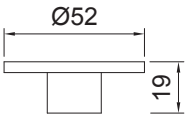

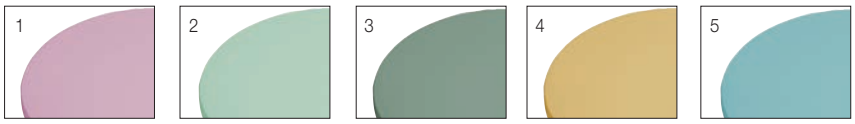

22 - műanyag

szín	cikkszám
1. rózsaszín	10007808180
2. menta	10007808181
3. füstzöld	10007808182
4. búzasárga	10007808183
5. korallkék	10007808184

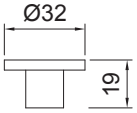

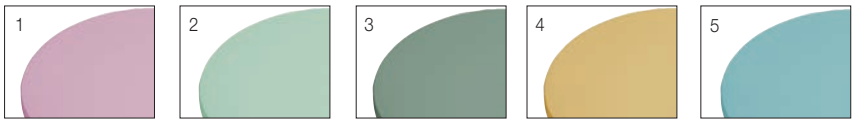

MODERN

2434 - fém

szín	cikkszám
1. nikkel	10008821300
2. szálcsiszolt acél	10008821301
3. matt fekete	10008821302

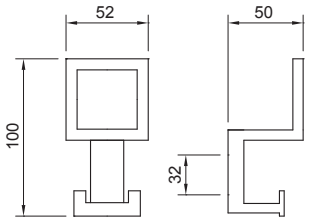

1

2

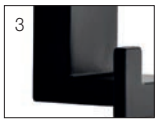
3

2435 - fém

szín	cikkszám
1. nikkel	10008821310
2. szálcsiszolt acél	10008821311
3. matt fekete	10008821312

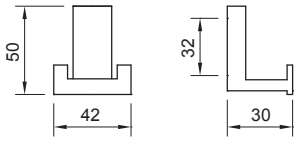

1

2

3

2620 - fém

szín	cikkszám
1. matt fekete	10008821380
2. antikolt réz	10008821381
3. antik arany	10008821382

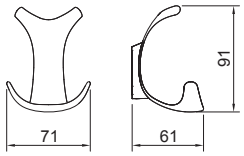

1

2

3

E1037 - fém

szín	cikkszám
1. matt króm	10008860350
2. fekete	10008860351

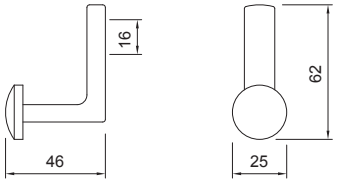

E1038 - fém

szín	cikkszám
1. matt króm	10008860360
2. fekete	10008860361

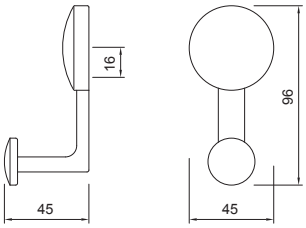

E1045 - fém

szín	cikkszám
1. matt króm	10008860460
2. fekete	10008860461
3. matt arany	10008860462

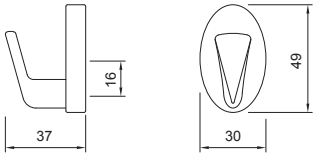

E1039 - fém

szín	cikkszám
1. matt króm	10008860370
2. fekete	10008860371
3. matt arany	10008860372

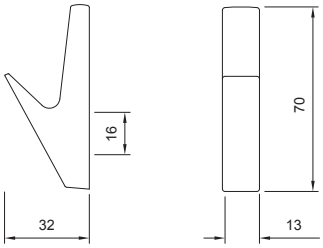

1

2

3

E1040 - fém

szín	cikkszám
1. matt króm	10008860380
2. fekete	10008860381
3. matt arany	10008860382

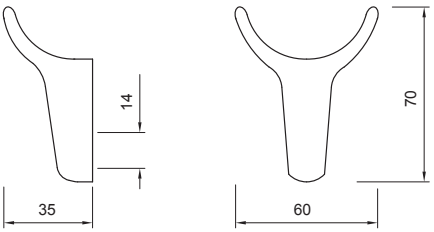

1

2

3

E1044 - fém

szín	cikkszám
1. matt króm	10008860420
2. fekete	10008860421

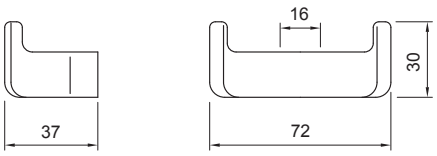

1

2

E1041 - fém

szín	cikkszám
1. matt króm	10008860390
2. fekete	10008860391
3. matt arany	10008860392

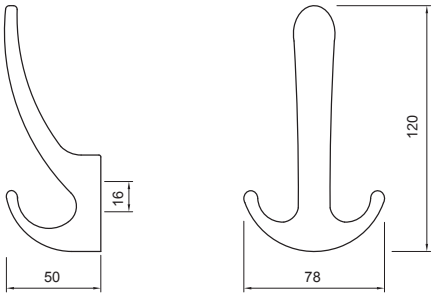

E1042 - fém

szín	cikkszám
1. matt króm	10008860400
2. fekete	10008860401
3. matt arany	10008860402

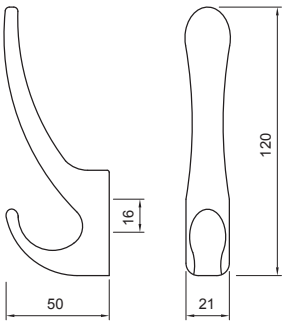

E1043 - fém

szín	cikkszám
1. matt króm	10008860410
2. fekete	10008860411
3. matt arany	10008860412

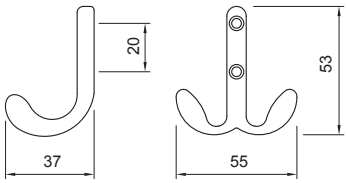

E1046 - fém

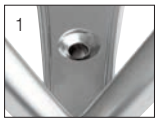

szín	cikkszám
1. matt króm	10008860430
2. fekete	10008860431

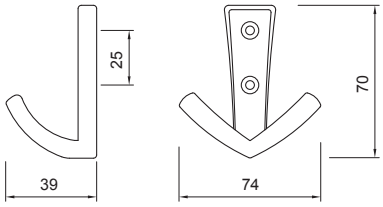

E1047 - fém

szín	cikkszám
1. matt króm	10008860440
2. fekete	10008860441

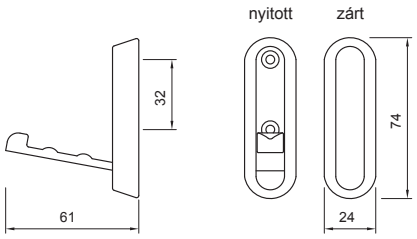

E1048 - fém

szín	cikkszám
1. matt króm	10008860450
2. fekete	10008860451

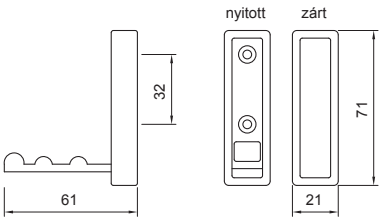

9. fejezet

Bútorpántok

T-type gyorsszerelő kivetőpántok, maximum 35 mm vastag ajtólapokhoz • 95˚

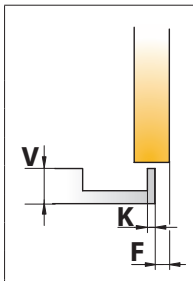

Az ajtók közti mező (**F**) alakulása az ajtó vastagság (**V**) és a pánthelyfurat helyzetének (**K**) függvényében (mm)

V		20	22	24	26	28	30	32	34
K=3	F_{min}	0,6	0,9	1,3	1,7	2,2	4,0	5,9	7,8
K=4	F_{min}	0,6	0,9	1,2	1,7	2,2	3,4	5,2	7,1
K=5	F_{min}	0,6	0,9	1,2	1,6	2,1	2,9	4,6	6,5
K=6	F_{min}	0,6	0,9	1,2	1,5	2,1	2,6	4,1	5,9
K=7	F_{min}	0,6	0,9	1,2	1,5	2,1	2,6	3,6	5,3
K=8	F_{min}	0,6	0,8	1,2	1,5	2,0	2,5	3,2	4,8
K=9	F_{min}	0,6	0,8	1,2	1,5	2,0	2,5	3,1	4,4

Jelmagyarázat

V= az ajtó maximális vastagsága
K= a pánthelyfurat szélének távolsága az ajtó élétől
F= az ajtók közötti mező minimális értéke

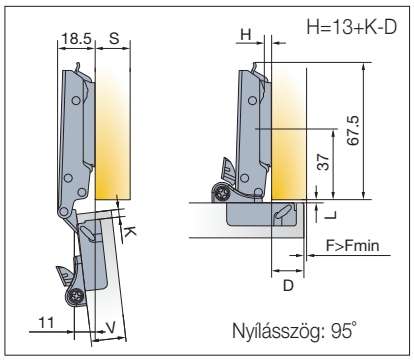

708.0XS0.054.00

Ráütődő, gyorsszerelő, önzáró kivetőpánt, maximum 35 mm vastag ajtólapokhoz állítható csillapítással
Szerelhető a T-type gyorsszerelő pántalátétekkel.
Javasolt pántalátét mérete: **H= 0 mm,**
ha K= 3-9 mm és D= 16-18 mm

10002804750

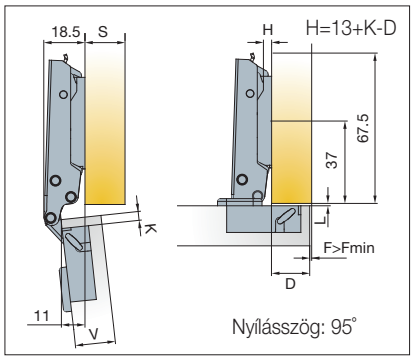

707.0XL0.054.00

Ráütődő, gyorsszerelő, önzáró kivetőpánt, maximum 35 mm vastag ajtólapokhoz
Szerelhető a T-type gyorsszerelő pántalátétekkel.
Javasolt pántalátét mérete: **H= 0 mm,**
ha K= 3-9 mm és D= 16-18 mm

10002804250

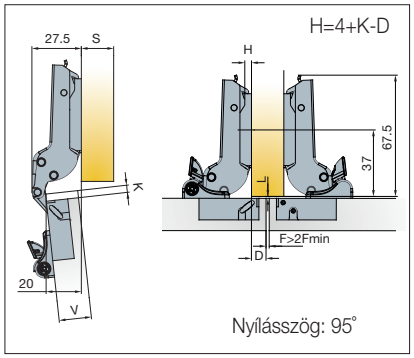

708.0ZS0.054.00

Félig ráütődő, gyorsszerelő, önzáró kivetőpánt, maximum 35 mm vastag ajtólapokhoz állítható csillapítással
Szerelhető a T-type gyorsszerelő pántalátétekkel.
Javasolt pántalátét mérete: **H= 0 mm,**
ha K= 3-9 mm és D= 7-9 mm

10002804760

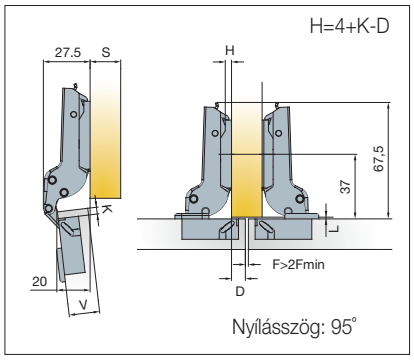

707.0ZL0.054.00

Félig ráütődő, gyorsszerelő, önzáró kivetőpánt, maximum 35 mm vastag ajtólapokhoz
Szerelhető a T-type gyorsszerelő pántalátétekkel.
Javasolt pántalátét mérete: **H= 0 mm,**
ha K= 3-9 mm és D= 7-9 mm

10002804260

FDS

KIVETŐPÁNTOK

- Kitűnő ár-érték arány
- Megbízható minőség
- Csillapított csukódás
- Speciális pántok
- **ANYWAY** - 3 csatlakoztatási lehetőségű gyorsszerelős, klippes pántalátétek
- Akár excenteresen is állítható pántalátét

FDS C82 kivetőpántok

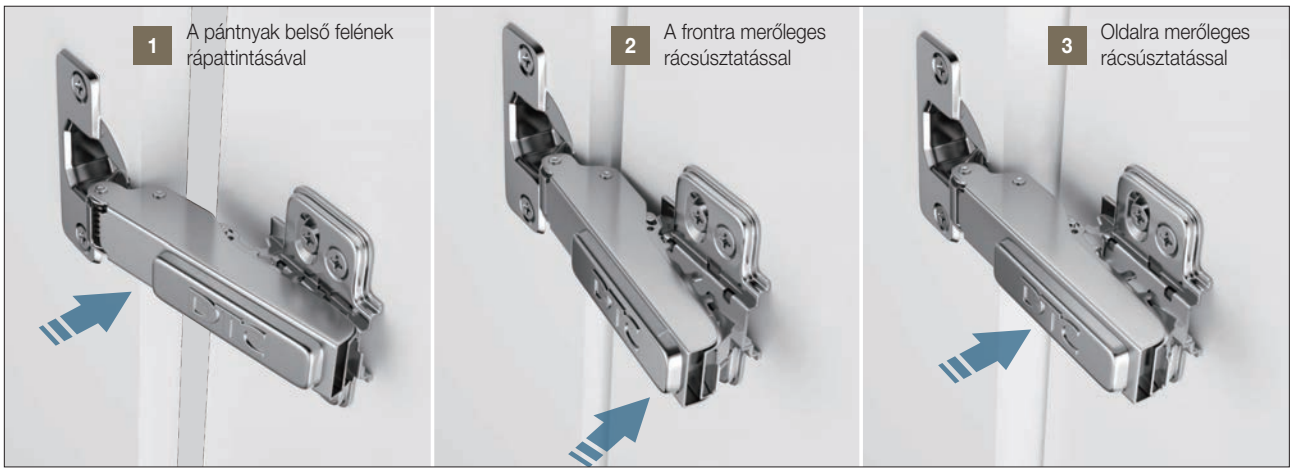

ANYWAY - gyorsszerelős, klippes pántalátétek csatlakoztatási lehetőségei.

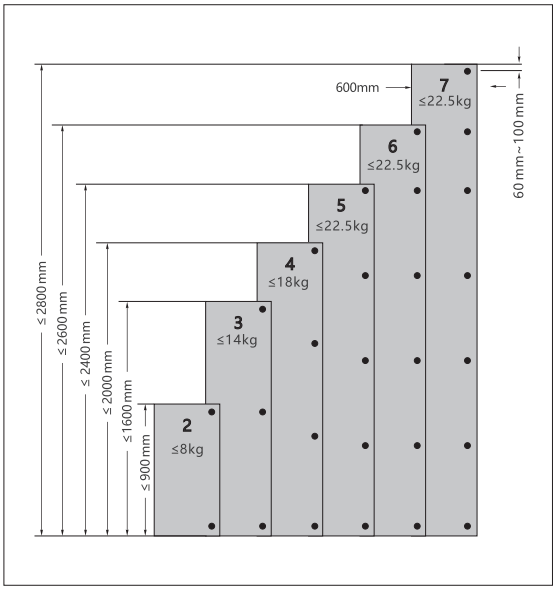

Tájékoztató ábra a pántmennyiség meghatározásához, az ajtóméret és az ajtó súlyának függvényében.

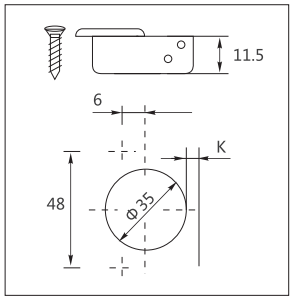

Tájékoztató ábra a pánthelyfurat kialakításáról.

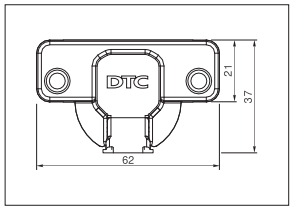

Tájékoztató ábra a pántfej méretéről.

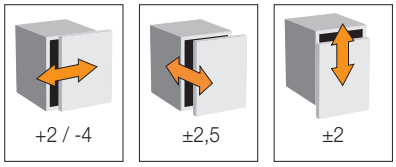

Tájékoztató ábra a pántok állítási lehetőségeiről.
A feltüntetett értékek mm-ben értendők.

Jelmagyarázat

S= oldalvastagság
D= az ajtó takarása az oldalra
T= az ajtó maximális vastagsága

K= a pánthelyfurat szélének távolsága az ajtó élétől
L= az ajtók belső síkjának távolsága az oldal élétől

A= az ajtók közötti mező
H= a pántalátét vastagsága

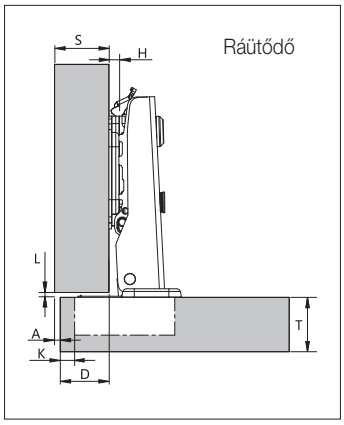

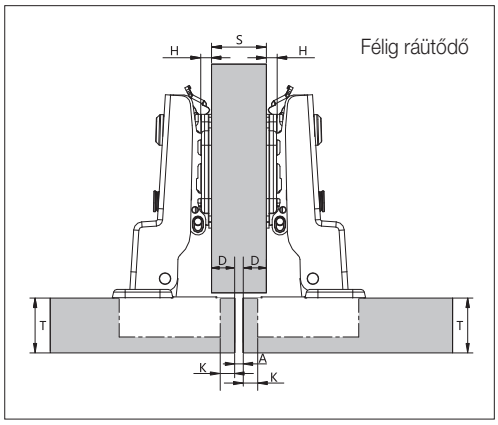

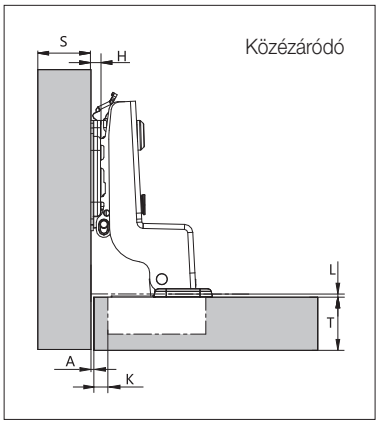

FDS C82 kivetőpántok integrált csillapítóval • 110°

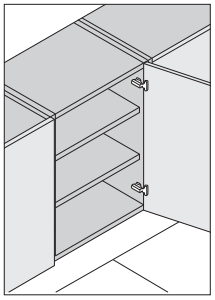

Ajtólap vastagsága: 16-26 mm
Szerelhetők valamennyi FDS C82 pántalátéttel.
Javasolt pántalátét mérete:
H= 0 mm, ha K= 3-6 mm
Nyílásszög: 110˚

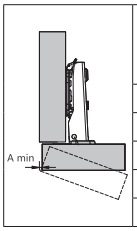

	Az ajtólap és a szekrénytest oldaléle közti távolság (**A**) alakulása az ajtóvastagság (**T**) és a pánthelyfurat helyzetének (**K**) függvényében (mm)											
T		16	17	18	19	20	21	22	23	24	25	26
K=3	**A**	0.6	0.9	1.1	1.4	1.7	2.1	2.5	3.0	3.6	4.4	5.1
K=4		0.6	0.8	1.1	1.3	1.7	2.0	2.4	2.9	3.4	4.0	4.8
K=5		0.6	0.8	1.0	1.3	1.6	1.9	2.3	2.8	3.2	3.8	4.5
K=6		0.6	0.8	1.0	1.3	1.5	1.9	2.2	2.6	3.1	3.6	4.2

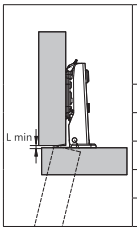

	Az ajtók belső síkjának és a szekrénytest éle közti távolság (**L**) alakulása, az ajtóvastagság (**T**) és a pánthelyfurat helyzetének (**K**) függvényében (mm)											
T		16	17	18	19	20	21	22	23	24	25	26
K=3	**L**	0.0	0.0	0.0	0.0	0.0	0.2	0.5	0.8	1.0	1.3	1.6
K=4		0.6	0.1	0.4	0.7	0.9	1.2	1.5	1.7	2.0	2.3	2.5
K=5		0.8	1.1	1.4	1.6	1.9	2.2	2.4	2.7	3.0	3.2	3.5
K=6		1.8	2.1	2.3	2.6	2.9	3.1	3.4	3.7	3.9	4.2	4.5

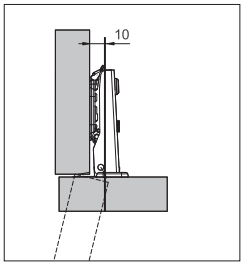

C= a nyitott ajtólap betakarása a szekrény belsejébe ráütődő pánt esetén.
H= 0 mm és K= 5mm

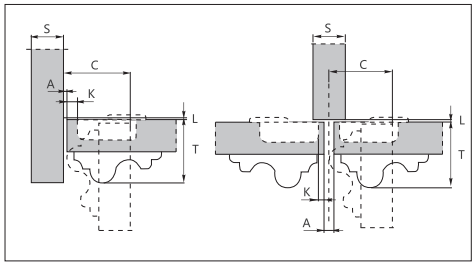

C= az ajtólap betakarása a szekrény belsejébe félig ráütődő és közézáródó pánt esetén
C = 20 + K + A

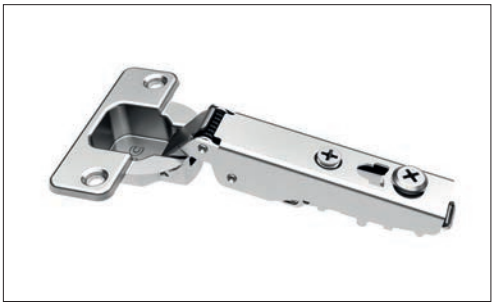

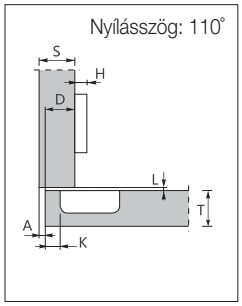

FDS C82 ráütődő

Csillapított csukódású, gyorsszerelő önzáró kivetőpánt, excenteres frontra merőleges állítással, pántnyak takaróval.

10002882000

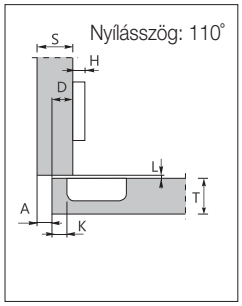

FDS C82 félig ráütődő

Csillapított csukódású, gyorsszerelő önzáró kivetőpánt, excenteres frontra merőleges állítással, pántnyak takaróval.

10002882010

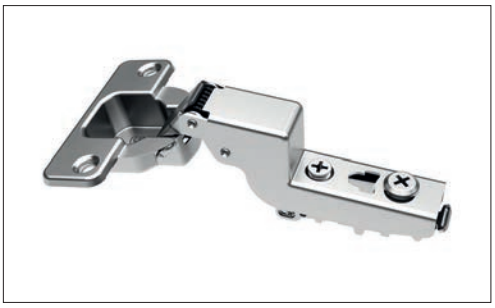

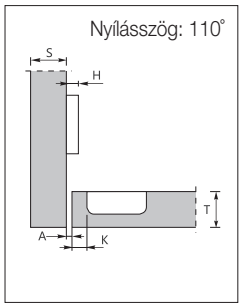

FDS C82 közézáródó

Csillapított csukódású, gyorsszerelő önzáró kivetőpánt, excenteres frontra merőleges állítással, pántnyak takaróval.

10002882020

FDS C82 speciális kivetőpántok integrált csillapítóval • 110°

Ajtólap vastagsága: 16-26 mm • Szerelhetők valamennyi FDS C82 pántalátéttel. • Javasolt pántalátét mérete: **H= 0 mm**, ha K= 3-6 mm • Nyílásszög: 110˚

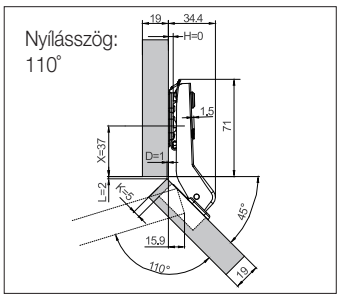

FDS C82 +45˚-os közézáródó

Csillapított csukódású, gyorsszerelő önzáró kivetőpánt, excenteres frontra merőleges állítással, pántnyak takaróval.

10002882040

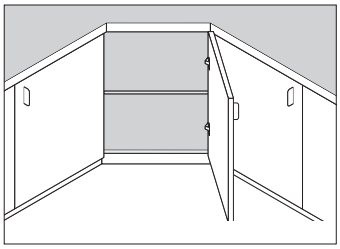

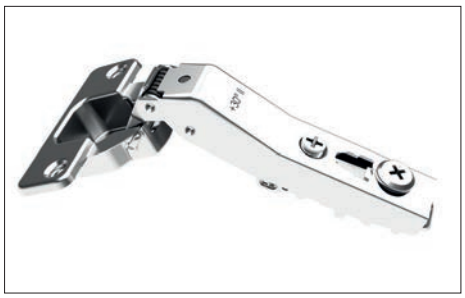

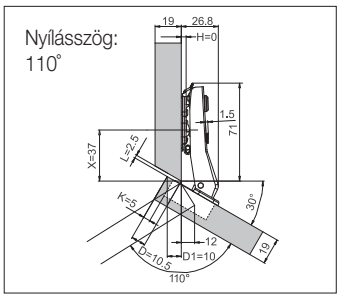

FDS C82 +30˚-os félig ráütődő

Csillapított csukódású, gyorsszerelő önzáró kivetőpánt, excenteres frontra merőleges állítással, pántnyak takaróval.

10002882030

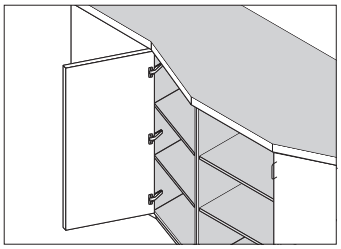

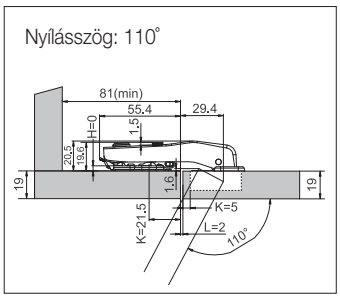

FDS C82 Pillér közézáródó

Csillapított csukódású, gyorsszerelő önzáró kivetőpánt, excenteres fronttal párhuzamos állítással, pántnyak takaróval.

10002882050

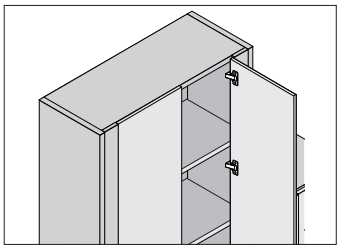

FDS C82 speciális kivetőpántok

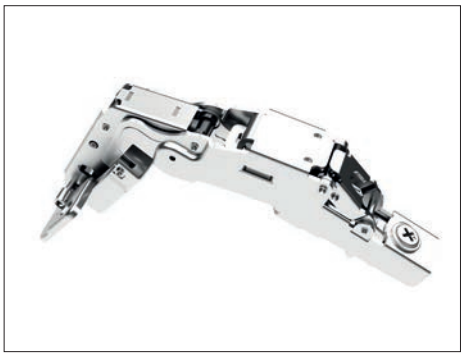

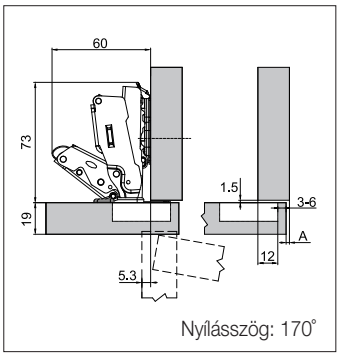

FDS C82 ráütődő 170°-os nyílásszöggel

Csillapított csukódású, gyorsszerelő önzáró kivetőpánt, excenteres frontra merőleges állítással, pántnyak takaróval.
Ajtólap vastagsága: 16-21 mm
Szerelhetők valamennyi FDS C82 pántalátéttel.
Javasolt pántalátét mérete:
H= 0 mm,
ha K= 3-6 mm

10002882060

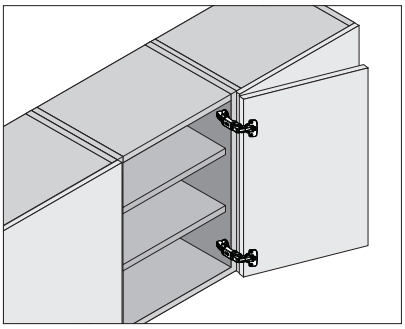

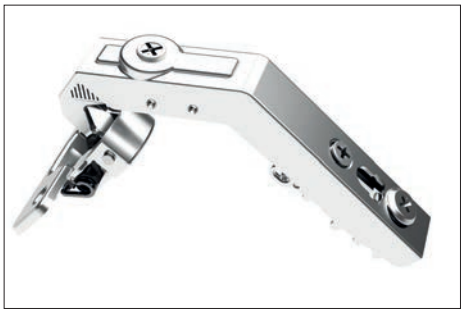

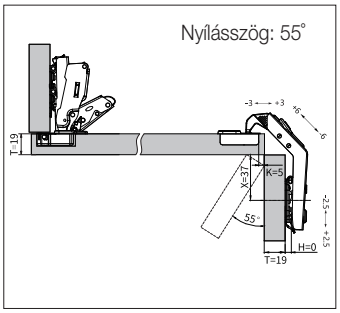

FDS C82 sarokszekrény

Gyorsszerelő önzáró kivetőpánt, excenteres állítással.
170°-os kivetőpánttal együtt használandó!
Ajtólap vastagsága: 18-26 mm
Szerelhetők valamennyi FDS C82 pántalátéttel.
Javasolt pántalátét mérete:
H= 0 mm,
ha K= 3-6 mm

10002882070

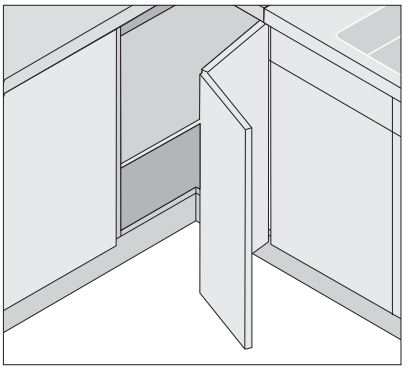

FDS C82 speciális kivetőpántok integrált csillapítóval • 110°

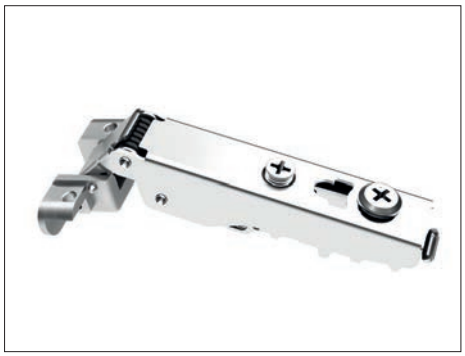

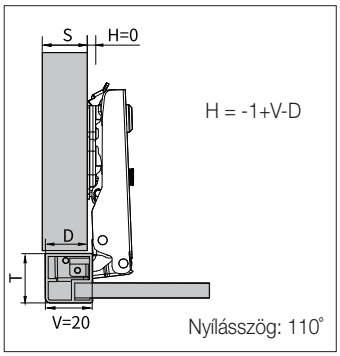

FDS C82 ráütődő keskeny alumíniumkeretes ajtókhoz

Csillapított csukódású, gyorsszerelő önzáró kivetőpánt FA01 profilokhoz, excenteres frontra merőleges állítással, pántnyak takaróval.
Alumínium keretprofil szélessége: 19-22 mm
Szerelhetők valamennyi FDS C82 pántalátéttel.
Javasolt pántalátét mérete:
H= 0 mm, ha K= 3-6 mm

10002882080

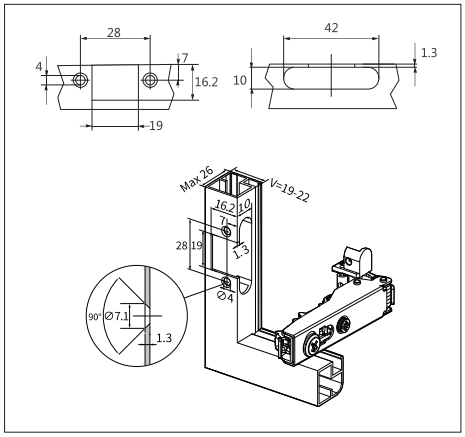

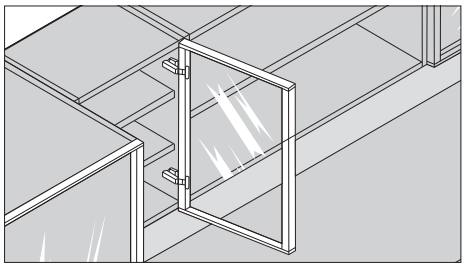

FDS C82 pántalátétek

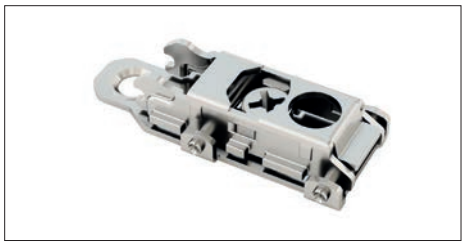

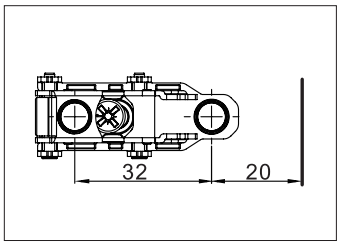

Gyorsszerelős, egyenes excenteres pántalátét

FDS C82 kivetőpántokhoz
csavar nélkül
Excenteresen állítható
méret: **H= 0 mm**

10002882130

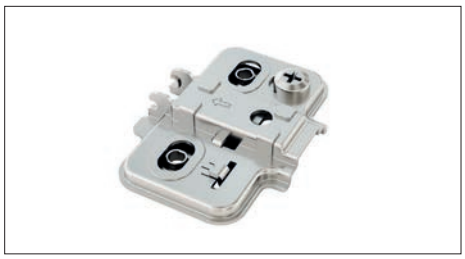

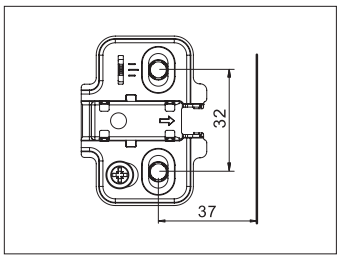

Gyorsszerelős excenteres pántalátét

FDS C82 kivetőpántokhoz
csavar nélkül
Excenteresen állítható
méret: **H= 0 mm**

10002882120

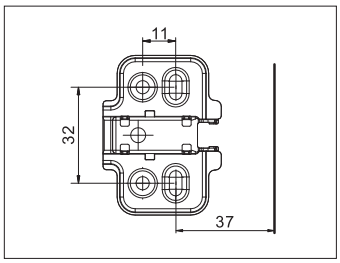

Gyorsszerelős pántalátét, quattro rögzítéssel

FDS C82 kivetőpántokhoz
csavar nélkül
méret: **H= 0 mm**

10002882110

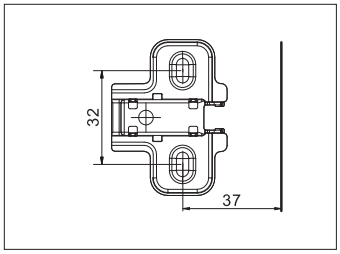

Gyorsszerelős pántalátét

FDS C82 kivetőpántokhoz
csavar nélkül
méret: **H= 0 mm**

10002882100

FDS rugó nélküli kivetőpánt • FDS TST vízszintes felnyíló vasalathoz • 120°

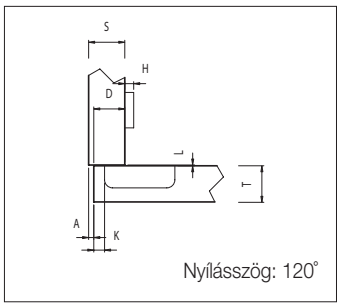

FDS TST STA685

Ráütődő, rugó nélküli, gyorsszerelő kivetőpánt, 120°-os nyílásszöggel, excenteres frontra merőleges állítással.
FDS TST vízszintes felnyíló vasalathoz.
Szerelhető FDS TST SQ00YQ pántalátéttel.
K= 3-6 mm
rendelés: pár

10003337397

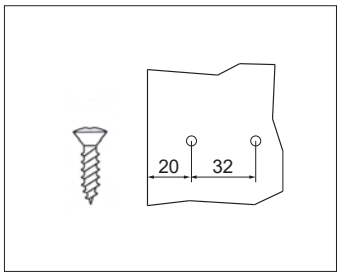

FDS TST SQ00YQ

Gyorsszerelős, egyenes excenteres pántalátét.
FDS TST STA685 puch-open pánthoz
csavar nélkül
H= 0 mm
rendelés: pár

10003337398

HB HOME BOX

KIVETŐPÁNTOK

- Kitűnő ár-érték arány
- Megbízható minőség
- Csillapított csukódás
- Speciális pántok
- Gyorsszerelős-, klippes, excenteresen is állítható pántalátétek
- Színösszhang a sötét színű bútorokkal

HB-203 kivetőpántok integrált csillapítóval • 105°

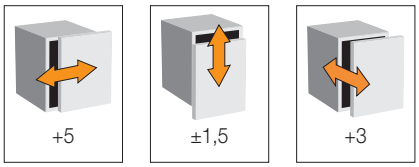

Tájékoztató ábra a pántok állítási lehetőségeiről.
A feltüntetett értékek mm-ben értendők.

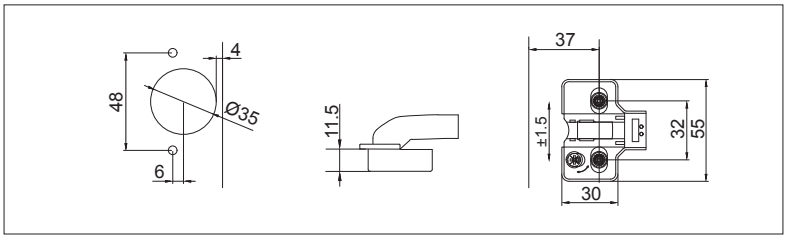

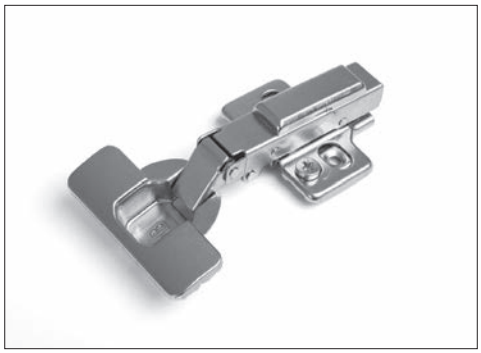

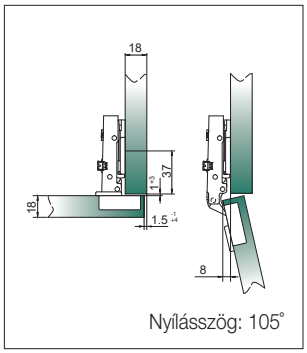

HB-203 ráütődő

Csillapított csukódású, gyorsszerelő önzáró kivetőpánt alátéttel, excenteres magassági és frontra merőleges állítással, pántnyak és pántfej takaróval.
csavar nélkül

10002890505

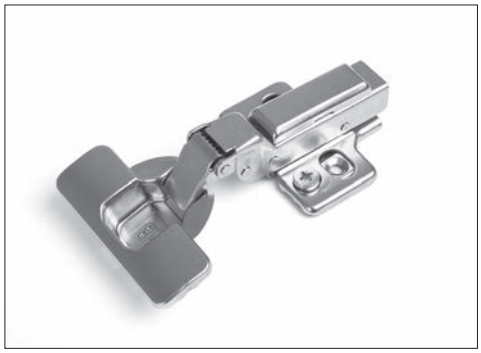

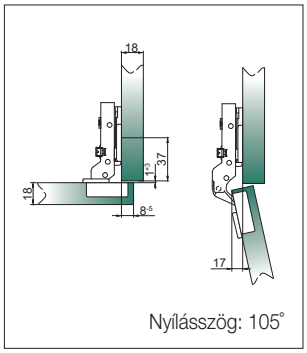

HB-203 félig ráütődő

Csillapított csukódású, gyorsszerelő önzáró kivetőpánt alátéttel, excenteres magassági és frontra merőleges állítással, pántnyak és pántfej takaróval.
csavar nélkül

10002890525

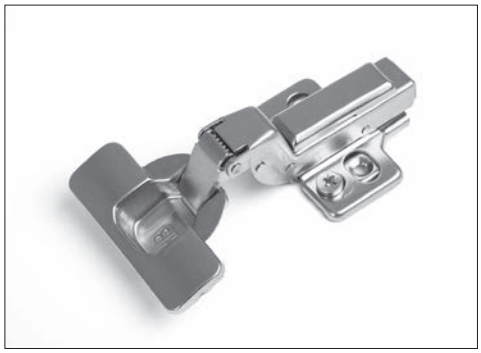

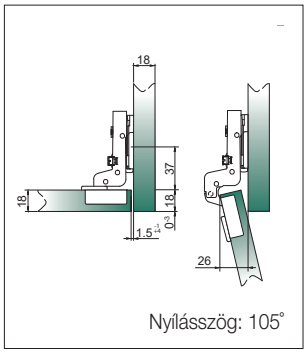

HB-203 közézáródó

Csillapított csukódású, gyorsszerelő önzáró kivetőpánt alátéttel, excenteres magassági és frontra merőleges állítással, pántnyak és pántfej takaróval.
csavar nélkül

10002890515

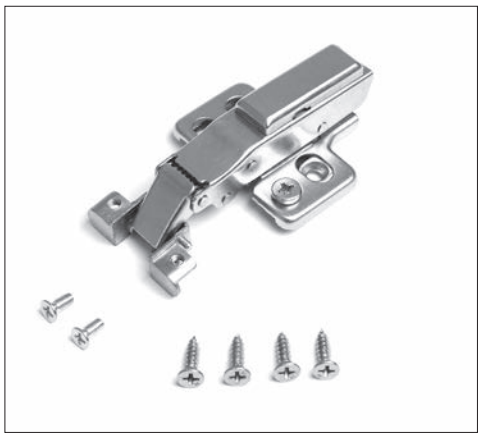

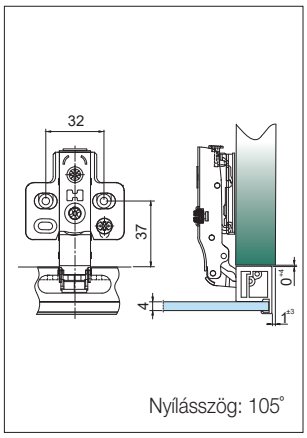

HB-203 keskeny alumíniumkeretes ajtókhoz

Ráütődő, csillapított csukódású, gyorsszerelő önzáró kivetőpánt alátéttel, excenteres magassági és frontra merőleges állítással, pántnyak takaróval.
2 db fémmenetes és 4 db famenetes csavarral

10002890570

HB-203 speciális kivetőpántok integrált csillapítóval • 95° és 160°

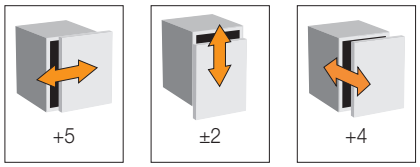

Tájékoztató ábra a pántok állítási lehetőségeiről.
A feltüntetett értékek mm-ben értendők.

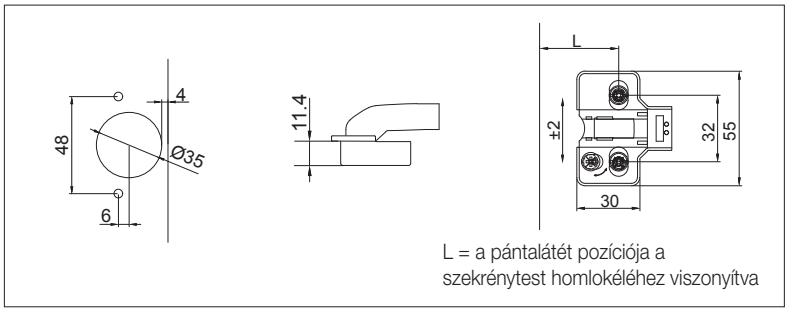

L = a pántalátét pozíciója a szekrénytest homlokéléhez viszonyítva

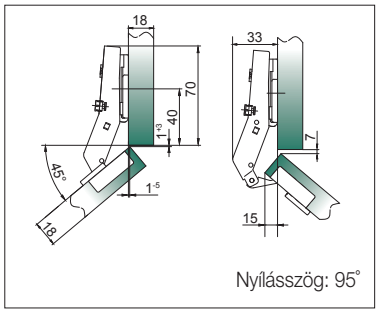

Nyílásszög: 95°

HB-203 +45°-os közézáródó

Csillapított csukódású, gyorsszerelő önzáró kivetőpánt alátéttel, excenteres magassági és frontra merőleges állítással, pántnyak és pántfej takaróval. csavar nélkül
L = 40 mm

10002890540

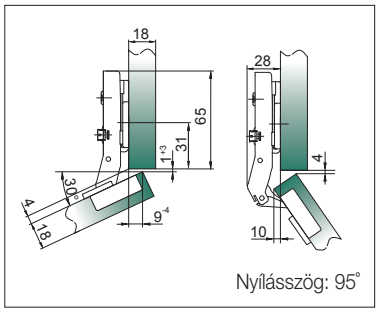

Nyílásszög: 95°

HB-203 +30°-os félig ráütődő

Csillapított csukódású, gyorsszerelő önzáró kivetőpánt alátéttel, excenteres magassági és frontra merőleges állítással, pántnyak és pántfej takaróval. csavar nélkül
L = 31 mm

10002890530

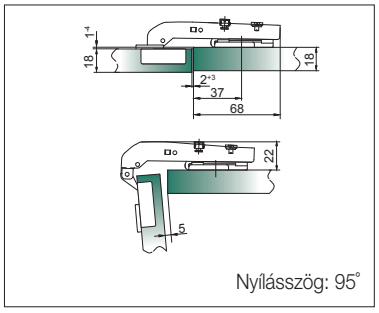

Nyílásszög: 95°

HB-203 Pillér közézáródó

Csillapított csukódású, gyorsszerelő önzáró kivetőpánt alátéttel, excenteres magassági és frontra merőleges állítással, pántnyak és pántfej takaróval. csavar nélkül
L = 37 mm

10002890550

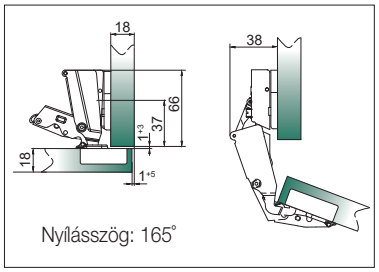

Nyílásszög: 165°

HB-203 +165°-os ráütődő

Csillapított csukódású, gyorsszerelő önzáró kivetőpánt alátéttel, excenteres magassági és frontra merőleges állítással
csavar nélkül
L = 37 mm

10002890560

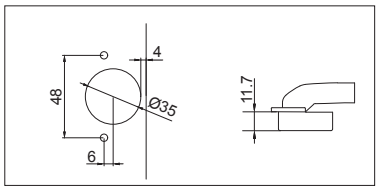

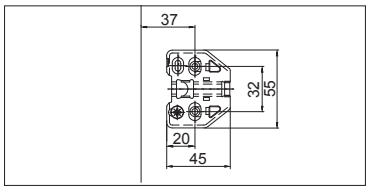

HB-203 Black kivetőpántok integrált csillapítóval • 105°

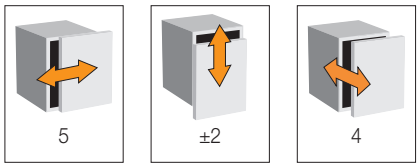

Tájékoztató ábra a pántok állítási lehetőségeiről.
A feltüntetett értékek mm-ben értendők.

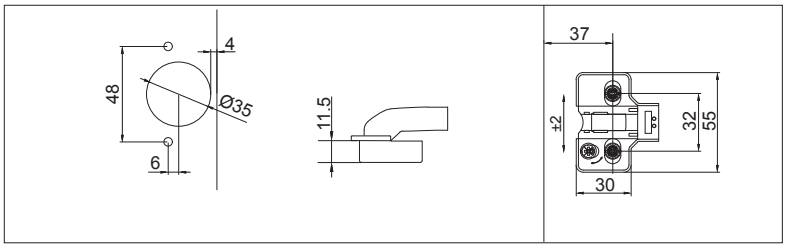

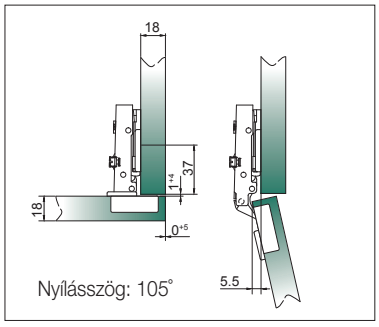

HB-203 Black ráütődő

Csillapított csukódású,
gyorsszerelő önzáró kivetőpánt alátéttel,
excenteres magassági és frontra
merőleges állítással
6 db fekete fa csavarral

10002890700

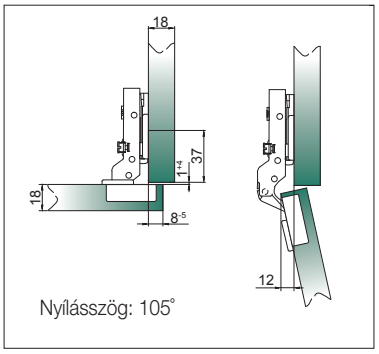

HB-203 Black félig ráütődő

Csillapított csukódású,
gyorsszerelő önzáró kivetőpánt alátéttel,
excenteres magassági és frontra
merőleges állítással
6 db fekete fa csavarral

10002890710

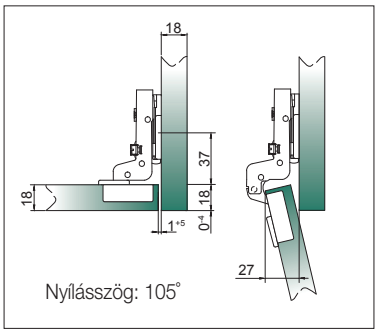

HB-203 Black közézáródó

Csillapított csukódású,
gyorsszerelő önzáró kivetőpánt alátéttel,
excenteres magassági és frontra
merőleges állítással
6 db fekete fa csavarral

10002890720

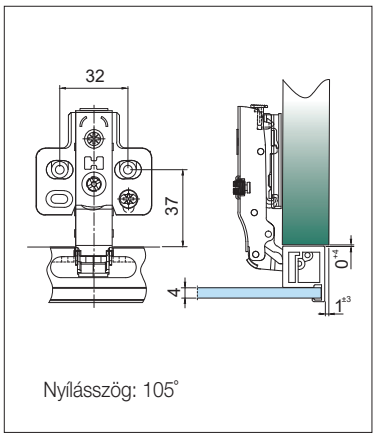

HB-203 Black ráütődő keskeny alumíniumkeretes ajtókhoz

Csillapított csukódású, gyorsszerelő önzáró kivetőpánt alátéttel, excenteres magassági és frontra merőleges állítással, pántnyak takaróval.
2 db fémmenetes és 4 db famenetes fekete csavarral

10002890770

HB push-open • One Touch ajtónyitó vasalat • 105

Mindent egy mozdulattal! Home Box One Touch ajtónyitó vasalat

Egy olyan vasalatot szeretne, amely segítségével az ajtó egyszerre nyílik nyomásra és csukódik csillapítottan? A One Touch a megoldás!

A Home Box One Touch új dimenzióba helyezi a gardróbszekrények működését, de jól alkalmazható konyhai vagy irodai bútorajtók működtetésére is. Míg a korábbi push-open rendszerek esetén az ajtó nyitása az ajtólap megnyomását követően kézi rásegítéssel történt, majd a csukódásnál is vissza kellett nyomni az ajtót (hogy aktiváljuk a nyomásra nyíló funkciót), addig a One Touch esetében - mint azt angol neve is mutatja - mindez egy érintéssel történik:

1. nyitás:
ajtólap megnyomására a One Touch ajtónyitó aktiválódik, és az ajtót teljesen kinyitja

2. zárás:
az ajtó csukódását hagyományos módon megindítjuk kézzel, és a One Touch automatikusan, csillapítottan záródik.

A vasalatból az ajtó súlyának függvényében 3 méret érhető el. Az ajtónyitó vasalat működtetéséhez rugó nélküli pántok szükségesek.

HB One Touch ajtónyitó vasalat

A vasalat alkalmazásával a push-open funkciót a csillapított, lágy csukódású megoldással tudjuk ötvözni.
A rendszerhez a HB push-open kivetőpántot kell alkalmazni.

ajtó súlya (kg)	cikkszám
0,0 – 7,5	10013704000
7,5 – 20,0	10013704020
20,0 – 25,0	10013704040

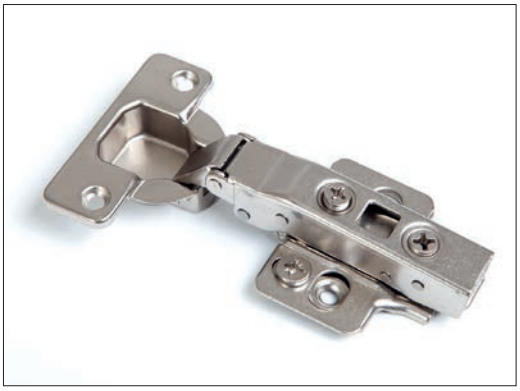

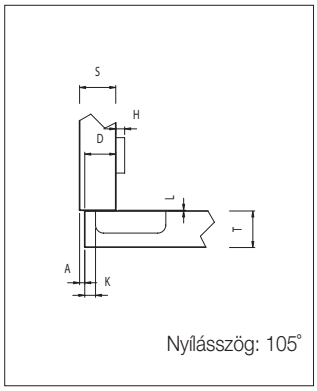

HB push-open kivetőpánt

Ráütődő, rugó nélküli, gyorsszerelő kivetőpánt, excenteres magassági és frontra merőleges állítással.
HB One Touch ajtónyitó vasalathoz.
csavar nélkül.

10002890900

Push-open csappantyúk • Pánttalp jelölő sablon • Pánthely javító lemez

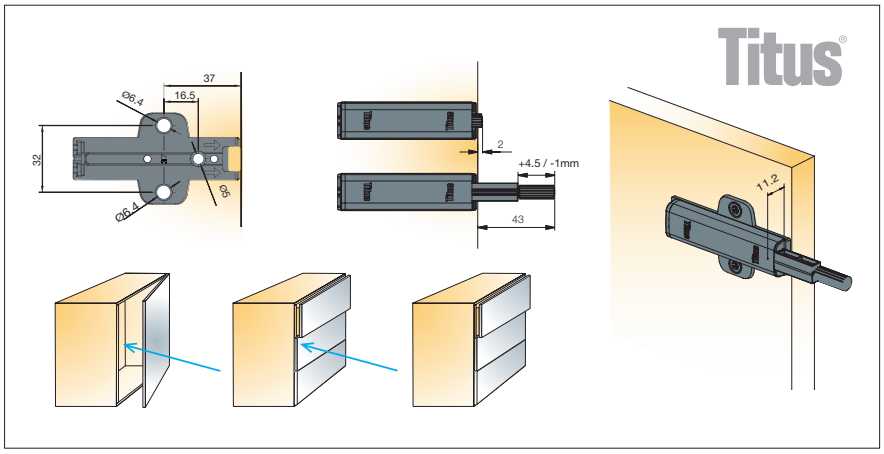

Push-open csappantyú

Minden hagyományos (önbehúzó) pánttal és fiókcsúszóval szerelt megoldást, a csappantyú alkalmazásával push-open rendszerré alakíthatjuk.

10013700750

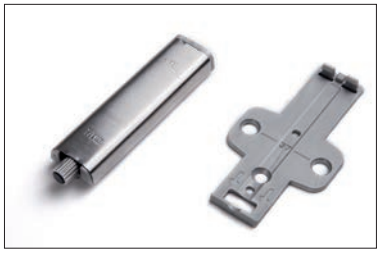

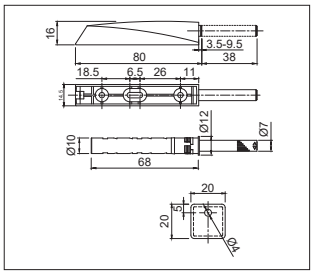

HB mágneses push-open csappantyú

Minden hagyományos (önbehúzó) pánttal és fiókcsúszóval szerelt megoldást, a csappantyú alkalmazásával push-open rendszerré alakíthatjuk. Szerelhető a korpusz élébe fúrva illetve a mellékelt adapter segítségével is.

10013700800

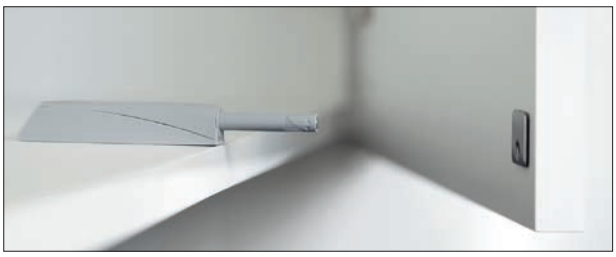

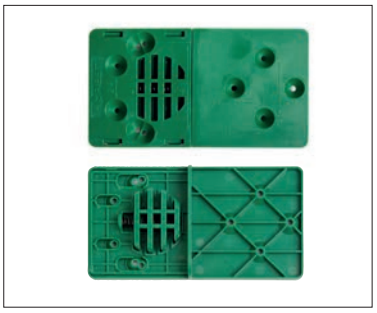

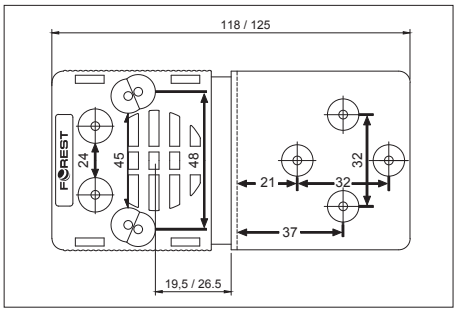

Pánttalp jelölő sablon

A sablon segítségével az Ø35mm-es pántfej- és a hagyományos és egyenes pánttalp rögzítő csavarok helyét lehet feljelölni.
Pántfej sablon pontok:
48/6, 45/9,5 és 24/21mm
A pántfej furat szélének távolsága az ajtólap oldalélétől:
K= 2-9 mm

10002890990

Pánthely javító lemez

A korpuszból vagy az ajtóból kiszakadt pántok javításához • 6 db csavarral

10002890995

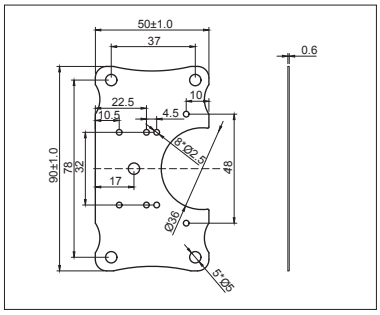

Honlapunkon megtalálhatók a termékek szakszerű szerelését bemutató videó:
www.foresteu.com/filmek

10. fejezet

Fiókrendszerek

FDS
PRO 18

FDS-PRO 18 Duplafalú fém fiókoldal

FDS PRO 18

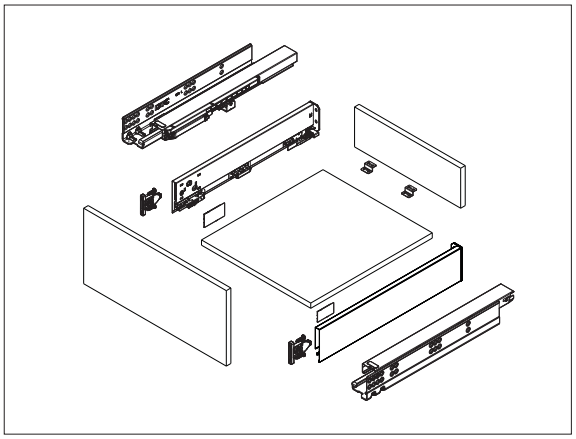

- Csillapított kihúzás és csukódás
- Teljes kihúzás
- Csendes működés
- Rejtett önbehúzó sínrendszer
- Teljes magasságú fém fiókoldal

Evőeszköztartók és fiókrendezők: 5.35

A szett tartalma:
- 1 pár fiókkáva
- 1 pár korpuszsín
- 1 pár takaró sapka
- 2 db előlap rögzítő
- 2 db fiók fenék rögzítő

fehér				
névleges fióksín (mm)	FDS-PRO 18 A	FDS-PRO 18 B	FDS-PRO 18 C	FDS-PRO 18 D
270	10006636000	10006636100	10006636200	10006636300
300	10006636010	10006636110	10006636210	10006636310
350	10006636020	10006636120	10006636220	10006636320
400	10006636030	10006636130	10006636230	10006636330
450	10006636040	10006636140	10006636240	10006636340
500	10006636050	10006636150	10006636250	10006636350
550	10006636060	10006636160	10006636260	10006636360

antracit				
névleges fióksín (mm)	FDS-PRO 18 A	FDS-PRO 18 B	FDS-PRO 18 C	FDS-PRO 18 D
270	10006636400	10006636500	10006636600	10006636700
300	10006636410	10006636510	10006636610	10006636710
350	10006636420	10006636520	10006636620	10006636720
400	10006636430	10006636530	10006636630	10006636730
450	10006636440	10006636540	10006636640	10006636740
500	10006636450	10006636550	10006636650	10006636750
550	10006636460	10006636560	10006636660	10006636760

fehér antracit

FDS Előlap stabilizátor széles fiókokhoz

szín: szürke
rendelés: garnitúra

A szett tartalma:
2 db stabilizátor előlaphoz
4 db csavar a frontrögzítéshez

10006630295

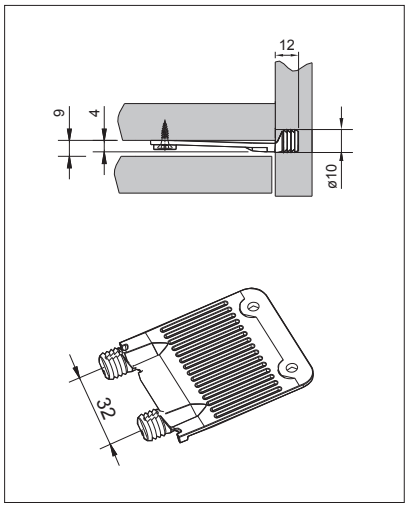

Fiók fenék- és hátlap 18 mm vastagnak kell lennie. Kínálatunkban szereplő forgácslapok a 2. fejezetben találhatóak, amik akár konfekcionálva is megrendelhetőek.

FDS-PRO 18 PO Duplafalú fém fiókoldal

FDS PRO 18

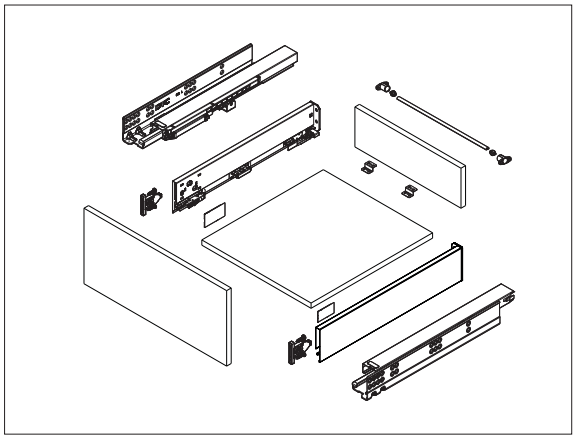

- Teljes kihúzás
- Csendes működés
- Push-open működésű fiók
- Teljes magasságú fém fiókoldal

A szett tartalma:
- 1 pár fiókkáva
- 1 pár Push-open korpuszsín
- 1 pár takaró sapka
- 2 db előlap rögzítő
- 2 db fiók fenék rögzítő

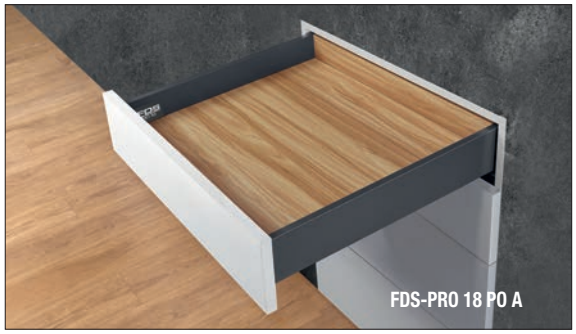

fehér				
névleges fióksín (mm)	FDS-PRO 18 PO A	FDS-PRO 18 PO B	FDS-PRO 18 PO C	FDS-PRO 18 PO D
270	10006637000	10006637100	10006637200	10006637300
300	10006637010	10006637110	10006637210	10006637310
350	10006637020	10006637120	10006637220	10006637320
400	10006637030	10006637130	10006637230	10006637330
450	10006637040	10006637140	10006637240	10006637340
500	10006637050	10006637150	10006637250	10006637350
550	10006637060	10006637160	10006637260	10006637360

antracit				
névleges fióksín (mm)	FDS-PRO 18 PO A	FDS-PRO 18 PO B	FDS-PRO 18 PO C	FDS-PRO 18 PO D
270	10006637400	10006637500	10006637600	10006637700
300	10006637410	10006637510	10006637610	10006637710
350	10006637420	10006637520	10006637620	10006637720
400	10006637430	10006637530	10006637630	10006637730
450	10006637440	10006637540	10006637640	10006637740
500	10006637450	10006637550	10006637650	10006637750
550	10006637460	10006637560	10006637660	10006637760

fehér antracit

FDS-PRO 18 Push-open szinkron rúd

600 mm korpusz szélesség felett javasolt az alkalmazása. NL 350 push-open fiókrendszertől lehet használni (NL270 és NL300 fiókoknál nem lehet alkalmazni).
hossz: 1100 mm
szín: szürke
rendelés: garnitúra

10006637800

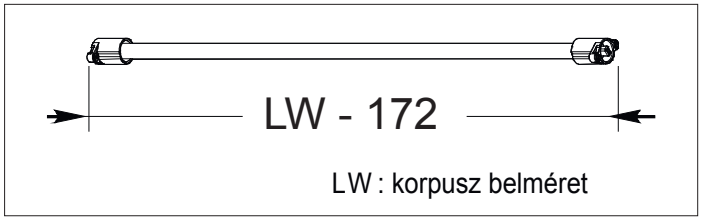

Fiók fenék- és hátlap 18 mm vastagnak kell lennie. Kínálatunkban szereplő forgácslapok a 2. fejezetben találhatóak, amik akár konfekcionálva is megrendelhetőek.

FDS-PRO 18 Belsőfiók kiegészítő és pontozó sablon

FDS PRO 18

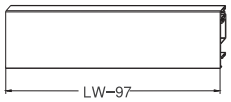

LW: korpusz belméret

Belsőfiók előlap

FDS-PRO 18 fiókrendszerhez.
hossz: 1100 mm

szín	cikkszám
fehér	10006638040
antracit	10006638140

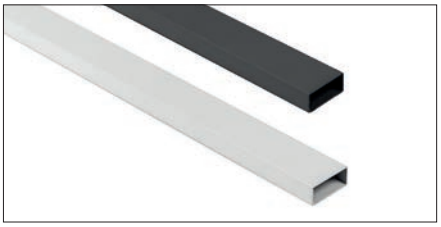

LW: korpusz belméret

Belsőfiók magasító rúd

FDS-PRO 18 C és D fiókrendszerhez.
hossz: 1100 mm

szín	cikkszám
fehér	10006638050
antracit	10006638150

FDS-PRO 18 A és B

Belsőfiók előlaprögzítő

FDS-PRO 18 fiókrendszerhez.
rendelés: pár

fiók rendszer	cikkszám	
	fehér	antracit
FDS-PRO 18 A	10006638000	10006638100
FDS-PRO 18 B	10006638010	10006638110
FDS-PRO 18 C	10006638020	10006638120
FDS-PRO 18 D	10006638030	10006638130

FDS-PRO 18 C és D

Fiókelő pontozó sablon

FDS-PRO 18 fiókrendszerhez.
rendelés: pár

fiók magasság	cikkszám
FDS-PRO 18 A	10006637810
FDS-PRO 18 B	10006637820
FDS-PRO 18 C és D	10006637830

FDS-PRO 18 A

FDS-PRO 18 B

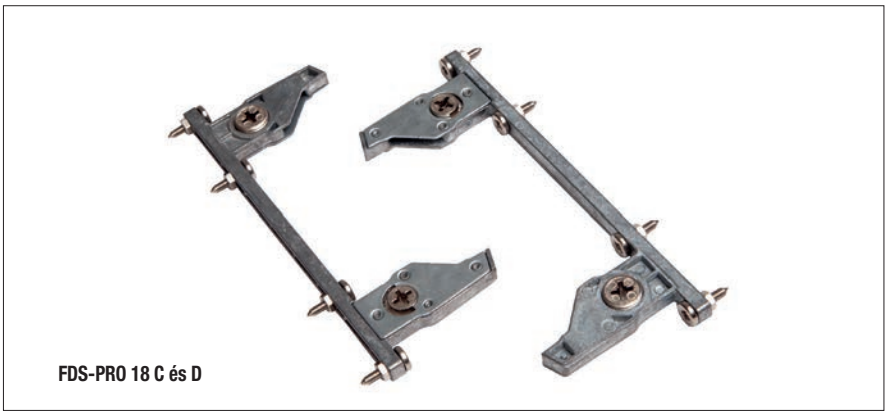

FDS-PRO 18 C és D

FDS-PRO 18 Tervezési segédlet

FDS PRO 18

FDS-PRO 18 A

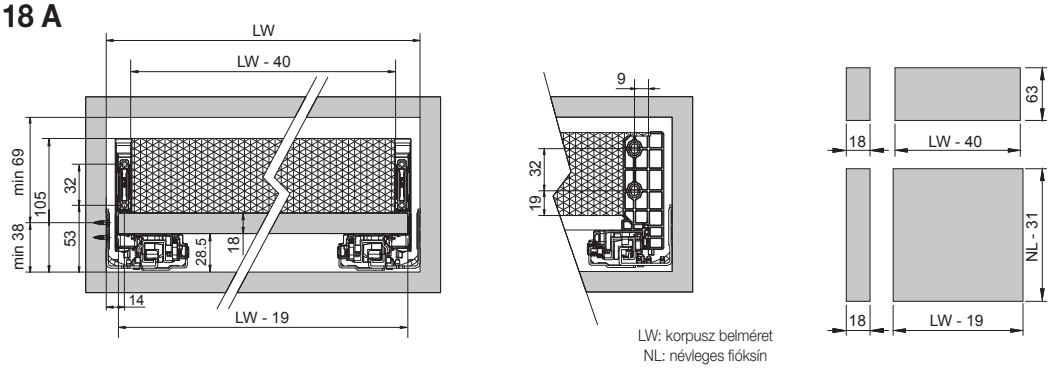

FDS-PRO 18 B

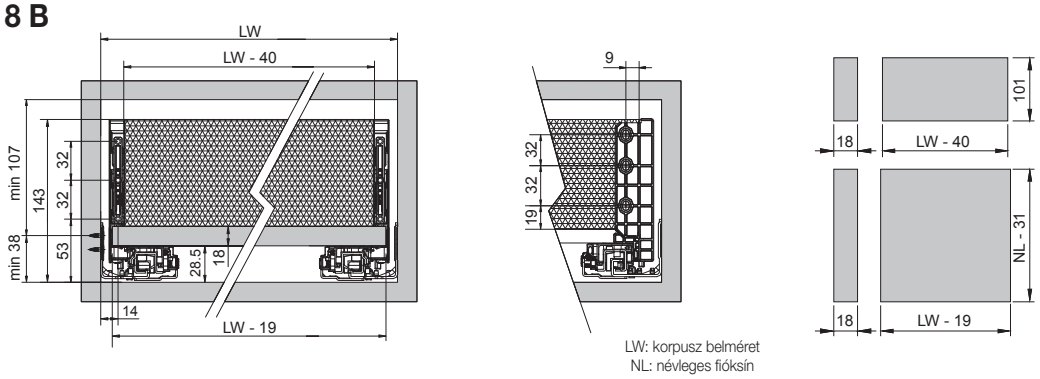

FDS-PRO 18 C

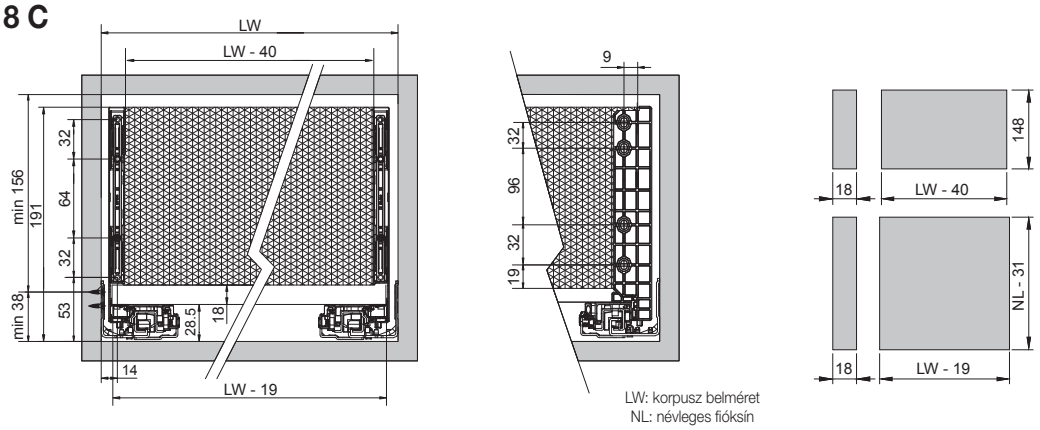

FDS-PRO 18 D

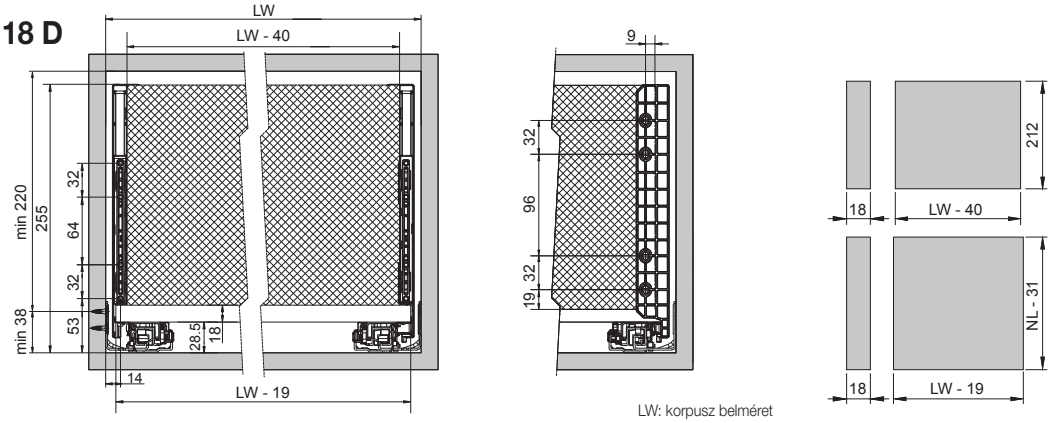

Fiók fenék- és hátlap 18 mm vastagnak kell lennie. Kínálatunkban szereplő forgácslapok a 2. fejezetben találhatóak, amik akár konfekcionálva is megrendelhetőek.

FDS-PRO 18 Tervezési segédlet

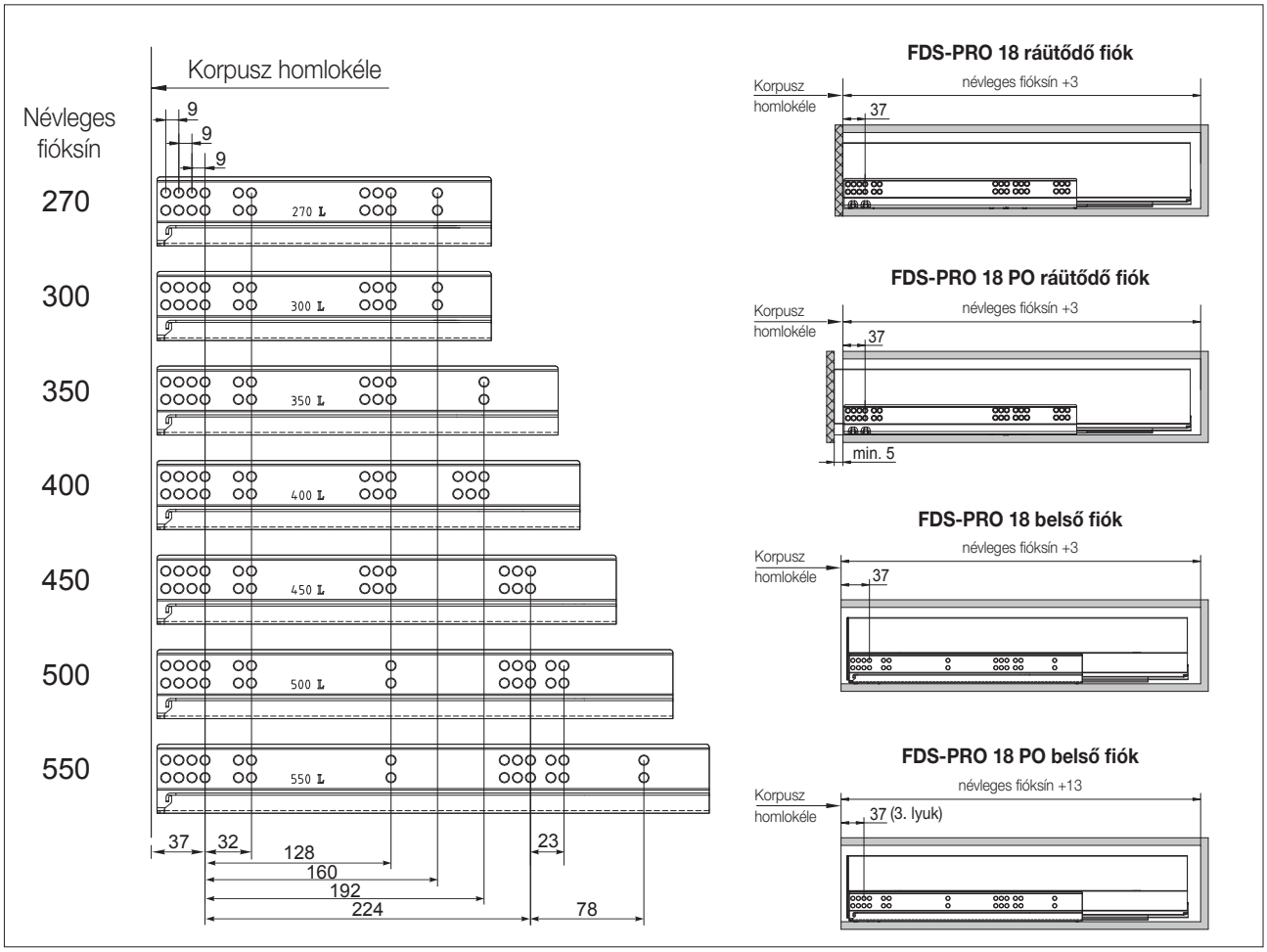

FDS-PRO 18 Fiókelő beállítás segédlet

FDS-PRO 18 A és B fiók esetén:

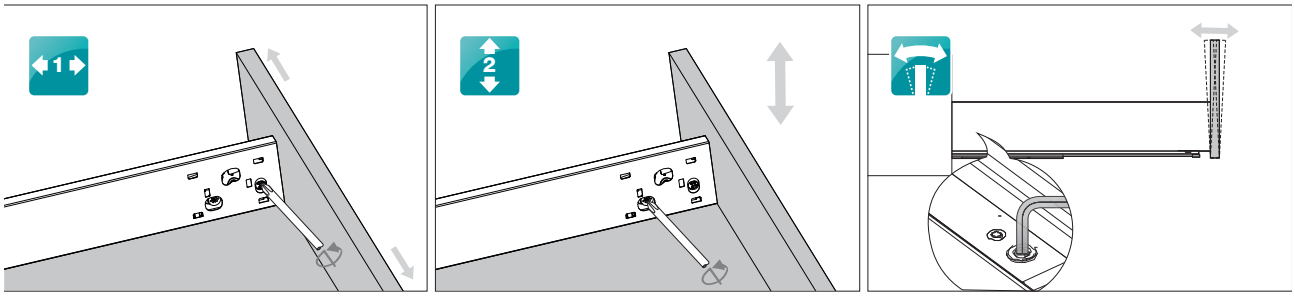

FDS-PRO 18 C és D fiók esetén:

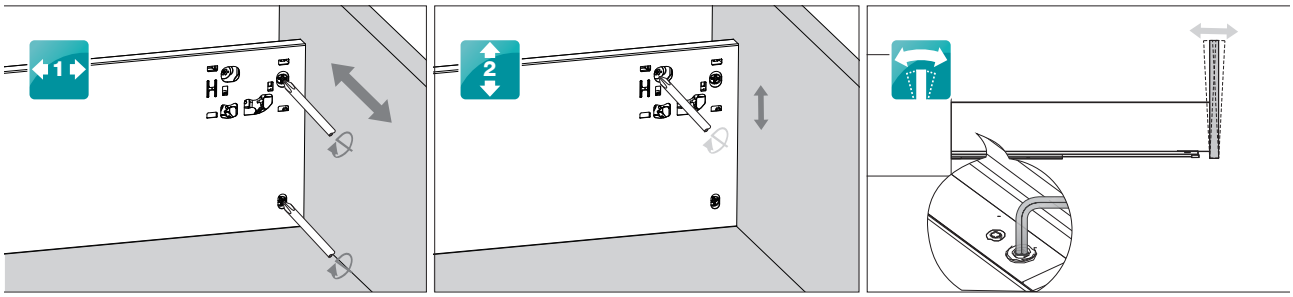

FDS
FDS
FDS
CLASSIC

FDS-CLASSIC Duplafalú fém fiókoldal

FDS CLASSIC

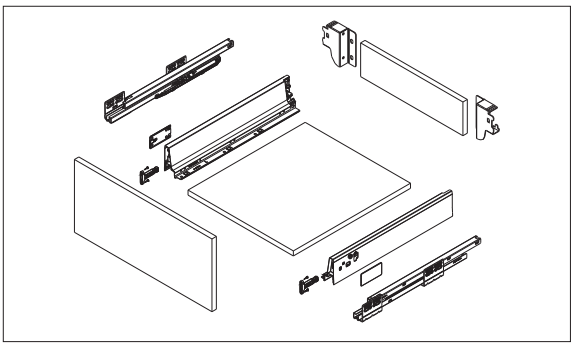

- Csillapított kihúzás és csukódás
- Teljes kihúzás
- Csendes működés
- Rejtett önbehúzó sínrendszer

16 | kg 40 | 1 | 1.5

A szett tartalma:
- 1 pár fiókkáva
- 1 pár korpuszsín
- 1 pár takaró sapka
- 1 pár hátfal rögzítő
- 2 db előlap rögzítő
- (B és D magasság esetén fiók magasító korlát)

Evőeszköztartók és fiókrendezők: 5.35

fehér				
névl. fióksín (mm)	FDS-CLASSIC A	FDS-CLASSIC B	FDS-CLASSIC D	FDS-CLASSIC N
270	10006623000	10006623100	10006623200	
300	10006623010	10006623110	10006623210	
350	10006623020	10006623120	10006623220	
400	10006623030	10006623130	10006623230	
450	10006623040	10006623140	10006623240	
500	10006623050	10006623150	10006623250	10006623290
550	10006623060	10006623160	10006623260	

antracit				
névl. fióksín (mm)	FDS-CLASSIC A	FDS-CLASSIC B	FDS-CLASSIC D	FDS-CLASSIC N
270	10006624000			
300	10006624010	10006624110	10006624210	
350	10006624020	10006624120	10006624220	
400	10006624030	10006624130	10006624230	
450	10006624040	10006624140	10006624240	
500	10006624050	10006624150	10006624250	10006624290
550	10006624060	10006624160	10006624260	

fehér antracit

FDS Előlap stabilizátor széles fiókokhoz

szín: szürke • rendelés: garnitúra
A szett tartalma:
2 db stabilizátor előlaphoz
4 db csavar a frontrögzítéshez

10006630295

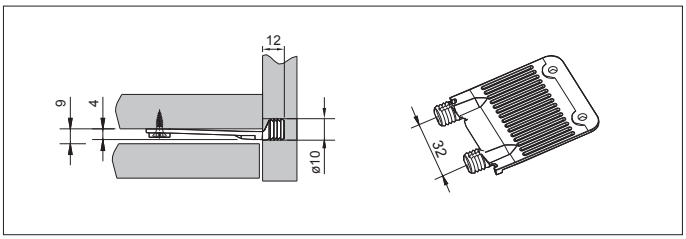

típus	szín	táblaméret (mm)	cikkszám
W960 SM	bázis fehér	2800 x 2070 x16	20010962160
U963 ST9	gyémánt szürke		20010963160

Fiók fenék- és hátlap

A fiókrendszereknél a fenék- és a hátlapnak 16 mm vastagnak kell lennie. Ezt vagy 18 mm vastag lap visszamarásával lehet kivitelezni, vagy 16 mm-es lapot kell alkalmazni. A kínálatunkban szerepel a fiókoldalak színével harmonizáló színű 16 mm vastag forgácslap is, amely akár konfekcionáltan is megrendelhető.

FDS-CLASSIC PO Duplafalú fém fiókoldal

FDS CLASSIC

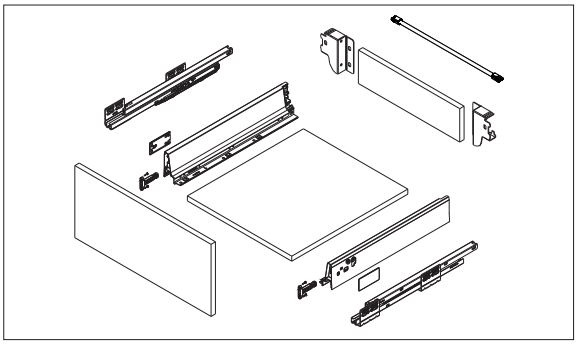

- Teljes kihúzás
- Csendes működés
- Push-open működésű fiók

A szett tartalma:
- 1 pár fiókkáva
- 1 pár Push-open korpuszsín
- 1 pár takaró sapka
- 1 pár hátfal rögzítő
- 2 db előlap rögzítő
- (B és D magasság esetén fiók magasító korlát)

fehér			
névleges fióksín (mm)	FDS-CLASSIC PO A	FDS-CLASSIC PO B	FDS-CLASSIC PO D
300	10006623310		
350	10006623320	10006623420	10006623520
400	10006623330	10006623430	10006623530
450	10006623340	10006623440	10006623540
500	10006623350	10006623450	10006623550
550	10006623360	10006623460	10006623560

antracit			
névleges fióksín (mm)	FDS-CLASSIC PO A	FDS-CLASSIC PO B	FDS-CLASSIC PO D
300	10006624310		
350	10006624320	10006624420	10006624520
400	10006624330	10006624430	10006624530
450	10006624340	10006624440	10006624540
500	10006624350	10006624450	10006624550
550	10006624360	10006624460	10006624560

fehér antracit

FDS-CLASSIC Push-open szinkron rúd

600 mm korpusz szélesség felett javasolt az alkalmazása. PO fiókrendszernél a két oldalon elhelyezkedő fióksínek egyidejű záródását illetve kilökését biztosítja..
hosszúság: 1.100 mm
szín: szürke
rendelés: garnitúra

10006631590

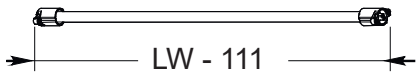

LW: korpusz belméret

FDS-CLASSIC Belső fiókhoz kiegészítők

FDS CLASSIC

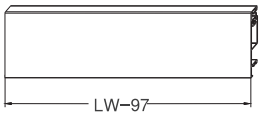

LW: korpusz belméret

Belsőfiók előlap

FDS-CLASSIC fiókrendszerhez.
hossz: 1100 mm

szín	cikkszám
fehér	10006623650
antracit	10006624650

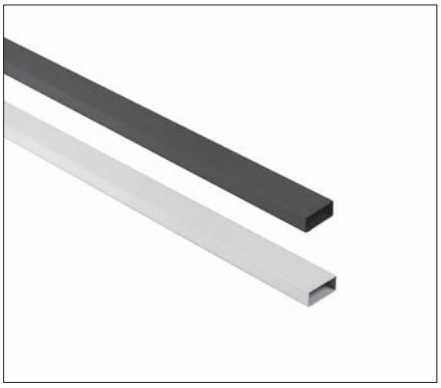

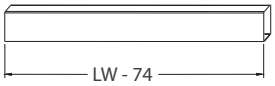

LW: korpusz belméret

Belsőfiók magasító rúd

FDS-CLASSIC D fiókrendszerhez.
hossz: 1100 mm

szín	cikkszám
fehér	10006623660
antracit	10006624660

Belsőfiók előlaprögzítő

FDS-CLASSIC fiókrendszerhez.
rendelés: pár

fiók rendszer	szín • cikkszám	
	fehér	antracit
FDS-CLASSIC A	10006623600	10006624600
FDS-CLASSIC B	10006623610	10006624610
FDS-CLASSIC D	10006623620	10006624620

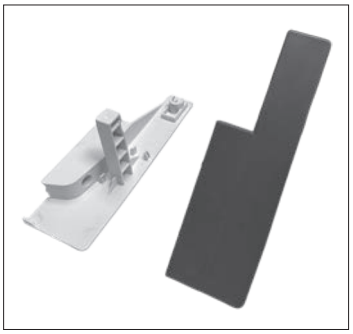

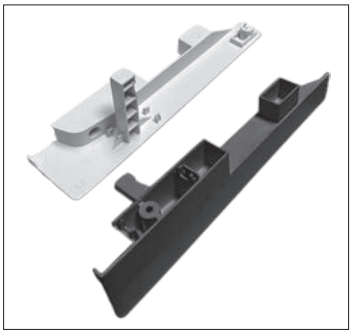

FDS-CLASSIC Kiegészítők

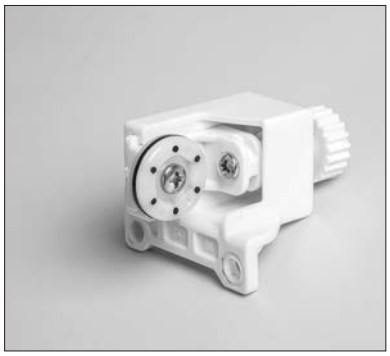

FDS Quick stabilizátor

FDS-CLASSIC rendszerhez
(kivétel „N” magasság). Könnyedén, fokozatmentesen állítható.
Használata 600 mm-nél szélesebb fiókoknál ajánlott. A fiók egyenletes mozgását biztosítja.
Szükség esetén utólag is beszerelhető.

rendelés: pár

Minimális szekrénytest mélység:
névleges fióksín +27 mm

10006630290

FDS Stabilizátor

FDS-CLASSIC rendszerhez
(kivétel „N” magasság).
Használata 600 mm-nél szélesebb fiókoknál ajánlott. A fiók egyenletes mozgását biztosítja.
Szükség esetén utólag is beszerelhető.

keresztrúd hossz: 1205 mm

Minimális szekrénytest mélység:
névleges fióksín +29 mm

névleges fióksín (mm)	cikkszám
500	10006630280
550	10006630285

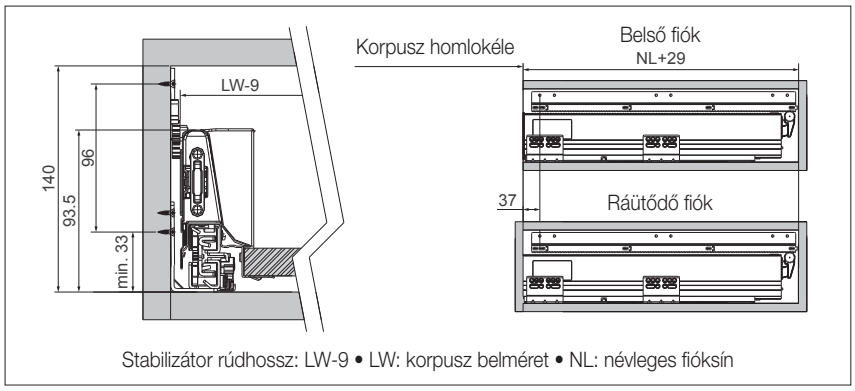

Stabilizátor rúdhossz: LW-9 • LW: korpusz belméret • NL: névleges fióksín

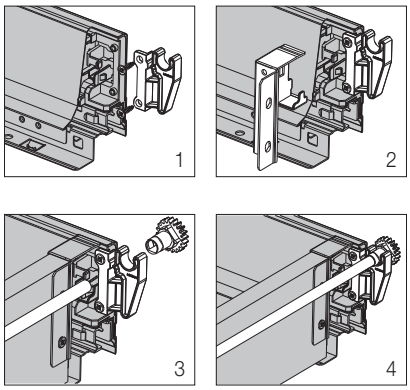

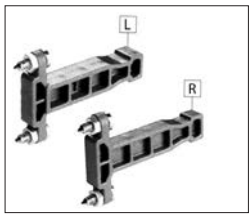

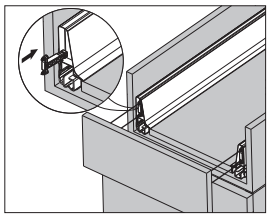

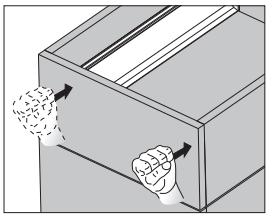

Fiókelő pontozó sablon

FDS-CLASSIC és FDS-CLASSIC PO rendszerekhez. A sablont az előlaptartó helyére illesztve jelöljük ki a rögzítő csavarok helyét.
A garnitúra egy jobbos és egy balos sablont tartalmaz.
rendelés: garnitúra

10006630490

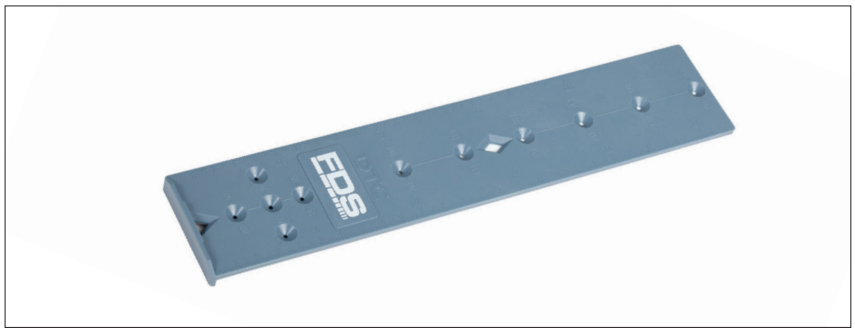

FDS Jelölő sablon

A sablont a szekrénytest homlokéléhez illesztve fiókcsúszó rögzítő csavarjainak helyét tudjuk felrajzolni, pontozni.

Alkalmazható:
- FDS-CLASSIC / CLASSIC PO
- FDS-PRO 18 / PRO 18 PO
- FDS-FF
- FDS-RCSA+
- FDS bútorpánt talp

10006630485

FDS-CLASSIC Tervezési segédlet

FDS CLASSIC

FDS-CLASSIC N

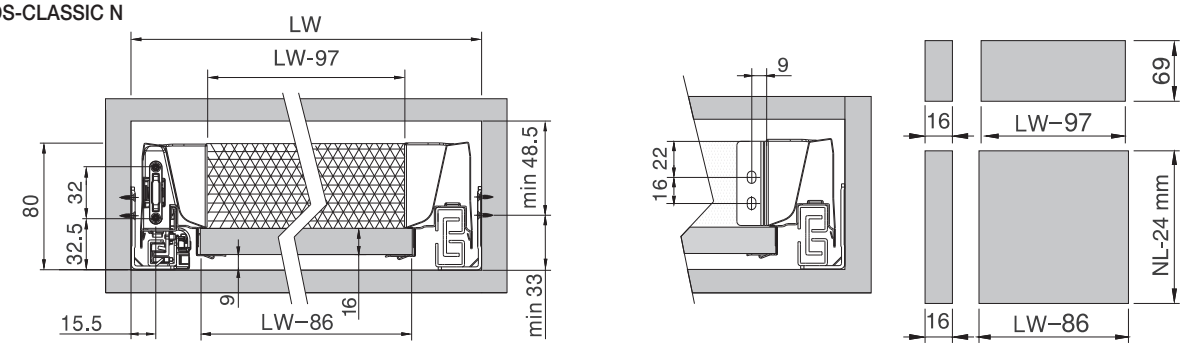

FDS-CLASSIC A

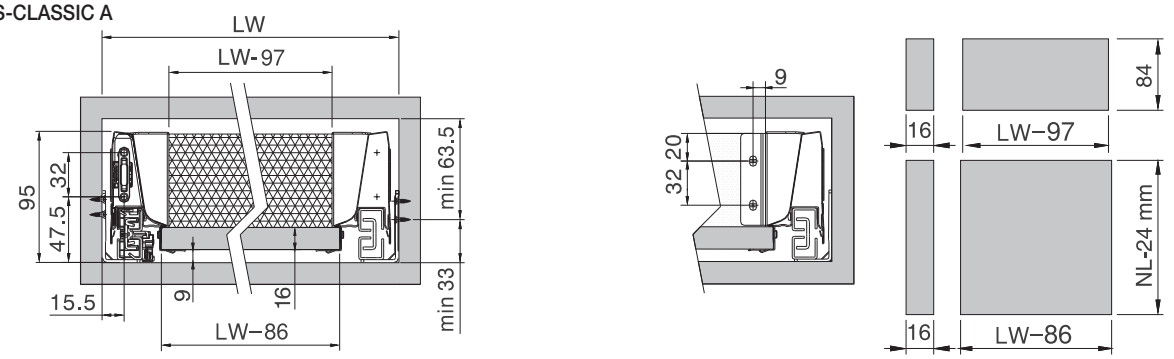

FDS-CLASSIC B

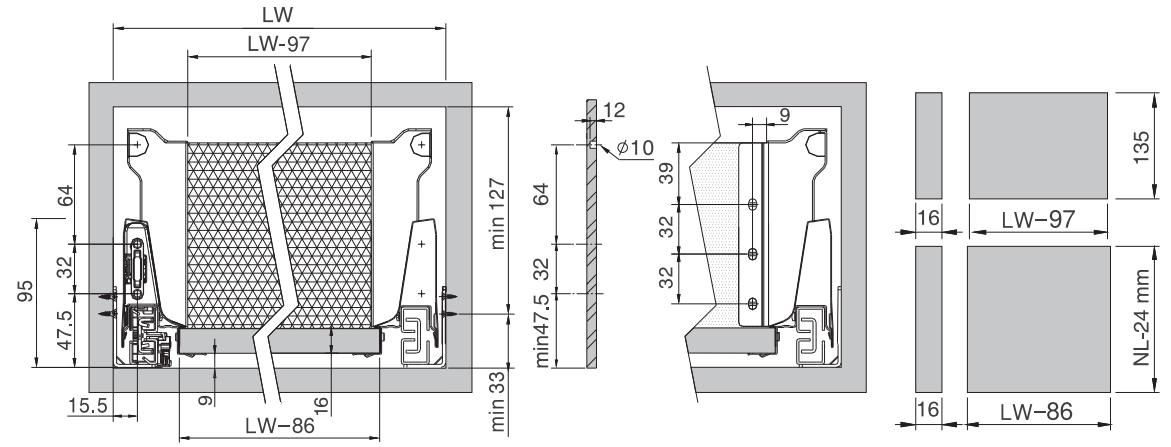

FDS-CLASSIC D

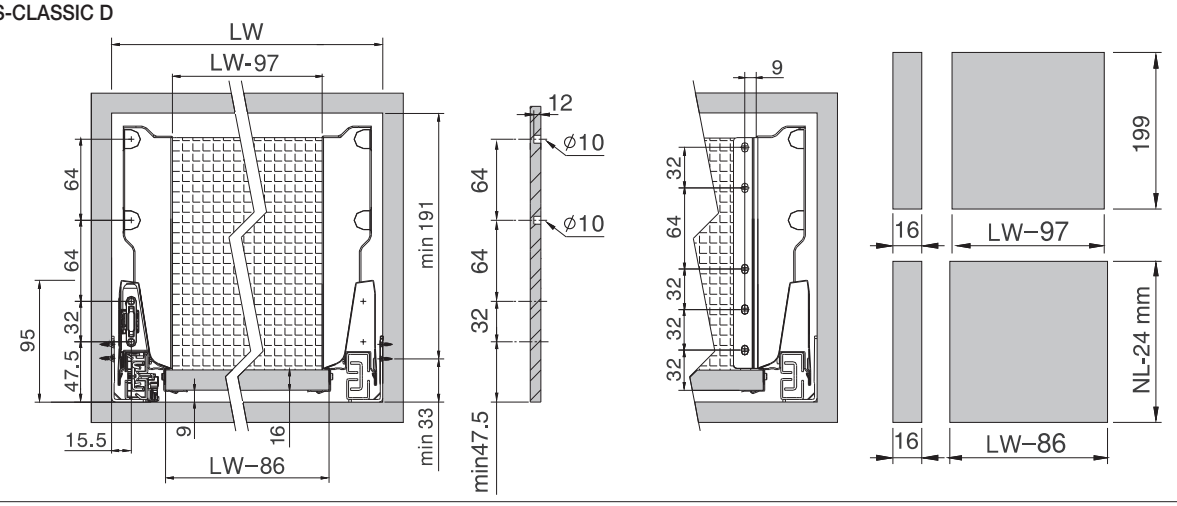

FDS-CLASSIC Tervezési segédlet

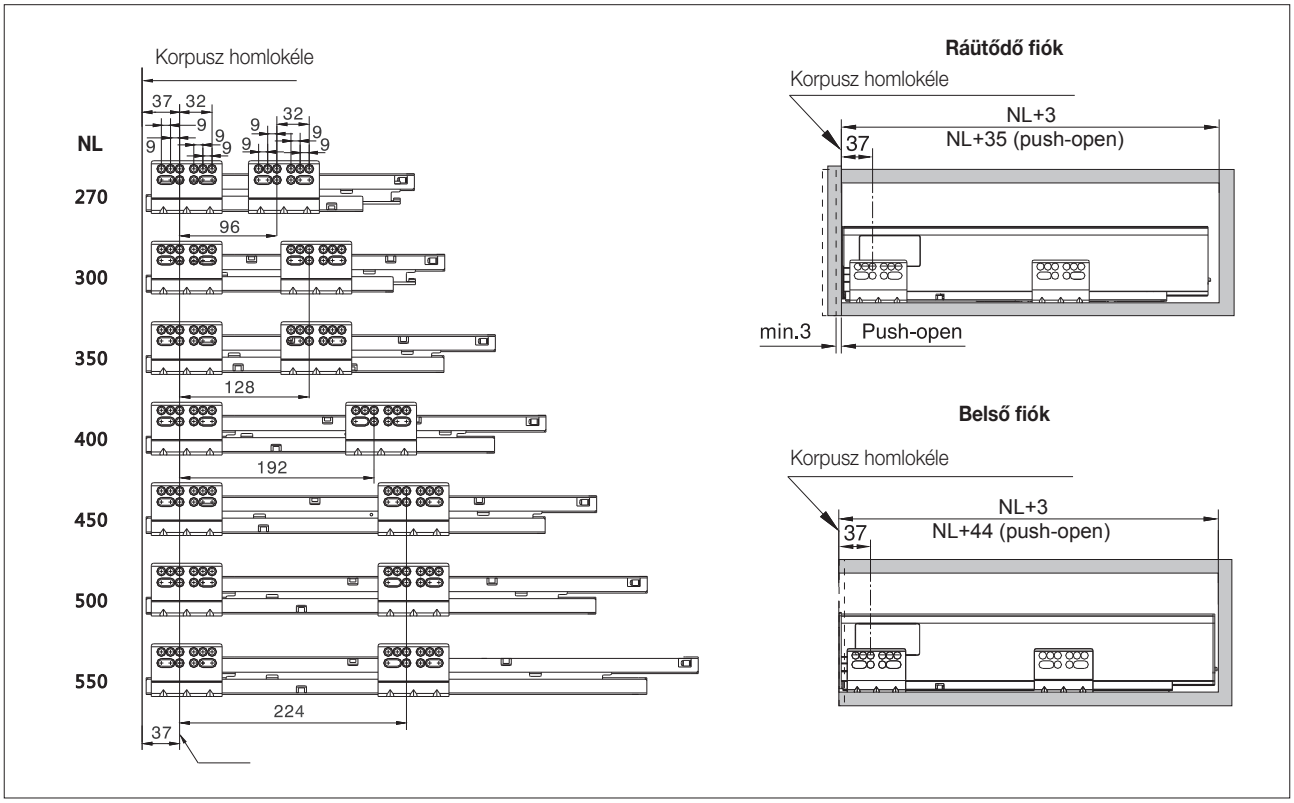

Golyós fiókcsúszók

HB45 Comfort SC
Golyós fiókcsúszó

Csillapított behúzással,
teljesen kihúzható.
magasság: 45 mm • anyag: acél

NL (mm) névleges fióksín	cikkszám	
	horganyozott acél	fekete
250	10006611000	10006611100
300	10006611010	10006611110
350	10006611020	10006611120
400	10006611030	10006611130
450	10006611040	10006611140
500	10006611050	10006611150
550	10006611060	10006611160
600	10006611070	10006611170

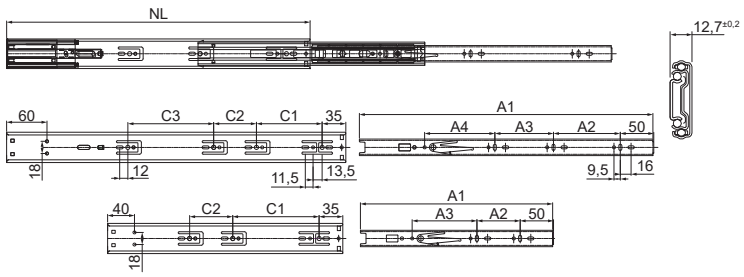

NL (mm) névleges fióksín	A1	A2	A3	A4	C1	C2	C3
250	235			110	64		
300	285	64		96	128		
350	335	96		114	128		
400	385	128		111	128	64	
450	435	160		129	128	104,5	
500	485	192		147	128	104,5	64
550	535	192		197	128	104,5	96
600	585	224		215	128	104,5	128

HB45 Comfort PO
Golyós fiókcsúszó

Push-open nyitású, teljesen kihúzható.
Maximum 600 mm széles korpuszig ajánlott.
magasság: 45 mm • anyag: acél

névleges fióksín (mm)	cikkszám	
	horganyozott acél	fekete
250	10006611600	10006611700
300	10006611610	10006611710
350	10006611620	10006611720
400	10006611630	10006611730
450	10006611640	10006611740
500	10006611650	10006611750
550	10006611660	10006611760
600	10006611670	10006611770

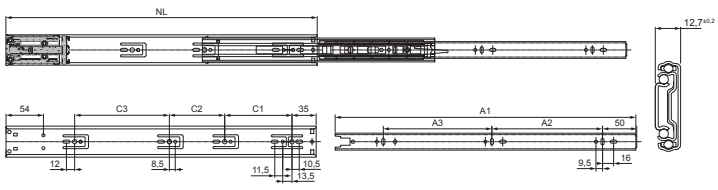

NL (mm) névleges fióksín	A1	A2	A3	C1	C2	C3
250	235	128		64		
300	285	192		96		
350	335	96	128	96	64	
400	385	128	160	128	64	
450	435	160	160	128	128	
500	485	192	192	128	96	64
550	535	192	224	128	96	128
600	585	224	256	128	128	128

Golyós fiókcsúszók

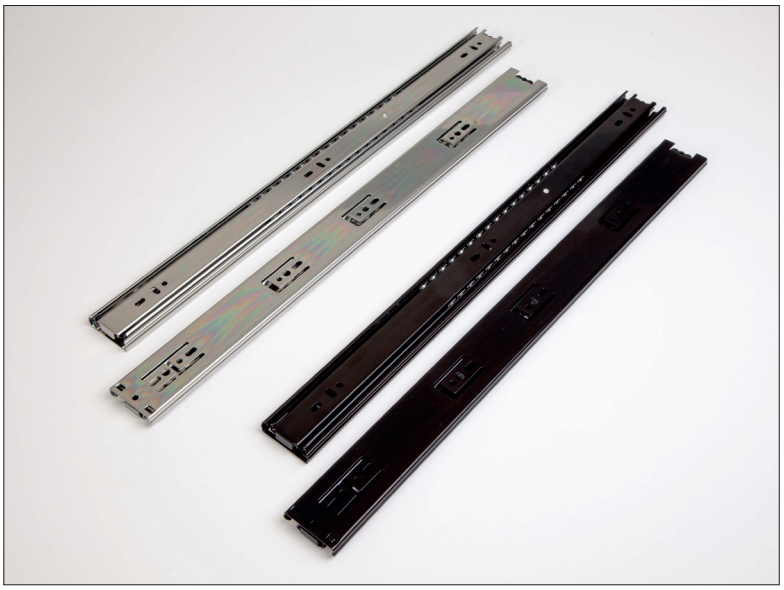

HB45 X
Golyós fiókcsúszó

Teljesen kihúzható.
magasság: 45 mm
anyag: acél

kg 30

NL (mm) névleges fióksín	cikkszám	
	horganyozott acél	fekete
250	10006610600	10006610700
300	10006610610	10006610710
350	10006610620	10006610720
400	10006610630	10006610730
450	10006610640	10006610740
500	10006610650	10006610750
550	10006610660	10006610760
600	10006610670	10006610770
700	10006610680	10006610780

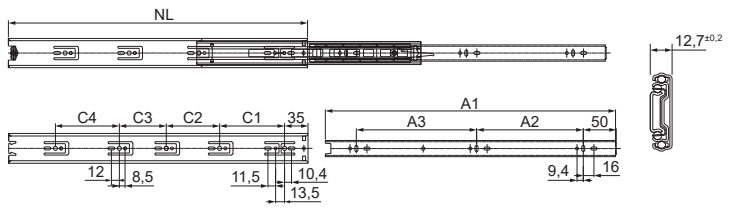

NL (mm) névleges fióksín	A1	A2	A3	C1	C2	C3	C4
250	246,8	169		96	64		
300	296,8	96	128	128	96		
350	346,8	128	128	128	128		
400	396,8	128	192	128	96	64	
450	446,8	160	192	128	96	128	
500	496,8	192	224	128	96	128	
550	546,8	224	224	128	96	128	96
600	596,8	224	288	128	96	128	128
650	646,8	224	320	128	96	128	160
700	696,8	256	320	128	96	128	224

HB45 Basic
Golyós fiókcsúszó

Teljesen kihúzható.
magasság: 45 mm
anyag: horganyzott acél

kg 25

NL (mm) névleges fióksín	cikkszám
250	10006610800
300	10006610810
350	10006610820
400	10006610830
450	10006610840
500	10006610850
550	10006610860
600	10006610870

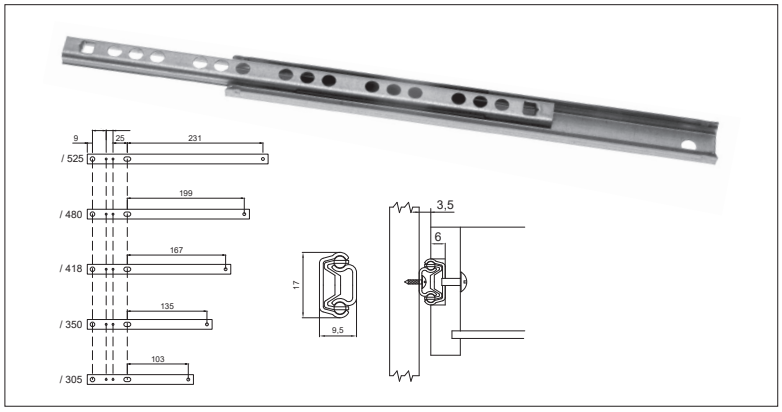

04258
Golyós fiókcsúszó

Kétirányú mozgással.
magasság: 17 mm
anyag: horganyzott acél

kg 12

névleges fióksín (mm)		cikkszám
zárt	nyitott	
181	305	10006610103
214	350	10006610203
245	418	10006610303
278	480	10006610403
310	525	10006610503

Önbehúzós fiókcsúszó • Csavarok

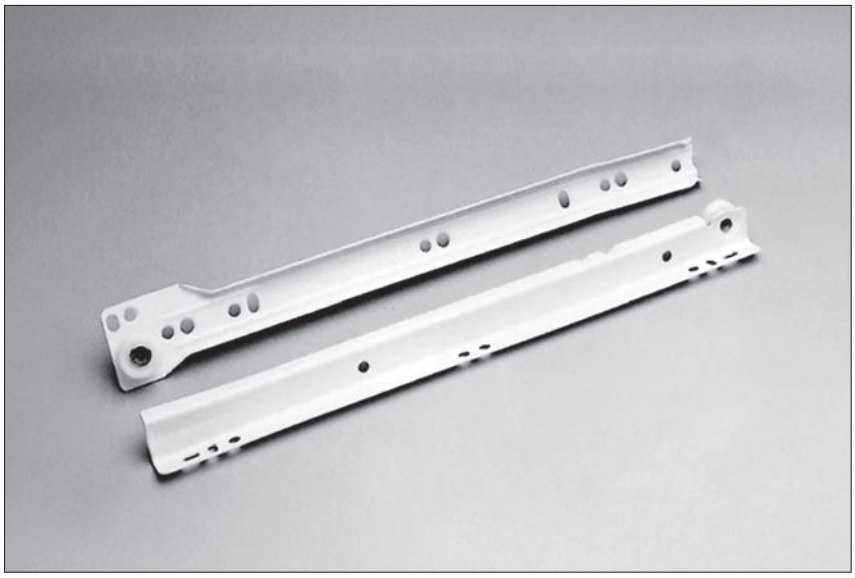

02101 Plus
Önbehúzós fiókcsúszó

kg 25

szín: fehér

névleges fióksín (mm)	cikkszám
250	10006641000
300	10006641010
350	10006641020
400	10006641030
450	10006641040
500	10006641050
550	10006641060
600	10006641070

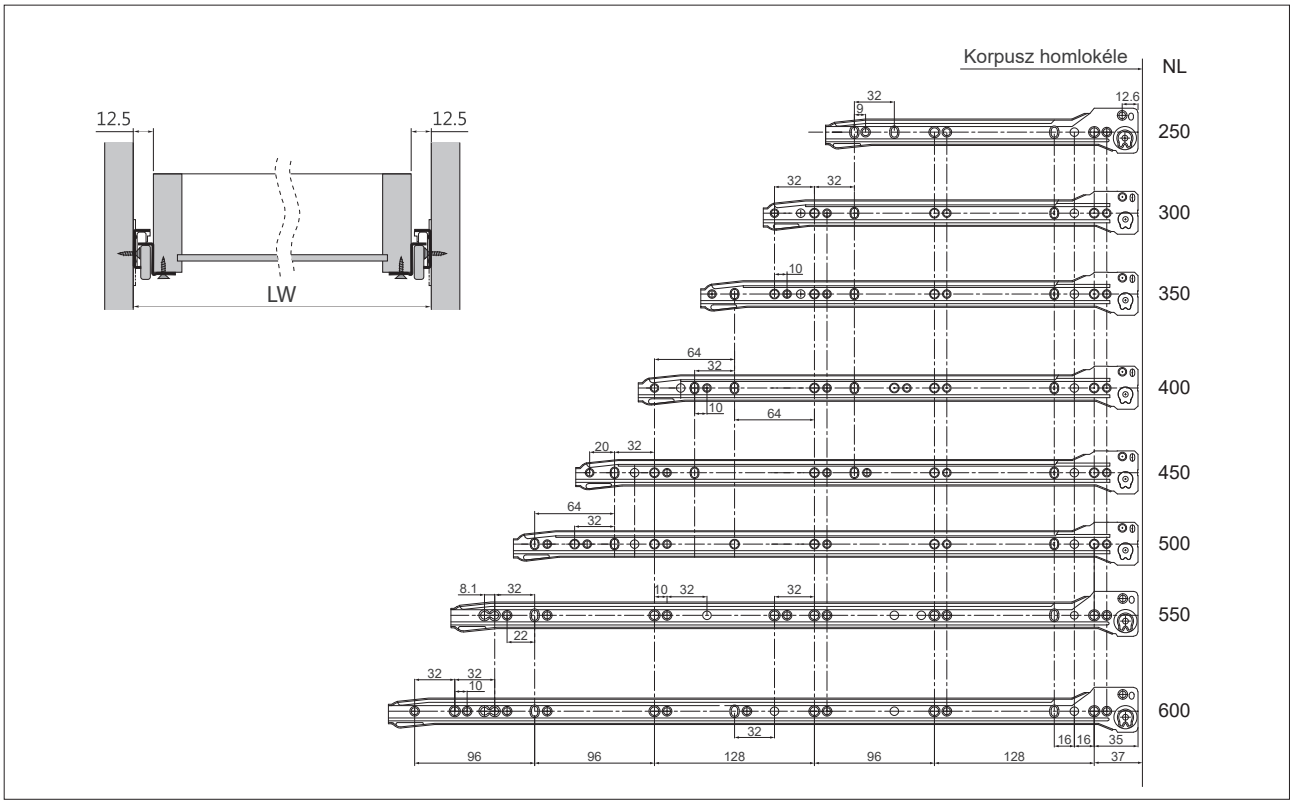

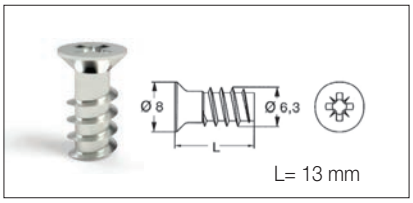

821.6323.05
Részmenetes eurocsavar

nikkel

10002800600

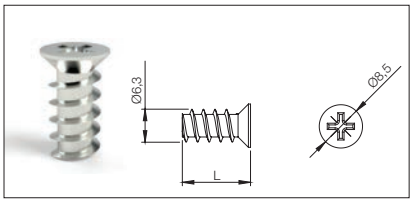

326.63
Tövigmenetes eurocsavar

L (mm)	cikkszám
9	10002800610
13	10002800620

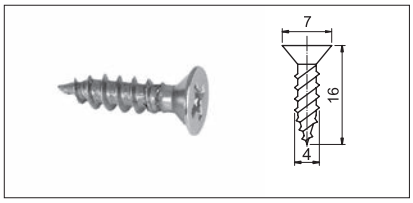

Süllyesztett fejű facsavar

Eurocsavaros furatsüllyesztésbe tökéletesen illeszkedik.
méret: 4x16 mm

10103600700

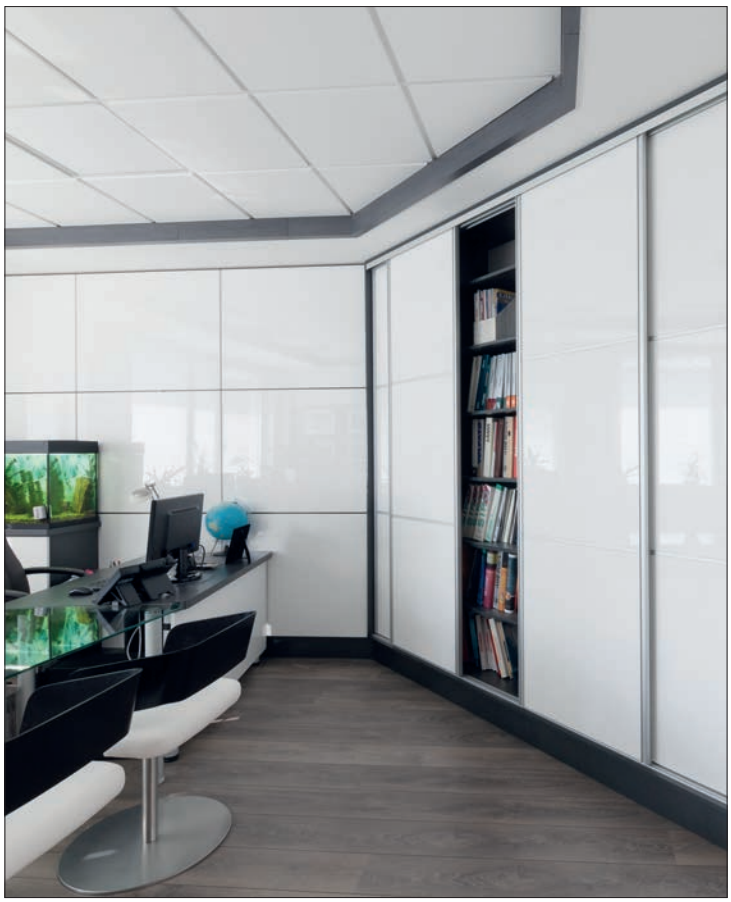

11. fejezet

Tolóajtó vasalatok, bútorredőnyök

0200 UP Tolóajtó rendszer

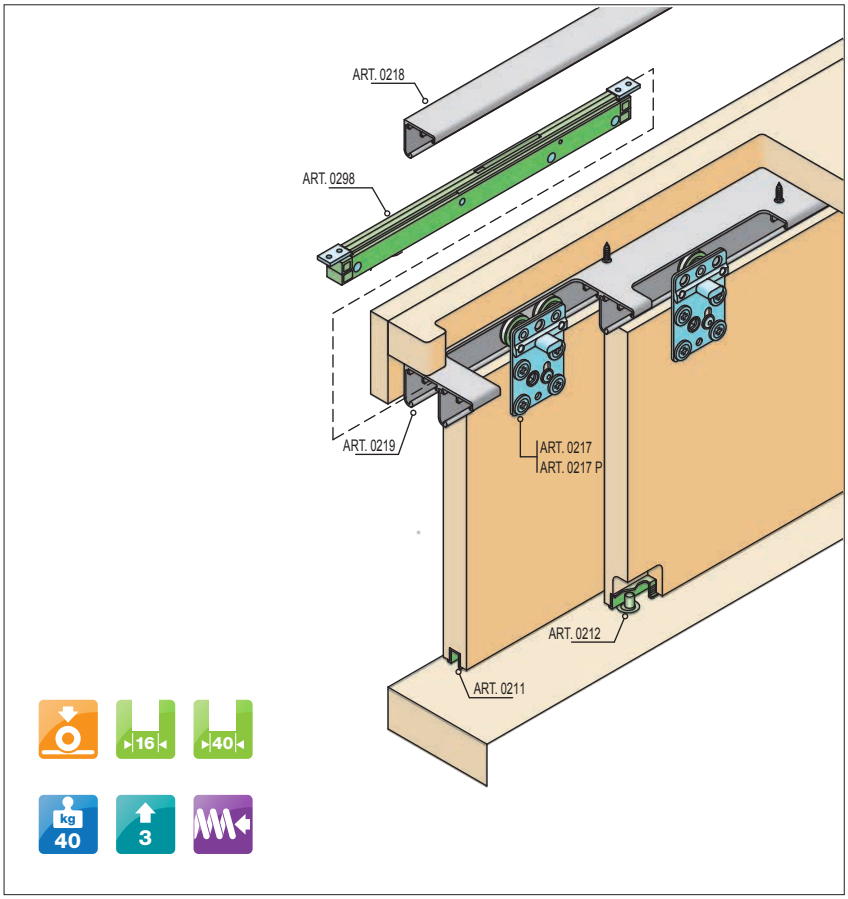

0200 UP Tolóajtó szett egyenes görgővel

A szett tartalma:
- 2 db 217-es egyenes felső golyóscsapágyas görgő
- 2 db 0298-as csillapító
- 1 db 0212-es excenteres alsó vezető

10014603560

0200 UP Tolóajtó szett hajlított görgővel

A szett tartalma:
- 2 db 0217P-s hajlított felső golyóscsapágyas görgő
- 2 db 0298-as csillapító
- 1 db 0212-es excenteres alsó vezető

10014603550

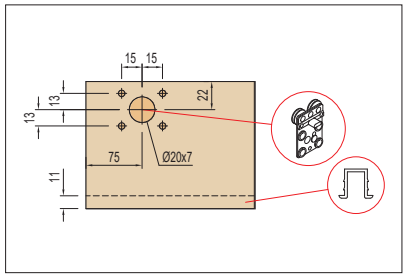

0218 Szimpla felső sín

szín: nyers alumíníum
rendelhető: 3 m-es szálban

10014603500

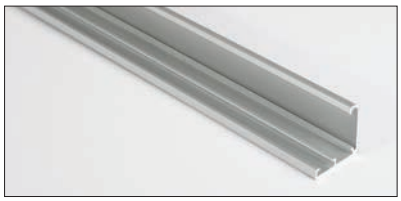

0219 Dupla felső sín

szín: nyers alumíníum
rendelhető: 3 m-es szálban

10014603510

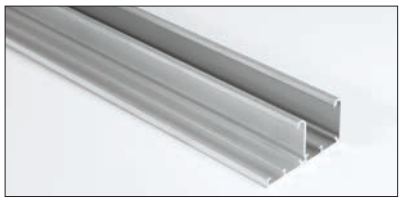

0211 Alsó sín

anyag: műanyag
rendelhető: 4 m-es szálban

10014603520

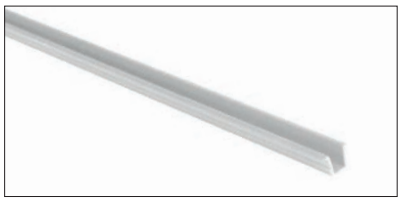

0200 UP Tolóajtó rendszer

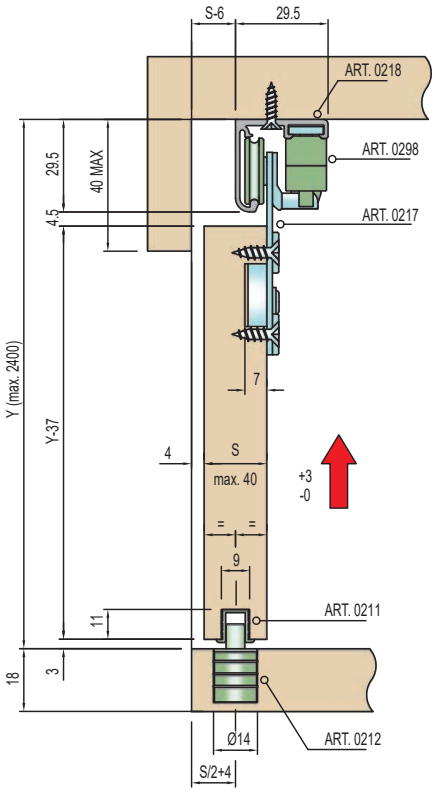

S: ajtólap vastagság (mm)
Y: korpusz belmagasság (mm)

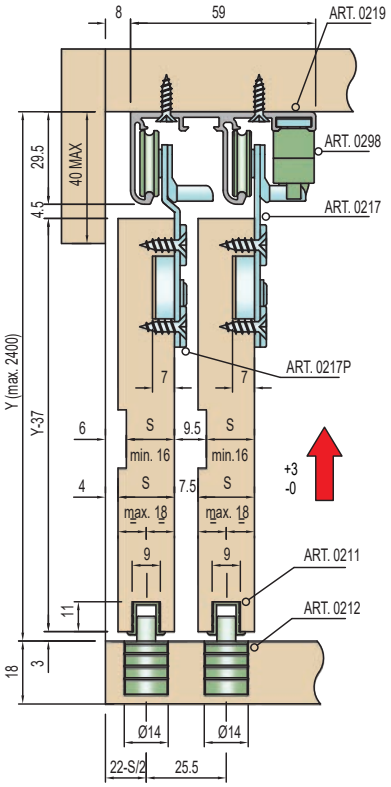

S: ajtólap vastagság (mm)
Y: korpusz belmagasság (mm)

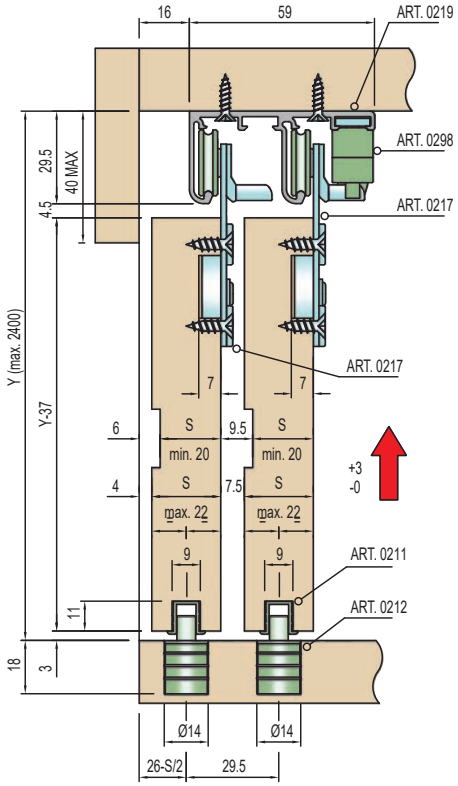

S: ajtólap vastagság (mm)
Y: korpusz belmagasság (mm)

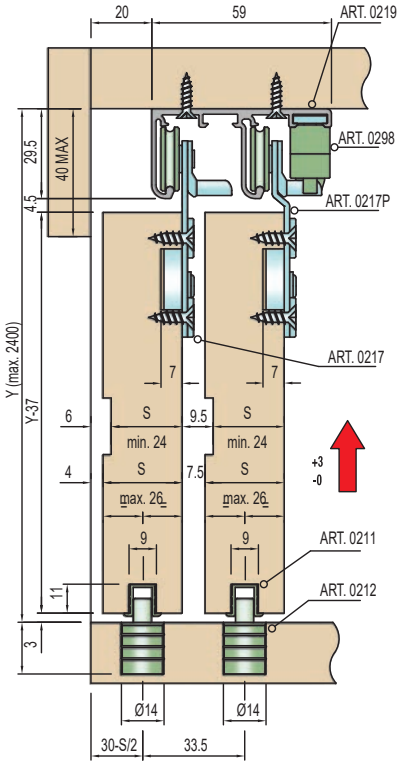

S: ajtólap vastagság (mm)
Y: korpusz belmagasság (mm)

1500 Korpuszban futó alumínuim keretes tolóajtó rendszer

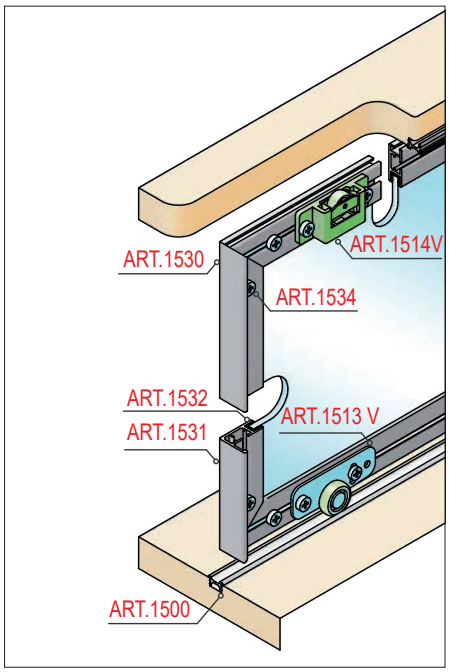

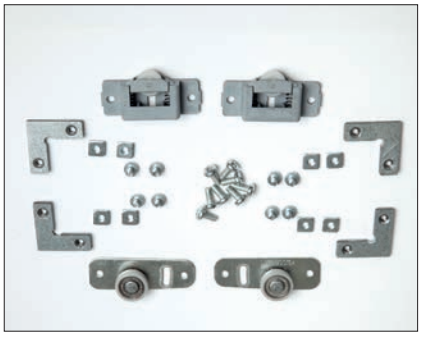

1500 Tolóajtó szett alukeretes ajtóhoz

A szett tartalma:
- 2 db 1514V-s felső görgő
- 2 db 1513V-s alsó görgő
- 4 db 1534-es sarokelem
- csavarok és rögzítő anyák

10014607100

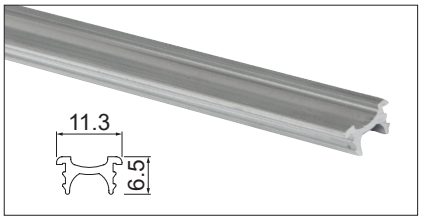

1500G Bemarható alsó-felső sín

anyag: alumínium
szín: alumínium
rendelhető: 3 m-es szálban

10014607000

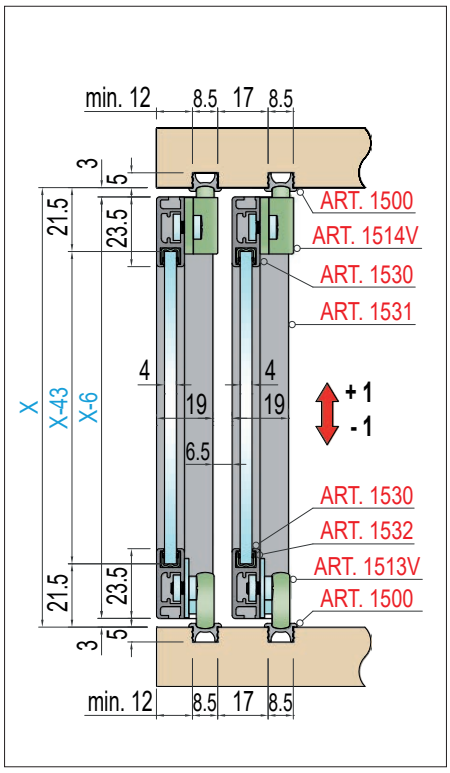

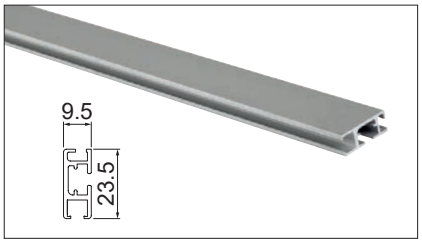

1530A Alsó-felső profil

anyag: alumínium
szín: eloxált alumínium
rendelhető: 3 m-es szálban

10014607020

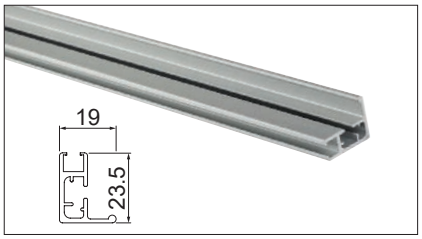

1531A Oldalzáró profil

anyag: alumínium
szín: eloxált alumínium
rendelhető: 3 m-es szálban

10014607040

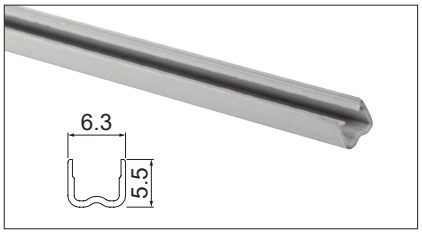

1532 Üvegbefogó profil

anyag: műanyag
szín: szürke
rendelhető: 3 m-es szálban

10014607060

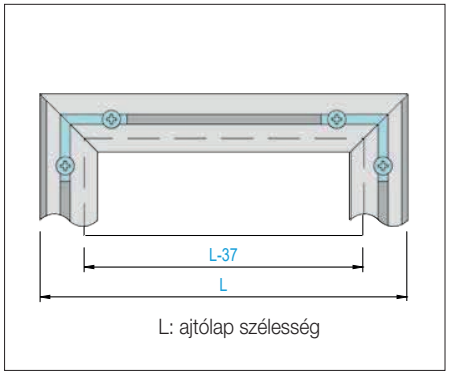

L: ajtólap szélesség

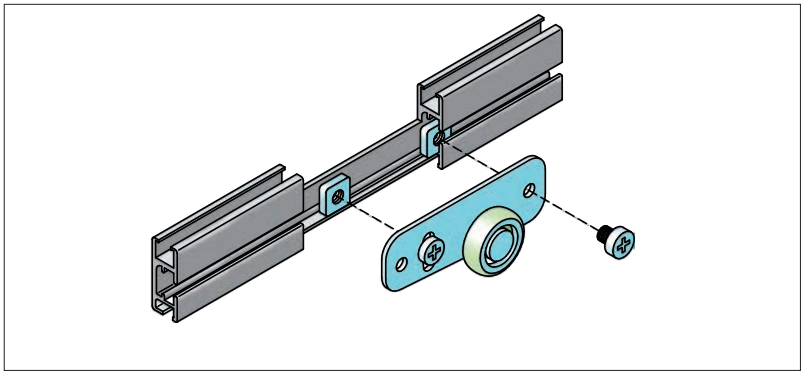

1700 Korpusz előtt futó tolóajtó rendszer

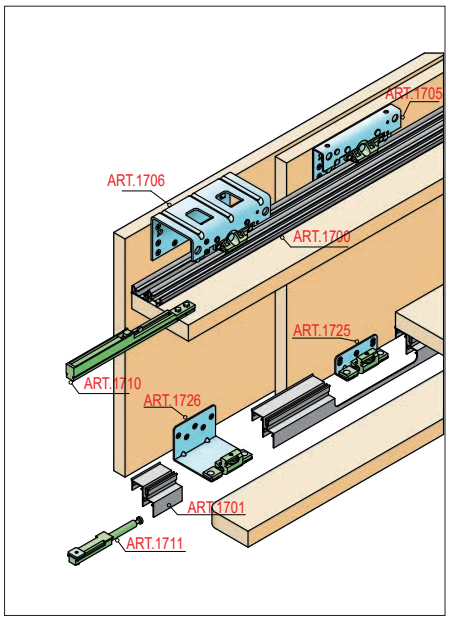

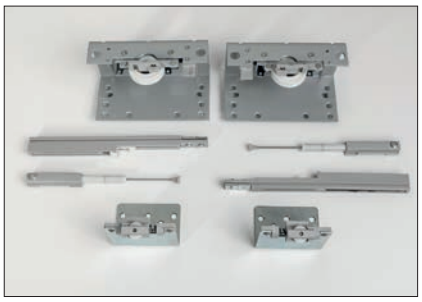

1700 Tolóajtó szett elöl futó ajtóhoz

A szett tartalma:
- 2 db 1706-os felső görgő
- 2 db 1710-es csillapító
- 2 db 1726-os alsó vezető
- 2 db 1711-es alsó ütközés tompító

10014606200

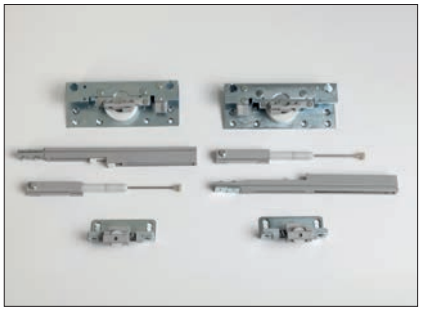

1700 Tolóajtó szett hátul futó ajtóhoz

A szett tartalma:
- 2 db 1705-ös felső görgő
- 2 db 1710-es csillapító
- 2 db 1725-ös alsó vezető
- 2 db 1711-es alsó ütközés tompító

10014606100

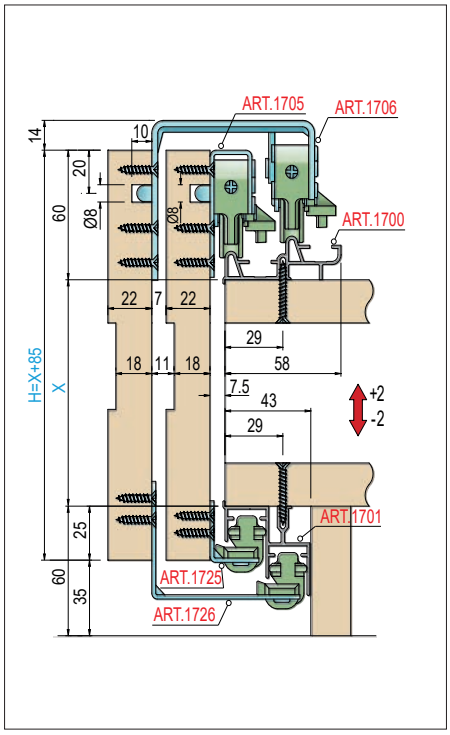

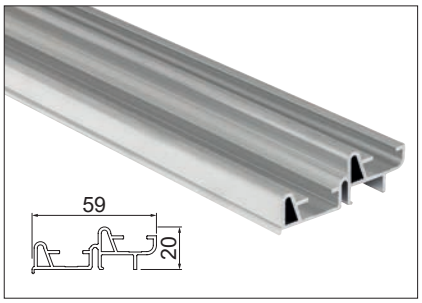

1700G Dupla felső sín

anyag: alumínium
rendelhető: 3 m-es szálban

10014606000

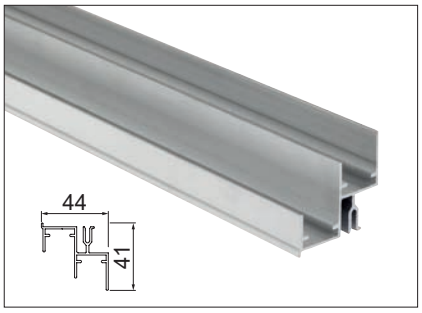

1701G Dupla alsó sín

anyag: alumínium
rendelhető: 3 m-es szálban

10014606050

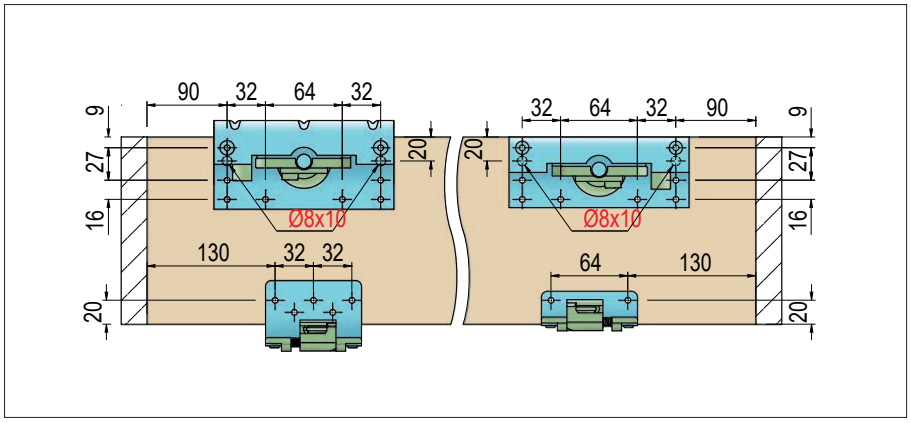

12. fejezet

Fel- és lenyíló vasalatok

FDS TSQ Compact pánt nélküli felnyíló vasalat

- Kivetőpánt nélkül szerelhető
- Korpusz szélesség: max. 1200 mm
- Korpusz magasság: 250-600 mm
- Ajtólapvastagság: 18-28 mm
- 3D állíthatóság: minden irányban ±2 mm
- Csillapított csukódás
- Minden ponton megállítható
- Állítható erősségű csukódás és nyitás
- 107°-os nyitásszög
- Szettben (jobbos és balos)

A szett tartalma:
- 1 pár emelőkar
- 1 pár fehér takarósapka
- 1 pár előlaprögzítő fa ajtóhoz
- csavarok
- PO (push open) verzió esetén 1 db befúrható, mágneses rögzítő-kilökő adapterrel, rögzítőlemezzel

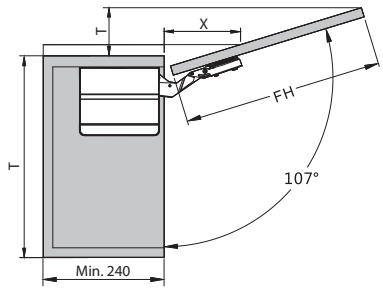

T = FH x 0,29 – 15 + ajtólap vastagság (mm)

ajtólap vastagság (mm)	18	19	20
X (mm)	64	58	55

TSQ COMPACT				
korpusz magasság KH (mm)	ajtó súlya (kg)*			
250	1,9-5,0	3,8-9,4	6,4-14,4	–
300	1,6-4,2	3,2-7,8	5,3-12,0	–
350	1,4-3,6	2,7-6,7	4,6-10,3	–
400	1,2-3,1	2,4-5,9	4,0-9,0	–
450	–	2,1-5,2	3,6-8,0	–
500	–	1,9-4,7	3,2-7,2	–
550	–	–	–	4,5-8,1
600	–	–	–	4,2-7,5
cikkszám	10003337500	10003337520	10003337540	10003337580

*Ajtó súly (kg) = ajtólap súlya + 2x fogantyú súlya (kg)

TSQ COMPACT PO				
korpusz magasság KH (mm)	ajtó súlya (kg)*			
250	2,3-5,4	4,2-9,8	7,2-16,0	–
300	1,9-4,5	3,5-8,2	6,0-13,3	–
350	1,7-3,9	3,0-7,0	5,1-11,4	–
400	1,5-3,4	2,7-6,1	4,5-10,0	–
450	–	2,4-5,4	4,0-8,9	–
500	–	2,1-4,9	3,6-8,0	–
550	–	–	–	4,7-9,1
600	–	–	–	4,3-8,3
cikkszám	10003337600	10003337620	10003337640	10003337680

*Ajtó súly (kg) = ajtólap súlya

A vasalat terhelés (ajtó) nélkül történő csukása, nyitása rendkívül balesetveszélyes, és a termék tönkremeneteléhez vezethet, ezért szigorúan tilos!

Egyéb felnyíló vasalatok

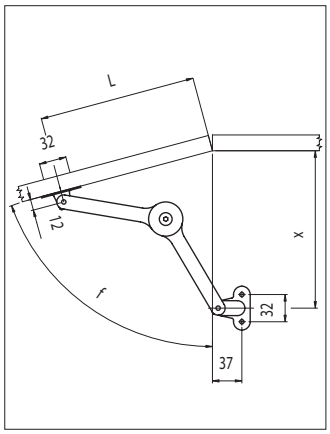

HS315C Fel- és lenyíló olló

állítható rugóerő, átfordítható lenyílló ollóvá

10003301360

f	75°	90°	110°
L (mm)	148	106	108
x (mm)	153	153	120

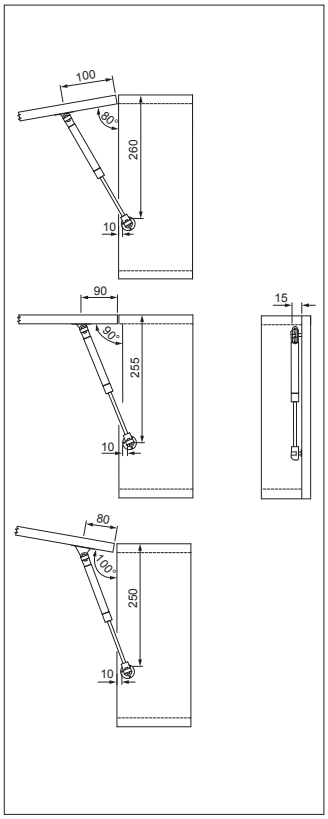

GFNY127
Gázteleszkópos felnyíló olló

Fa ajtókhoz és keskeny alumínium keretes ajtókhoz egyaránt használható
A szett tartalma:

- 1 db felnyíló vasalat
- 1 db előlaprögzítő fa ajtókhoz
- 1 db előlap rögzítő keskeny alumínium ajtókhoz
- 1 db rögzítőtalp a korpusztesthez
- csavarok

rugóerő 50N	
fehér	10003301400
fekete	10003301405
rugóerő 80N	
fehér	10003301410
fekete	10003301415
rugóerő 150N	
fehér	10003301420
fekete	10003301425

Ajtólap magasság (mm)	Ajtólap szélesség (mm)			
	450	600	900	1200
400	50N x 2	50N x 2	80N x 2	100N x 2
500	50N x 2	100N x 2	100N x 2	150N x 2
600	80N x 2	100N x 2	150N x 2	-

A vasalat terhelés (ajtó) nélkül történő csukása, nyitása rendkívül balesetveszélyes, és a termék tönkremeneteléhez vezethet, ezért szigorúan tilos!

13. fejezet

Bútorzárak

HB bútorzárak
- mindenre van megoldásunk

A HB Locks bútorzáraival nincs lehetetlen.
Legyen az fiók-, központi,- üvegajtó,- vagy tolózár...
minden bútorajtóhoz, fiókhoz kínálunk korszerű megoldásokat.
A kiváló minőségű HB bútorzárak kedvező áron érhetők el
cégünk kínálatában.

HB
LOCKS

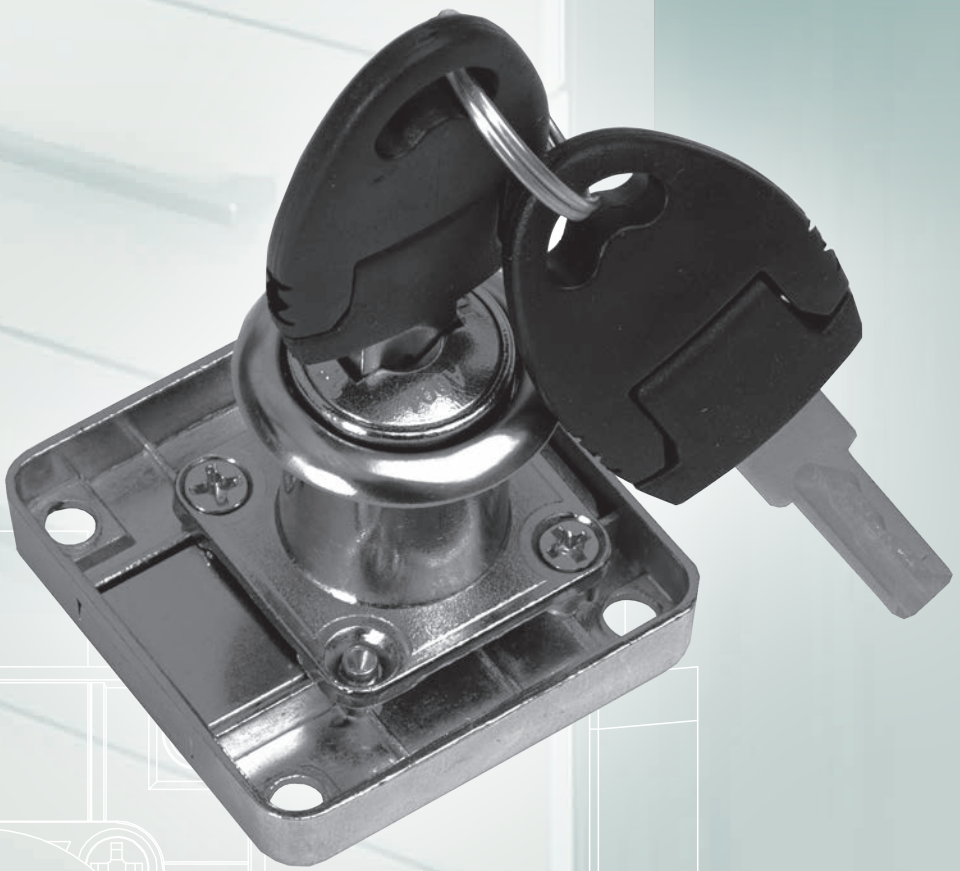

HB bútorzárak

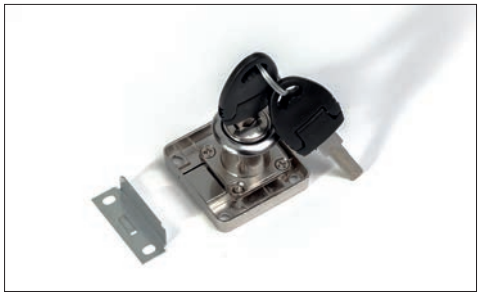

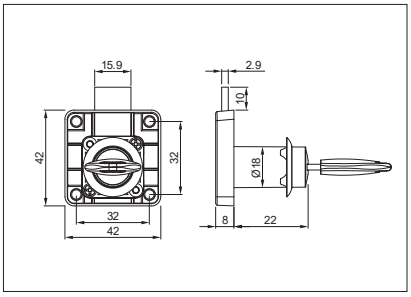

HB-01 Kisfiókzár

szögletes
balos
szín: nikkel
2 db kulccsal, rozettával, zárlemezzel

10003240000

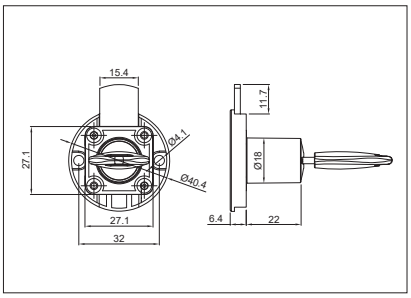

HB-03 Kisfiókzár

kerek
balos
szín: nikkel
2 db kulccsal, rozettával, zárlemezzel

10003240100

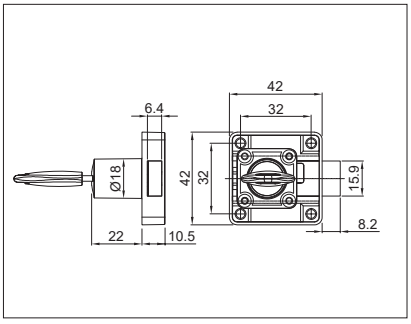

HB-04 Rugós kisfiókzár

szögletes
A zár alapesetben zárt állapotban van. A kulcsot 90°-kal elfordítva a zárnyelv behúzódik, majd kulcsot elengedve rugó húzza vissza a zárnyelvet zárt alaphelyzetbe.
jobbos
szín: nikkel
2 db kulccsal, rozettával, zárlemezzel

10003240200

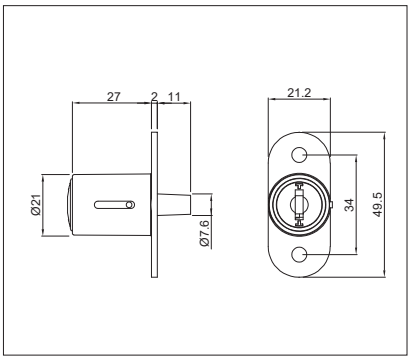

HB-06 Tolóajtózár

szín: nikkel
2 db kulccsal, rozettával

10003240300

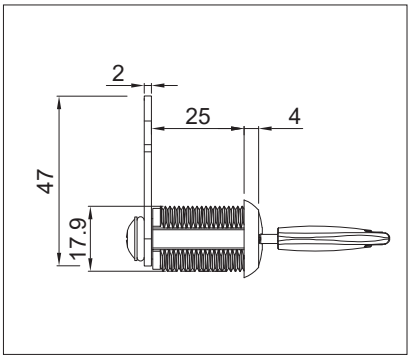

HB-07 Nyelves bútorzár

Fémszekrényekhez.
A zárnyelv 90°-ként elfordítható és a nyelv síkja is átfordítható.
balos
szín: nikkel
2 db kulccsal

10003240400

HB bútorzárak

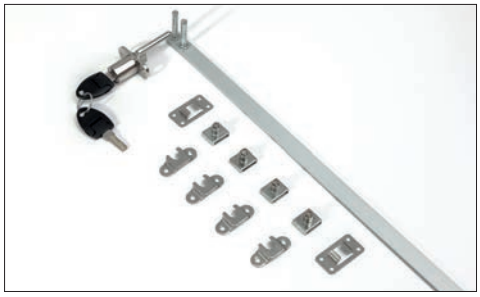

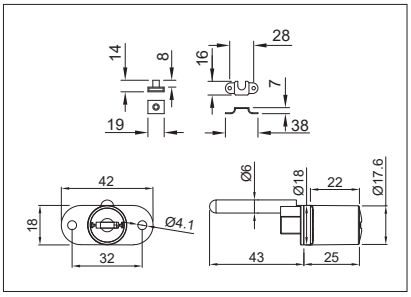

HB-08 Központi fiókzár - elölről zárható

rúd hossz: 600 mm
szín: nikkel
2 db kulccsal, rozettával, 4 db fiókrögzítő csappal
A szett valamennyi szükséges alkatrészt tartalmazza.

10003240500

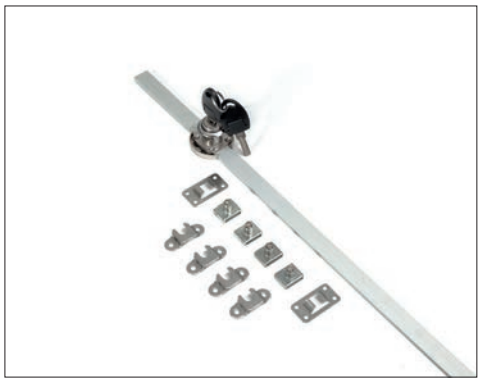

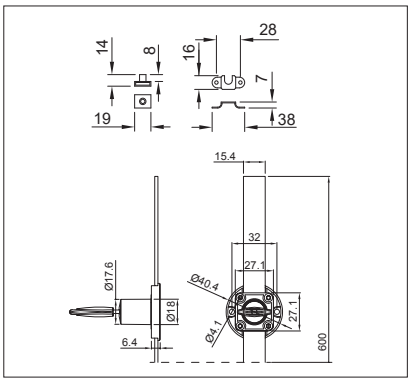

HB-09 Központi fiókzár - oldalról zárható

rúd hossz: 600 mm
szín: nikkel
2 db kulccsal, rozettával, 4 db fiókrögzítő csappal
A szett valamennyi szükséges alkatrészt tartalmazza.

10003240600

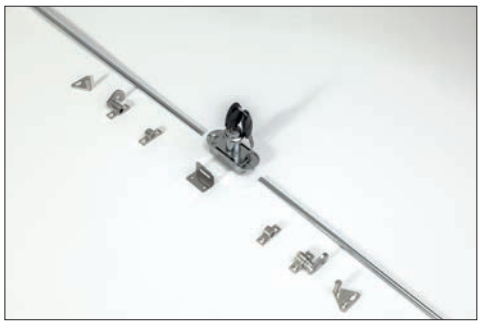

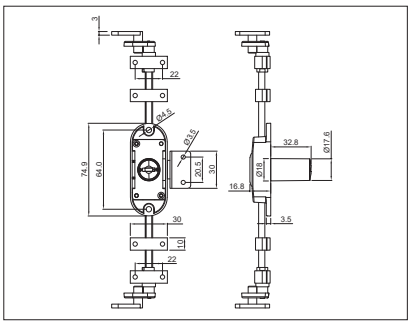

HB-17 Forgórúdzár

balos
szín: nikkel
2 db kulccsal, rozettával, zárlemezzel, 2db 1m-es rúddal

10003240900

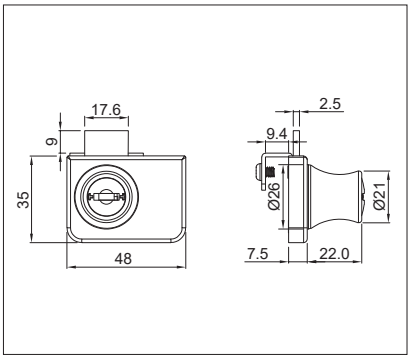

HB-10 Dupla üvegajtózár

4-8 mm-es üvegajtókhoz.
Fúrás nélkül szerelhető.
szín: króm
2 db kulccsal, rozettával, zárlemezzel

10003240700

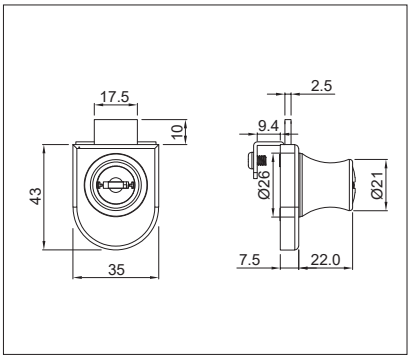

HB-11 Szimpla üvegajtózár

4-8 mm-es üvegajtókhoz.
Fúrás nélkül szerelhető.
szín: króm
2 db kulccsal, rozettával, zárlemezzel

10003240800

15. fejezet

Asztallábak, szekrénylábak, bútorgörgők

Fém design bútorlábak

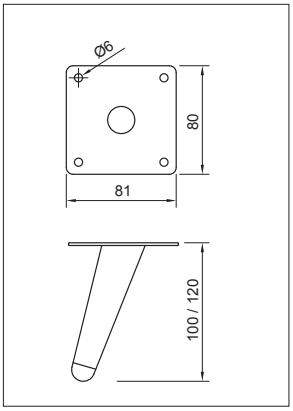

19612

Döntött kúpos, nem állítható
anyag: acél-műanyag
talpméret: 81x80 mm

szín	magasság (mm)	
	100	120
matt fekete	10014110450	10014110460

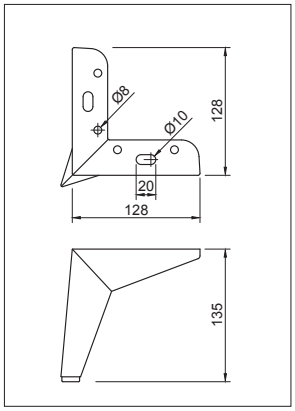

19555

Döntött szögletes, nem állítható
anyag: acél-műanyag
talpméret: 128x128 mm
szín: matt fekete

10014110490

19175

anyag: acél-műanyag
méret: 25x25 mm
talpméret: 60x60 mm

szín	magasság (mm)		
	100	120	150
króm	10014110600	10014110610	10014110620
matt króm	10014110601	10014110611	10014110621
nikkel	10014110602	10014110612	10014110622
matt fekete	10014110604	10014110614	10014110624

19548

anyag: acél-műanyag
méret: ø30 mm
talpméret: 60x60 mm

szín	magasság (mm)			
	80	100	120	150
króm	10014110530	10014110540	10014110550	10014110560
matt króm	10014110531	10014110541	10014110551	10014110561
nikkel	10014110532	10014110542	10014110552	10014110562
matt nikkel	10014110533	10014110543	10014110553	10014110563
matt fekete	10014110534	10014110544	10014110554	10014110564

A bútorokat terhelt állapotban vagy egyenetlen felületen ne toljuk!
A lábak a bútor helytelen terheléséből adódó előrebukást nem tudják megakadályozni, ezért az ilyen bútorokat a falhoz kell rögzíteni!

Műanyag design bútorlábak

724

anyag: műanyag
méret: 60x60 mm
magasság: 20 mm
szín: alumínium

10014106330

707/R

anyag: műanyag
méret: 40x40 mm
magasság:110 mm
szín: alumínium

10014106320

727R

anyag: műanyag
méret: 38 x 38 mm
magasság: 100 mm
szín: alumínium

10014106350

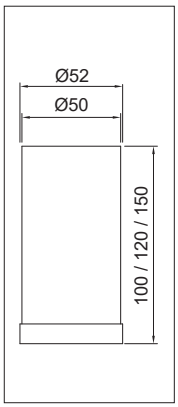

Lábrögzítő csavar ezen az oldalon található: 15.14

709R

anyag: műanyag
méret: ø50 mm
M8-as furattal

szín	magasság (mm)		
	100	120	150
alumínium	10014106410	10014106420	10014106430
fekete	10014106415	10014106425	10014106435

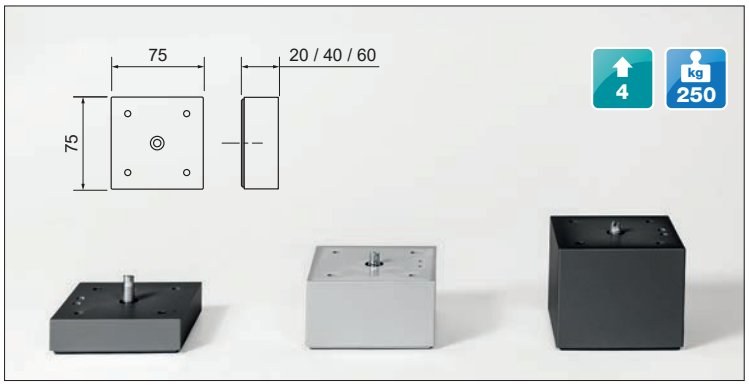

706R

Korpuszon belülről állítható
anyag: műanyag
méret: 75x75 mm

szín	magasság (mm)		
	20	40	60
alumínium	10014106440	10014106450	10014106460
fekete	10014106441	10014106451	10014106461

A bútorokat terhelt állapotban vagy egyenetlen felületen ne toljuk!
A maximalizált terherbírási adatok, statikus, függőleges irányú terhelésre, a lábak teljesen zárt állapotára érvényesek!
A lábak a bútor helytelen terheléséből adódó előrebukást nem tudják megakadályozni, ezért az ilyen bútorokat a falhoz kell rögzíteni!

Műanyag design bútorlábak

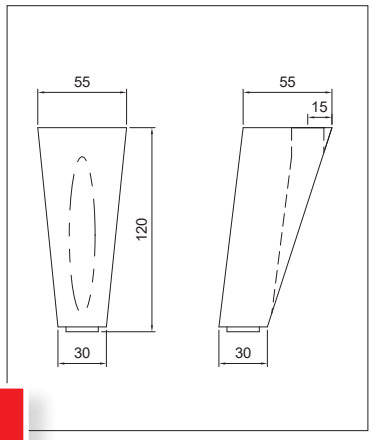

739R műanyag bútorláb

M8-as furattal
anyag: műanyag
szín: fekete

10014106475

Lábrögzítő csavar ezen az oldalon található: 15.14

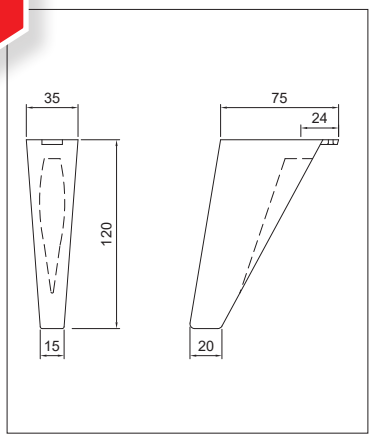

737 műanyag bútorláb

M8-as furattal
anyag: műanyag
szín: fekete

10014106485

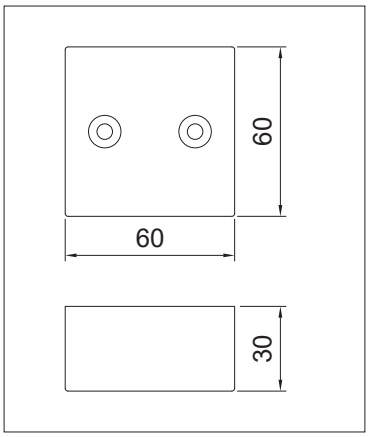

731 műanyag bútorláb

anyag: műanyag
szín: fekete

10014106495

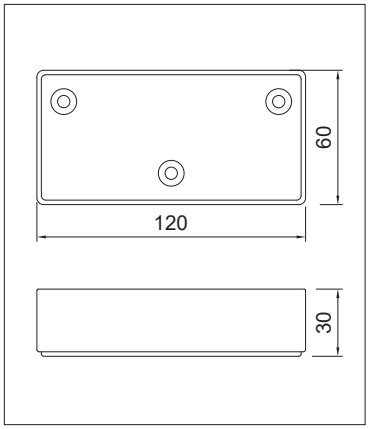

723 műanyag bútorláb

anyag: műanyag
szín: fekete

10014106505

A bútorokat terhelt állapotban vagy egyenetlen felületen ne toljuk!
A lábak a bútor helytelen terheléséből adódó előrebukást nem tudják megakadályozni, ezért az ilyen bútorokat a falhoz kell rögzíteni!

Fém és műanyag szintezőlábak

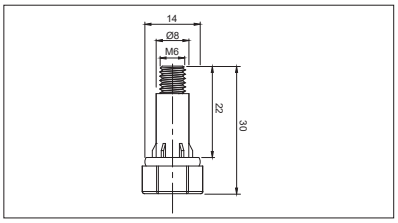

43112 hüvelyes szintezőláb

M6-os menettel,
villáskulccsal állítható,
fekete takarósapkával
anyag: fém-műanyag

10014100000

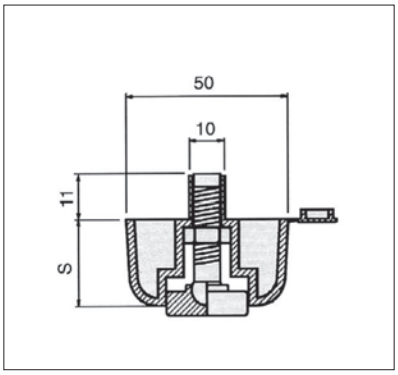

Szintezőláb

ø50 mm • szín: fekete

méret S (mm)	típus	cikkszám
17	PR255017NR	10010402101
	43107.003	10010402500
44	PR255044NR	10010402201
	43107.002	10010402510

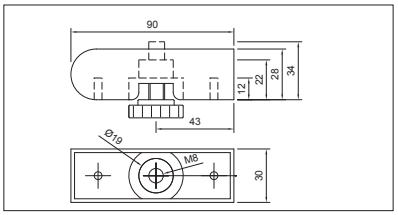

PR 2625/PR 2130 Szintezőláb

25 mm-es laphoz
méret: 90 x 25 mm
szín: fekete

10010401800

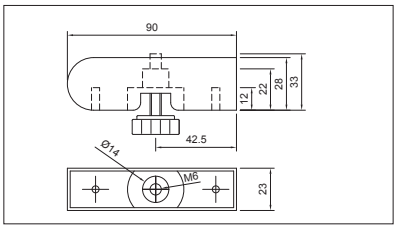

PR 2619/PR 2125 F6 Szintezőláb

19 mm-es laphoz
méret: 90 x 19 mm
szín: fekete

10010401750

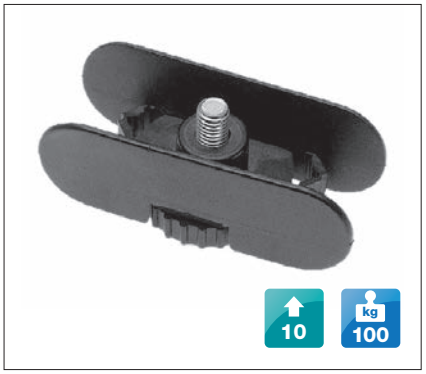

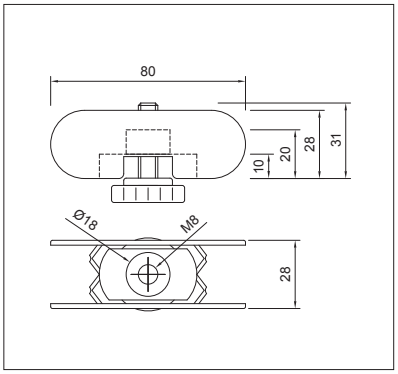

PR 2701/PR 2130 Szintezőláb

méret: 90 x 25-30 mm
szín: fekete

10010402000

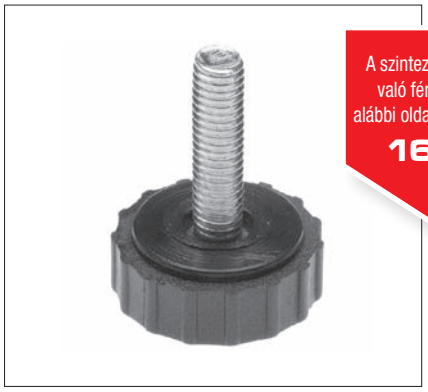

A szintezőcsavarhoz való fémdübel az alábbi oldalon található:
16.10

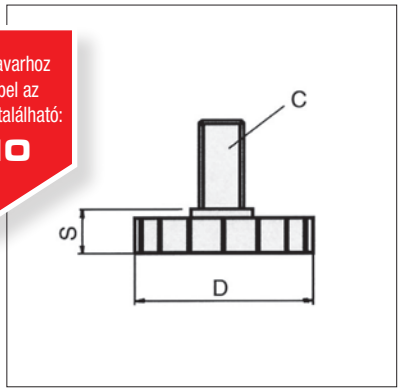

PR21.25 CE8.22 Szintezőcsavar

D (mm): 25 • S (mm): 10 • C (mm): M8 x 22
szín: fekete

10010402300

PR21.25 F6.22 Szintezőcsavar

D (mm): 25 • S (mm): 10 • C (mm): M6 x 22
szín: fekete

10010402310

A bútorokat terhelt állapotban vagy egyenetlen felületen ne toljuk!
A maximalizált terherbírási adatok, statikus, függőleges irányú terhelésre, a lábak teljesen zárt állapotára érvényesek!
A lábak a bútor helytelen terheléséből adódó előrebukást nem tudják megakadályozni, ezért az ilyen bútorokat a falhoz kell rögzíteni!

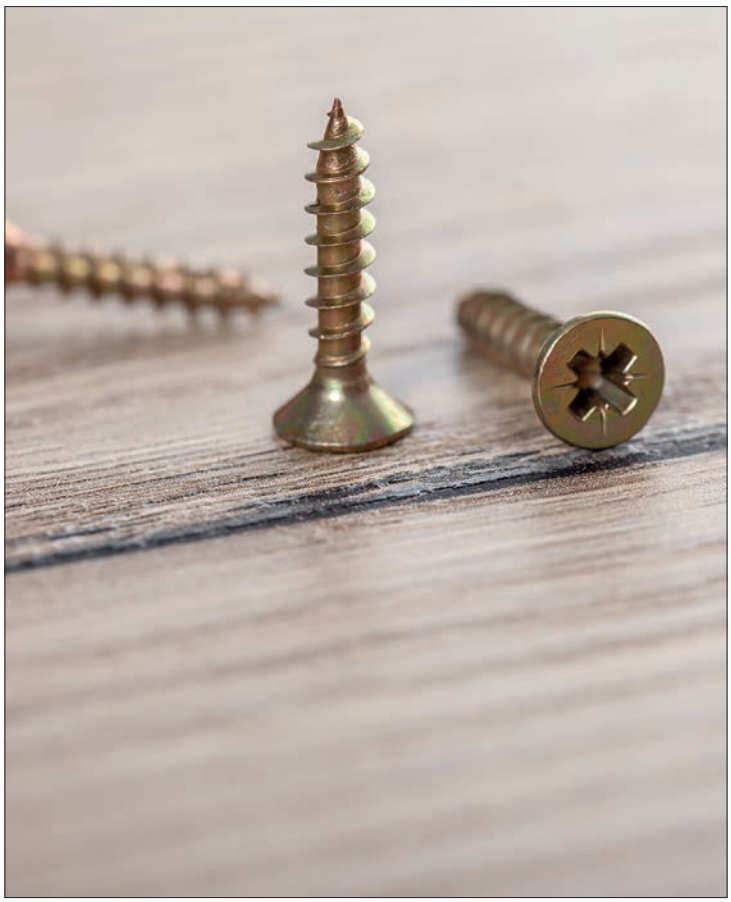

16. fejezet

Rögzítéstechnika

Összehúzók

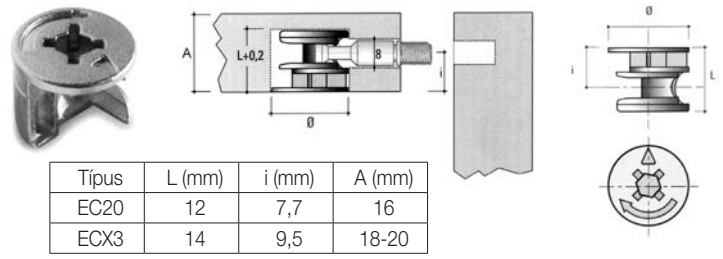

Típus	L (mm)	i (mm)	A (mm)
EC20	12	7,7	16
ECX3	14	9,5	18-20

Excenter ház

anyag: nyers cink

típus	méret (mm)	cikkszám
EC20	Ø15 x 12	10003310001
ECX3	Ø15 x 14	10003310010

CF04
Takarósapka

Az EC típusú excenter házhoz
méret: Ø17 mm

szín	cikkszám
fehér	10003310040
barna	10003310041
fekete	10003310042

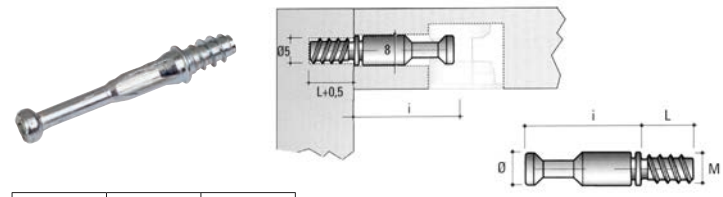

Ø (mm)	L (mm)	i (mm)
7	11	34

TL01
Excenter szár, famenetes

felület: horganyzott
méret: Ø7 x 34 mm

10003310025

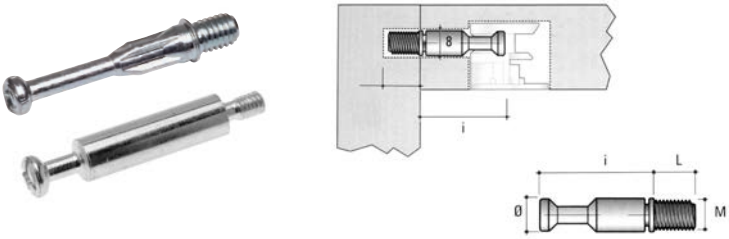

Típus	Ø (mm)	L (mm)	i (mm)	M
TE03	7	8	34	M6
TE07	7	8	34	M4

Excenter szár

felület: horganyzott

típus	méret (mm)	cikkszám
TL03	M6 x 34 mm	10003310027
TE07	M4 x 34 mm	10003310021

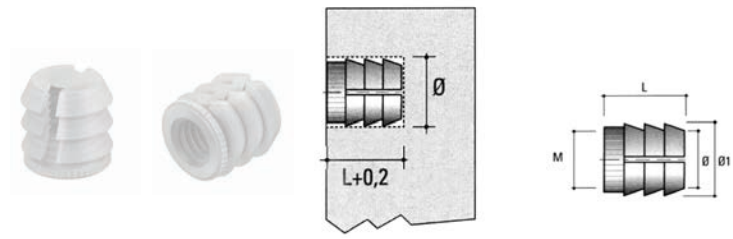

Típus	Ø (mm)	Ø1 (mm)	L (mm)	M
BU11	8	9	10	M4
BU18	10	11	11	M6

Műanyag dübel

típus	méret (mm)	cikkszám
BU11	M4 x 10 mm	10003310030
BU18	M6 x 11 mm	10003310031

Összehúzók

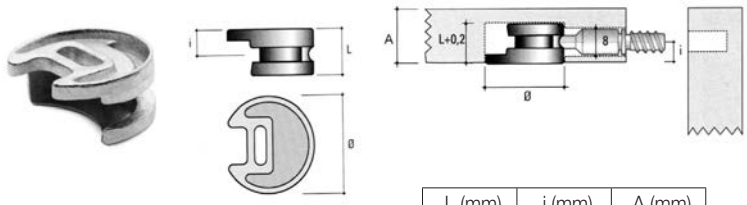

L (mm)	i (mm)	A (mm)
11,5	7	19

EC12
Excenter ház

méret: Ø25 x 11,5 mm
anyag: nyers cink

10003310050

CF08
Takarósapka

Az EC12 típusú excenter házhoz
méret: Ø30 mm

szín	cikkszám
fehér	10003310070
barna	10003310071
fekete	10003310072

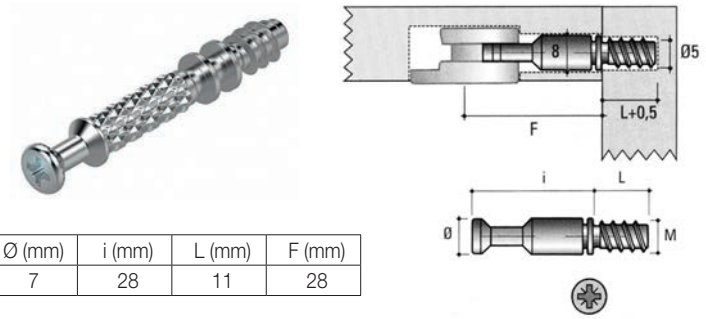

Ø (mm)	i (mm)	L (mm)	F (mm)
7	28	11	28

TM28
Excenter szár, famenetes

méret: Ø7 x 39 mm
felület: horganyzott

10003310062

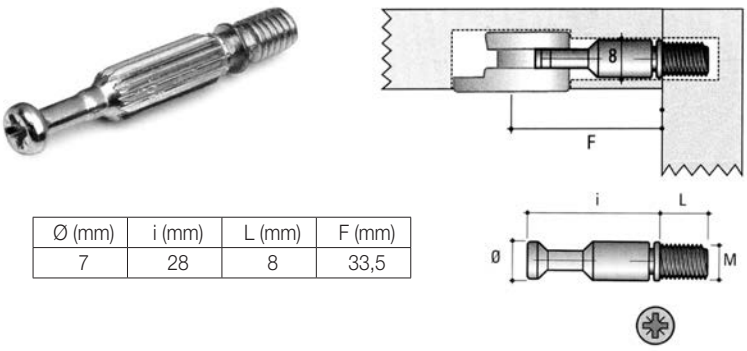

Ø (mm)	i (mm)	L (mm)	F (mm)
7	28	8	33,5

TE16
Excenter szár, M6

méret: M6 x 33,5 mm
felület: horganyzott

10003310061

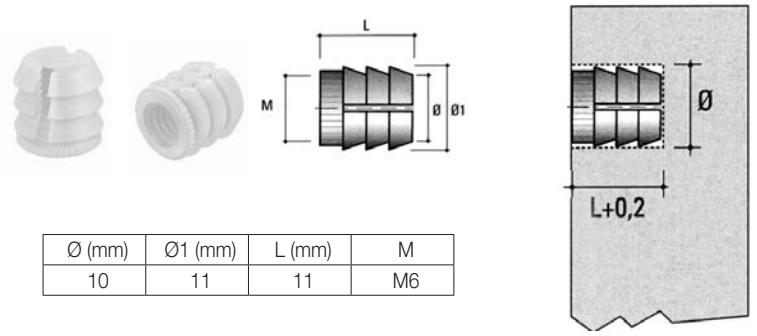

Ø (mm)	Ø1 (mm)	L (mm)	M
10	11	11	M6

BU18
Műanyag dübel, M6

méret: Ø11 x 11 mm

10003310031

Összehúzók

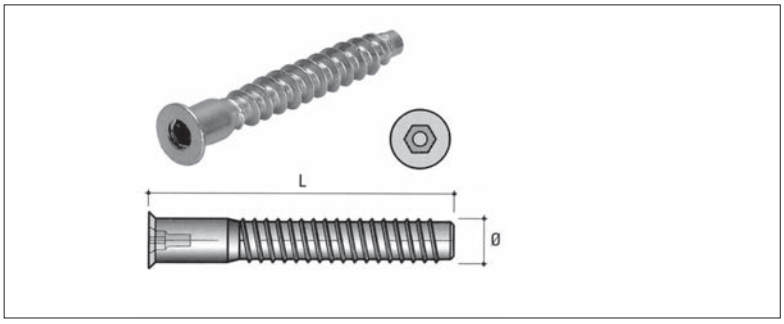

Konfirmátor csavar

fej kialakítása: hexa – imbusz
felület: horganyzott

típus	méret (mm)	cikkszám
VG01	Ø7 x 50	10003302200
VG05	Ø5 x 50	10003302210
VG77	Ø7 x 70	10003302205
★	Ø7 x 50	10003302202
	Ø5 x 50	10003302212

CV01 Takarósapka

A VG konfirmátor csavarokhoz
méret: Ø12 mm

szín	cikkszám
fehér	10003302220
fekete	10003302221

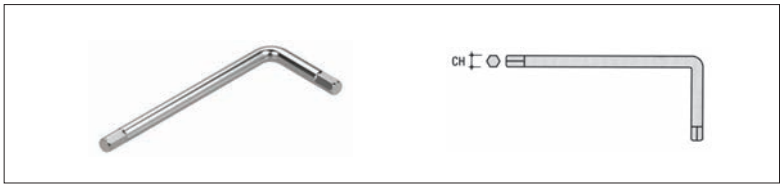

Imbuszkulcs

típus	méret	cikkszám
CH01	4-es	10003302230
CH02	3-as	10003302240

SE Excenteres polcösszehúzó

	16 mm-es polcokhoz	18-20 mm-es polcokhoz
típus	SE01	SE02
méret	Ø20 x 12,5	Ø20 x 14
fehér	10003310120	10003310130
barna	10003310121	10003310131
fekete	10003310122	10003310132

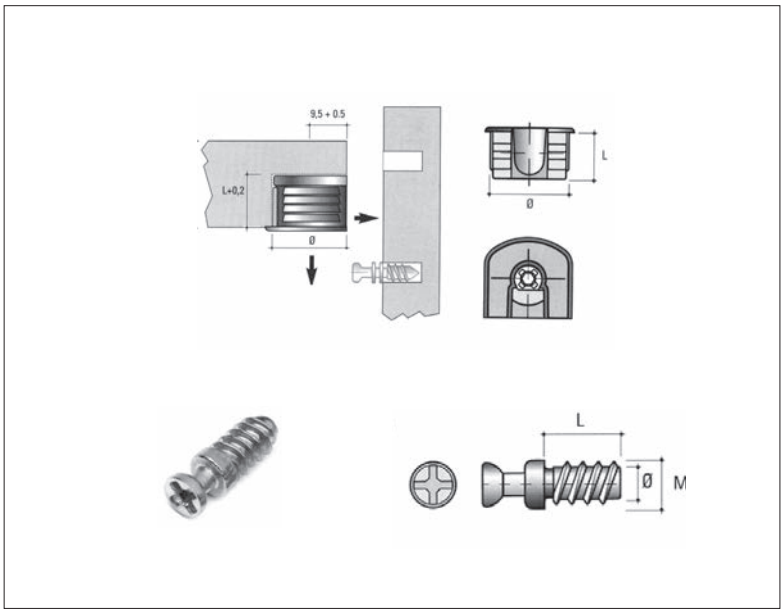

TI06 Rögzítőcsavar, famenetes

Az SE excenteres polcösszehúzókhoz
méret: Ø5 x 11 mm

10003310140

Összehúzók, kötőelemek

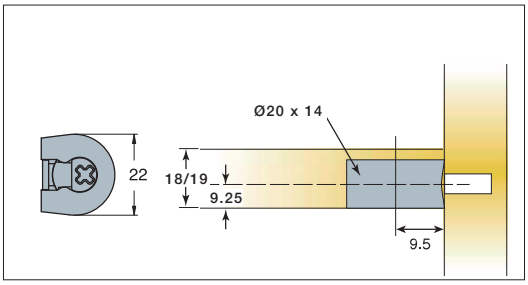

SYS6 Excenteres polcösszehúzó

18/19 mm vastagságú polcokhoz
méret: Ø20 x 14 mm
anyag: cink
szín: nikkel

10003301930

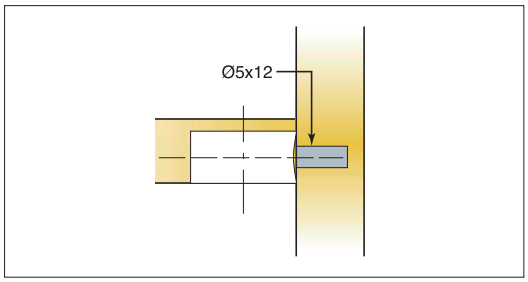

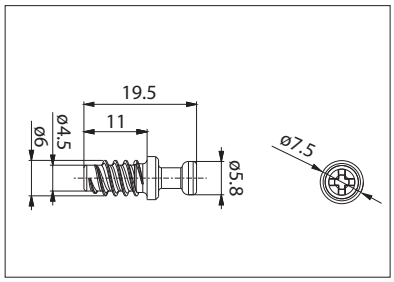

SYS6 Rögzítőcsavar

méret: Ø5 x 11 mm
anyag: acél

10003301940

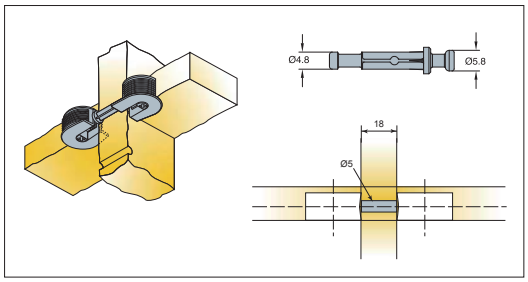

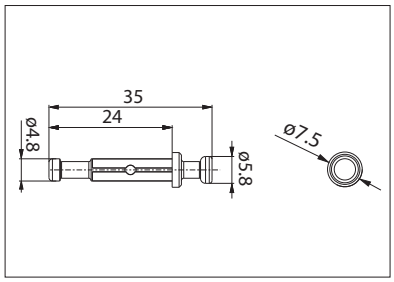

SYS6 Rögzítőcsap, függőleges választóhoz

anyag: cink

10003301950

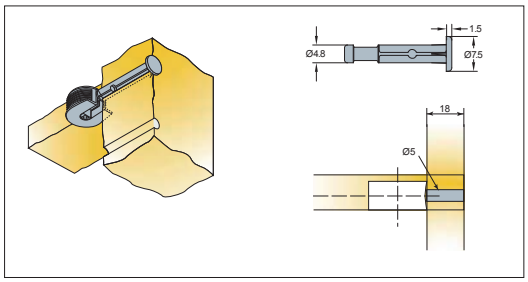

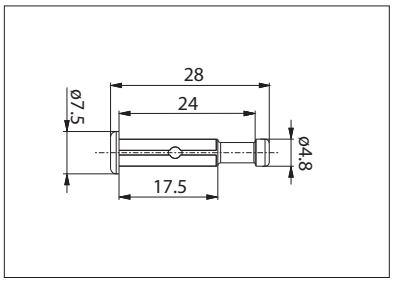

SYS6 Rögzítőcsap, külső oldalhoz

anyag: cink

10003301960

Köldökcsap

méret: Ø8x35 mm
anyag: bükk
rendelés: 9,5-10 kg/csomag

10003320000

Lapostipli

típus	méret (mm)	anyag	kiszerelés (db)	cikkszám
0	47 x 15 x 3,8	bükk	1000/ csomag	10003320220
10	53 x 19 x 3,8			10003320210
20	56 x 23 x 3,8			10003320200

17. fejezet

Szerelvények és kiegészítők

Polctartók

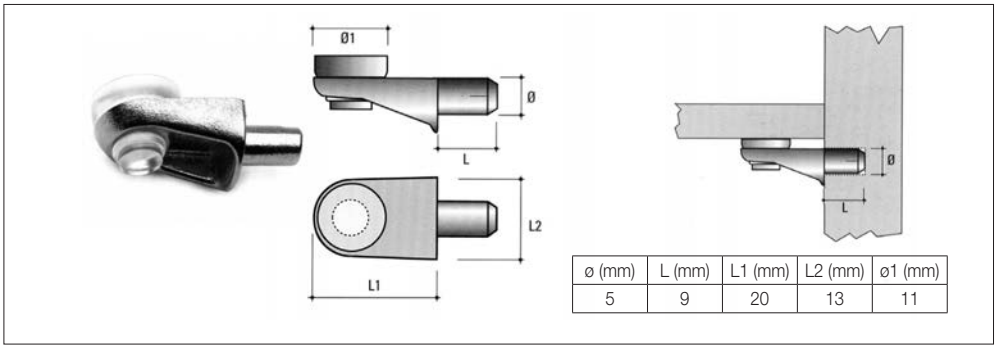

ø (mm)	L (mm)	L1 (mm)	L2 (mm)	ø1 (mm)
5	9	20	13	11

MV01 Csapos üvegpolc tartó

anyag: fém-műanyag

szín	cikkszám
nikkel	10013600040
bronz	10013600041

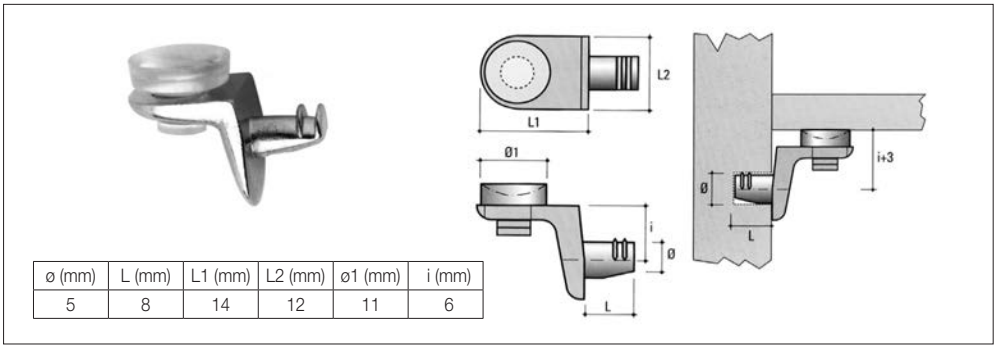

ø (mm)	L (mm)	L1 (mm)	L2 (mm)	ø1 (mm)	i (mm)
5	8	14	12	11	6

MV03 Körmös üvegpolc tartó

anyag: fém-műanyag

szín	cikkszám
nikkel	10013600050
bronz	10013600051

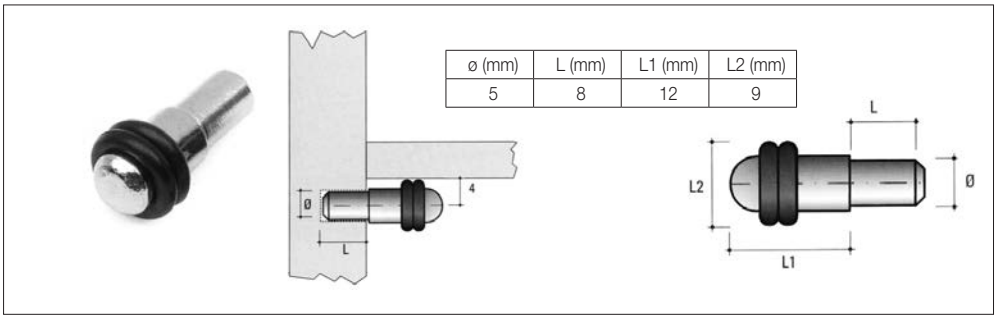

ø (mm)	L (mm)	L1 (mm)	L2 (mm)
5	8	12	9

MV06 Csapos üvegpolc tartó

anyag: fém-műanyag

szín	cikkszám
nikkel	10013600060
bronz	10013600061

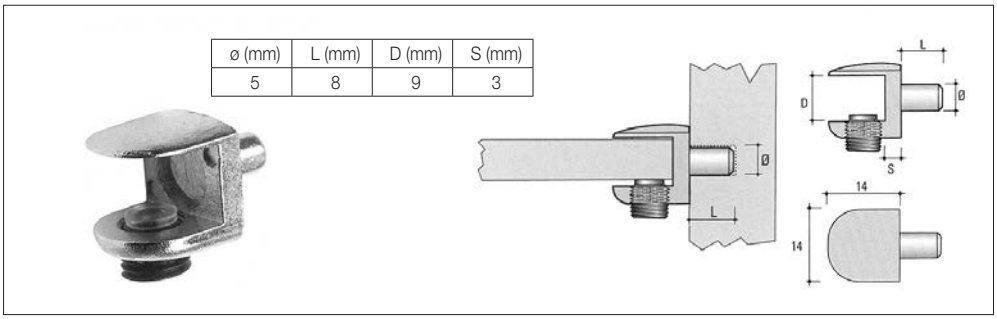

ø (mm)	L (mm)	D (mm)	S (mm)
5	8	9	3

MV08 Csapos üvegpolc tartó

anyag: fém-műanyag

szín	cikkszám
nikkel	10013600070
bronz	10013600071

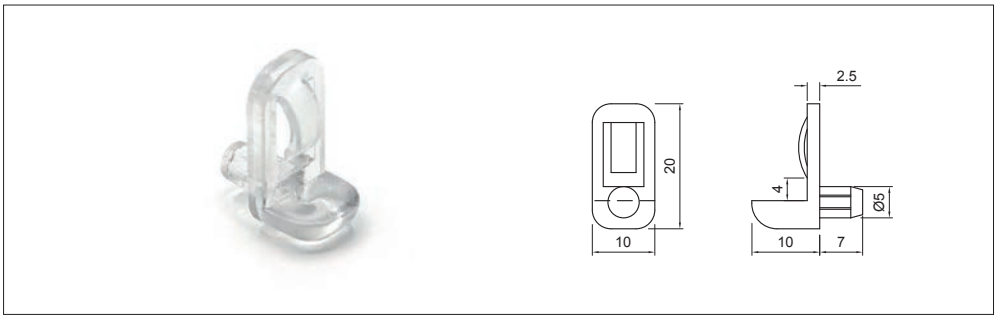

196 Csapos üvegpolc tartó

anyag: áttetsző műanyag

10013600090

Kábelkivezetők

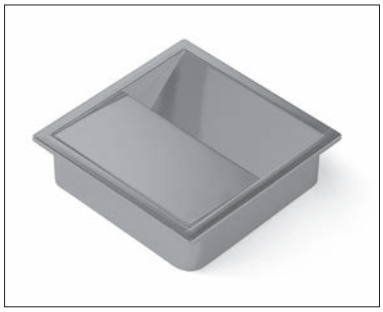

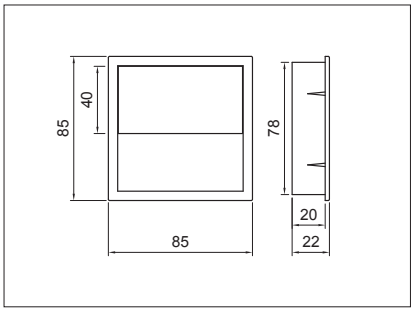

1626 Kábelkivezető

anyag: műanyag

szín	cikkszám
fekete	10010401200
fehér	10010401201
szürke	10010401202

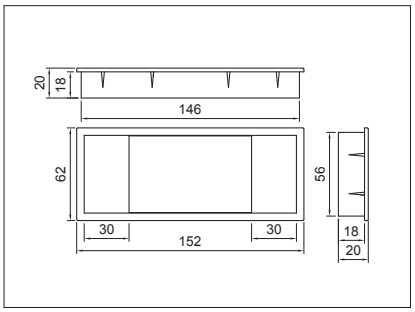

911 Kábelkivezető

anyag: műanyag

szín	cikkszám
fekete	10010401210
fehér	10010401211
szürke	10010401212

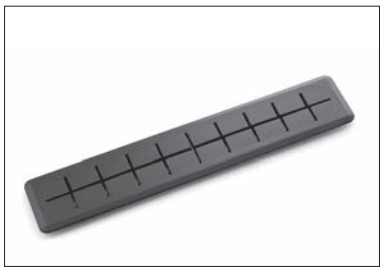

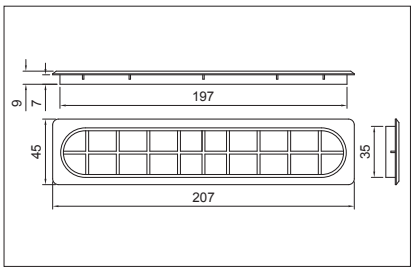

914 Kábelkivezető

anyag: műanyag-gumi
szín: antracit

10010401260

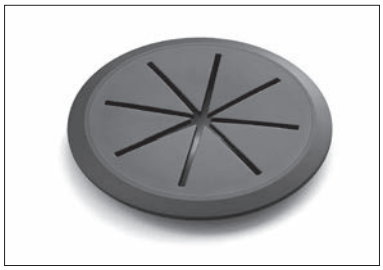

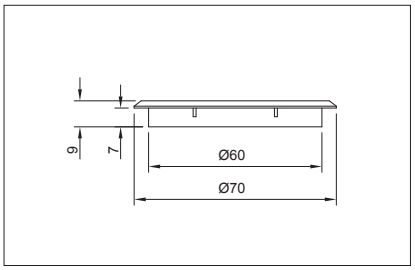

913 Kábelkivezető

anyag: műanyag-gumi
szín: antracit

10010401250

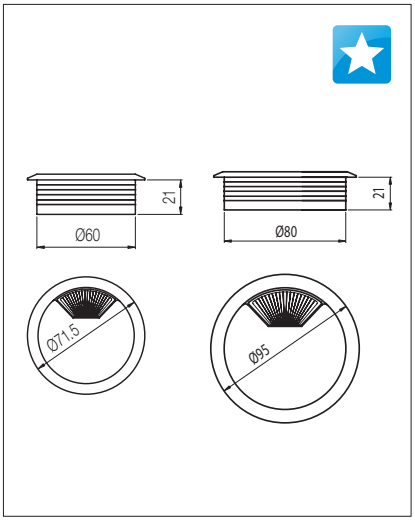

30102 Kábelkivezető

anyag: műanyag

szín	Ø 60 mm	Ø 80 mm
	cikkszám	
fekete	10010400000	10010400020
fehér	10010400007	10010400027
szürke	10010400001	10010400021
ezüst	10010400002	10010400022
krém	10010400003	10010400023
capuccino	10010400004	10010400024
sötétbarna	10010400005	10010400025
világosbarna	10010400006	10010400026

19. fejezet

Ragasztás, csavartakarók, javítás

Unika termékek

ColorJoint munkalap ragasztó-tömítő

Egy magas kezdőszilárdságú polimer ragasztó és tömítő, amely minden népszerű felületet ragaszt: - gránit, kvarc, laminált, rozsdamentes acél, üveg, fa, MDF, forgácslap …
Alacsony zsugorodása és UV-stabilitása miatt kiváló hézagkitöltő. Kemény tapintású, ami tartósabbá teszi a kötést és nem gyűjti össze a port, mint a szilikon esetében. Nincs benne elektrosztatikus töltés, így nem vonzza magához a port. Alacsony hőmérsékleten is gyorsan megkeményedik, minden körülmények között könnyen használható. Még nedves felületeken is tapad, használható vizes elemeken is. Környezetbarát, nem tartalmaz oldószereket vagy egyéb veszélyes összetevőket. Nem bocsát ki szagot, nem párolog.
Színe a konyhai munkalapokhoz/panelekhez igazodik az egységes felület érdekében.

- nyitott idő: 10-15 perc
- kiszerelés: 20 g/tubus

kód	szín	cikkszám
CJ001	fehér	10005293000
CJ002	krém	10005293010
CJ003	tölgy	10005293020
CJ004	kőszürke	10005293030
CJ005	barna	10005293040

kód	szín	cikkszám
CJ006	szürke	10005293050
CJ007	szürke pala	10005293060
CJ008	szénszürke	10005293070
CJ009	antracit	10005293080
CJ010	fekete	10005293090

MitreBond pillanatragasztó

A MitreBondnak számos felhasználási területe van. Használható a helyszíni szerelések kapcsán UPVC ablakszegélyek, ajtó keretek rögzítésére, melamin véglécek, szegélylécek és párkánylécek illesztéséhez, építészeti díszlécekhez és még sok más területen. Ragaszt MDF-et, fát, üveget, kerámiát, alumíniumot, akrilt, forgácslapot, acélt, porcelánt, néhány műanyagot és gumit. Megfelelő sűrűségű, ami nem teszi lehetővé a felszívódást nedvszívó anyagokba, mint például fa vagy MDF. Nem szárad ki a csomagolásban a fém tűvel ellátott speciális kupaknak köszönhetően.

- kötési idő: 30 – 60 mp
- kötési idő aktivátorral: 15 mp
- alkalmazási hőmérséklet: -60°C - +80°C
- kiszerelés: 50 g/tubus

10005293500

MitrePen aktivátor toll

MitreBond pillanatragasztóhoz. Kiadóssága jobb, mint a hasonló spray aktivátoroké, nincs túlszórás és elkerülhető a túlszórás okozta foltosodás is. Alkalmazásával a kötési idő 15mp-re lerövidíthető.

- alkalmazási hőmérséklet: +5°C - 80°C

10005293510

Unika termékek

Szupermatt felülethez tisztítószer

Speciális szórófejes tisztító minden matt felületre. Alkalmas például PVC/ PET fóliából készült matt bútorfrontok tisztítására. Eltávolítja a kisebb körömkarcolásokat, amelyeket más módszerekkel nem lehet eltüntetni. Tökéletesen eltávolítja a zsírt és a szennyeződéseket, nem hagy csíkot. Speciális formulájának köszönhetően védőréteget hagy a felületen a szennyeződések és az ujjlenyomatok ellen.

- kiszerelés: 500 ml

10005293310

Elérhető a tisztítószer kezdő szettben is, mely a tisztítószeren kívül tartalmaz:
- 2 db szivacsradírt
- 1 db mikroszálas törlőkendő

10005293320

Magasfényű felülethez tisztítószer

Gyors és egyszerű a használata, fényessé teszi a felületeket. A szekrények, készülékek, üvegek, tükrök vagy króm felületek ujjlenyomatoktól, vízcseppektől, portól, enyhe szennyeződésektől mentesek, és újszerű megjelenésűek lesznek. Ez egy professzionális tisztítószer, amely csökkenti a statikus elektromosságot bármilyen felületen és minimalizálja a por felhalmozódását. A termék felhordása után az akril felületek legalább kétszer ellenállóbbak lesznek a karcolásokkal szemben, emellett visszaadja a megtisztított felület színmélységét és fényét.

- kiszerelés: 250 ml

10005293340

Magasfényű akril felülethez tisztítószer

A termék felhordása után az akril felületek legalább kétszer ellenállóbbak lesznek a karcolásokkal szemben, emellett visszaadja a megtisztított felület színmélységét és fényét.

- kiszerelés: 250 ml

10005293300

Kompozit mosogatóhoz tisztítószer

A kompozit mosogatók tisztítására és ápolására szolgáló speciális szer mindennapi használatra. Finom és semleges összetétele teljesen kíméletes a kompozit anyagokhoz, miközben nagyon jó a tisztító és ápoló hatása. Nem hagy csíkokat és nem karcolja meg a megtisztított felületet. A jól látható vízkő- és kalcium lerakódások vagy a beszáradt zsír többé nem okoz problémát.

- kiszerelés: 250 ml

10005293330

Pattex termékek • Kartuskinyomó pisztoly

Pattex Fix Fa

Diszperziós építési-szerelési ragasztó elsősorban faanyagok ragasztására. Alkalmas a következők ragasztására: fából készült felületek, faanyagok (faforgácslap, fa panelek) vakolt felületek (beltéren), beton, gipszkarton lapok, pórusbeton, tégla, gipszrostlemez, poliuretán keményhab. Nem ajánlott állandó vízterhelésnek kitett felületeken.

- alkalmazási hőmérséklet: +10°C - 40°C
- szín: fehér
- kiszerelés: 385g/kartus

10005290400

Pattex Fix PVC & Alu

Flextec-polymer technológiájú építési-szerelési ragasztó főként PVC és alumínium anyagok ragasztására. A polimer alapú technológiájának köszönhetően erősebb ragasztás, sokoldalúság, és a külső körülményekkel szemben erősebb ellenállóság (víz, időjárás, ütések) jellemzi a terméket, az időtálló ragasztásért. Alkalmas a következők ragasztására: tégla, kerámia, beton, farostlemez, gipszkarton, furnérlemez, kő, MDF, fa, fémek, PVC, üveg, műanyagok, festett felületek, tükrök. A legtöbb nedvszívó és nem nedvszívó anyaghoz alkalmazható, kivéve PE, PP, PTFE, akrilüveg, plexi, PVC, réz és bronz. Külső beltérben egyaránt használható (nedves felületeken is).

- alkalmazási hőmérséklet: +5°C - 40°C
- szín: törtfehér
- kiszerelés: 440g/kartus

10005290410

Pattex Fix Tükör & Panel

Flextec-polymer technológiájú építési-szerelési ragasztó főként tükrök és falburkolatok ragasztására. A polimer alapú technológiájának köszönhetően erősebb ragasztás, sokoldalúság, és a külső körülményekkel szemben erősebb ellenállóság (víz, időjárás, ütések) jellemzi a terméket, az időtálló ragasztásért. Alkalmas a következők ragasztására: tégla, kerámia, beton, farostlemez, gipszkarton, furnérlemez, kő, MDF, fa, fémek, PVC, üveg, műanyagok, festett felületek, tükrök. A legtöbb nedvszívó és nem nedvszívó anyaghoz alkalmazható, kivéve PE, PP, PTFE, akrilüveg, plexi, PVC, réz és bronz. Külső beltérben egyaránt használható (nedves felületeken is).

- alkalmazási hőmérséklet: +5°C - 40°C
- szín: törtfehér
- kiszerelés: 440g/kartus

10005290420

Kartuskinyomó pisztoly

anyag: fém

10005290901

A Henkel ragasztókkal kapcsolatos technikai adatlapok és egyéb információk a **www.ragasztas.hu** honlapon találhatók.
Kérjük, e termékek alkalmazása előtt minden esetben tájékozódjon!

Lágyviaszok • Bao viasz darabos kivitel

kód	szín	cikkszám
591	fehér	10005300000
NCS S 0502-Y	fehér	10005300005
RAL 1013	gyöngy fehér	10005300010
RAL 9001	krémfehér	10005300015
655	krémfehér II	10005300020
RAL 9002	szürkésfehér	10005300025
RAL 9010	tiszta fehér	10005300030
RAL 9016	bianco fehér	10005300035
124	nyír	10005300045
RAL 1015	világos elefántcsont	10005300050
502	juhar	10005300055
593	citromsárga	10005300060
503	sárga	10005300065
594	élénk narancssárga	10005300080
542	narancssárga	10005300085
596	piros	10005300100
595	chilli piros	10005300105
551	tégla vörös	10005300110
598	kék	10005300120
597	zöld	10005300140
NCS S 1005-B80-G	szürkésfehér	10005300150
NCS S 1500-N	világos szürke	10005300155
NCS S 1502-G	szürke	10005300165
RAL 7035	világos szürke	10005300170
RAL 7038	achátszürke	10005300175
600	fekete	10005300180
525	középszürke	10005300185
RAL 7001	ezüstszürke	10005300190
RAL 7004	szignálszürke	10005300195
RAL 7040	ablakszürke	10005300205
RAL 7045	teleszürke	10005300210
RAL 7046	teleszürke II	10005300215
RAL 7015	palaszürke	10005300225
RAL 7016	antracitszürke	10005300230
RAL 7021	feketésszürke	10005300235
510	világos cseresznye	10005300645
513	limba	10005300650
515	sötét cseresznye	10005300655
516	zöld tölgy	10005300665
519	sötét bükk	10005300670

kód	szín	cikkszám
632	középsötét cseresznye	10005300675
1349	vöröses cseresznye	10005300680
109	középsötét tölgy	10005300690
2201	sötét natúr tölgy	10005300695
1029	vörösfenyő	10005300705
118	világos limba	10005300710
123	világos bükk	10005300715
403	világos antik tölgy	10005300720
138	világos natúr tölgy	10005300725
425	natúr kőris	10005300730
428	antik luc	10005300735
433	bükk	10005300745
508	natúr tölgy	10005300750
84	kőris	10005300755
622	cseresznye	10005300765
A-3	világos tölgy	10005300770
426	barna kőris	10005300775
505	vöröses fenyő	10005300785
533	natúr bükk	10005300790
603	éger	10005300795
208	középsötét dió	10005300805
216	sötét teak	10005300810
2210	sötét tölgy	10005300815
517	középsötét tölgy	10005300825
520	masonia	10005300830
547	világos körte	10005300835
556	középsötét mahagóni	10005300845
561	világos tölgy	10005300850
573	őz barna	10005300855
574	makoré	10005300865
P43	rusztikus tölgy	10005300870
213	mahagóni	10005300950
219	sötét dió	10005300955
575	középbarna dió	10005300960
578	wenge	10005300965
581	vöröses mahagóni	10005300970
583	sötét mahagóni	10005300975
587	feketés barna	10005300980
701	áttetsző	10005300990

Lágyviaszok • Bao viasz szettek

Lágyviasz fél stick 100/A szett fehértől-feketéig		Lágyviasz fél stick 100/F szett alapszínek		Lágyviasz fél stick 100/G szett trendi színek		Lágyviasz fél stick 100/N szett szürke 20 árnyalata	
502	juhar	124	nyír	124	nyír	NCS S 0502-Y	fehér
547	világos körte	433	bükk	433	bükk	NCS S 1005-B80-G	szürkésfehér
516	zöld tölgy	519	sötét bükk	123	világos bükk	NCS S 1500-N	világos szürke
561	világos tölgy	533	natúr bükk	655	krémfehér	NCS S 1502-G	szürke
517	középsötét tölgy	109	középsötét tölgy	403	világos antik tölgy	RAL 1013	gyöngy fehér
508	natúr tölgy	508	natúr tölgy	2210	sötét tölgy	RAL 1015	világos elefántcsont
505	vöröses fenyő	P43	rusztikus tölgy	A-3	világos tölgy	RAL 7001	ezüstszürke
515	sötét cseresznye	603	éger	109	középsötét tölgy	RAL 7004	szignálszürke
513	limba	84	kőris	138	világos natúr tölgy	RAL 7015	palaszürke
574	makoré	510	világos cseresznye	2201	sötét natúr tölgy	RAL 7016	antracitszürke
583	sötét mahagóni	1349	vöröses cseresznye	603	éger	RAL 7021	feketésszürke
556	középsötét mahagóni	7035	világosszürke RAL 7035	426	barna kőris	RAL 7035	világos szürke
520	masonia	213	mahagóni	84	kőris	RAL 7038	achátszürke
525	középszürke	581	vöröses mahagóni	425	natúr kőris	RAL 7040	ablakszürke
575	középbarna dió	219	sötét dió	428	antik luc	RAL 7045	teleszürke
573	őz barna	208	középsötét dió	622	cseresznye	RAL 7046	teleszürke II
600	fekete	600	fekete	632	középsötét cseresznye	RAL 9001	krémfehér
587	feketés barna	216	sötét teak	1349	vöröses cseresznye	RAL 9002	szürkésfehér
591	fehér	701	áttetsző	1029	vörösfenyő	RAL 9010	tiszta fehér
578	wenge	591	fehér	118	világos limba	RAL 9016	bianco fehér
10005302000		10005302100		10005302200		10005302300	

FOREST HUNGARY Kft.
H-8900 Zalaegerszeg, Hock János u. 90/a
Telefon: +36 92/ 507-800
E-mail: info@foresteu.com
foresteu.com