9. fejezet

Bútorpántok

Tartalomjegyzék

9.3	Titus T-type bútorpántok
9.13	Titus S-type push-open bútorpánt
9.14	Titus B-type bútorpántok
9.23	HB bútorpántok és pántalátétek
9.29	FGV bútorpántok
9.34	FGV pántalátétek
9.35	FGV QS mini bútorpántok
9.36	Salice bútorpántok
9.47	Salice pántalátétek
9.48	FDS bútorpántok és pántalátétek
9.50	CP bútorpántok és pántalátétek
9.51	Speciális bútorpántok
9.52	Push-open csappantyú, ütközéselnyelők

Útmutató

A termék jelölése: Terméknév

Cikkszám jelölése: 10002700100

Honlapunkon megtalálhatók a termékekhez kapcsolódó vásárlói tájékoztatók:
www.foresteu.com/vasarloi-tajekoztatok

Figyelem!
A gyártók folyamatos termékfejlesztése következtében termékeink kismértékben módosulhatnak a katalógusban megjelenthez képest.
A termékek nem szakszerű beszereléséből adódó károkért felelősséget nem vállalunk.

Amennyiben a katalógusban látható színek, színminták és a termékek valódi színe esetében némi eltérés tapasztalható,
ez a nyomdai technológia és az alkalmazott anyagok jellegéből adódhat. Az esetleges nyomdai hibákért felelősséget nem vállalunk!

Jelmagyarázat:

Legkedvezőbb ár • Kínálatunk legolcsóbb terméke az adott kategóriában.

Exkluzív • Magas minőségű termék.

Kiváló ár-érték arány • Kedvező árfekvésű, jó minőséget képviselő termék.

Push-open működtetés

Csillapított működtetés

T-type gyorsszerelő kivetőpántok

Titus

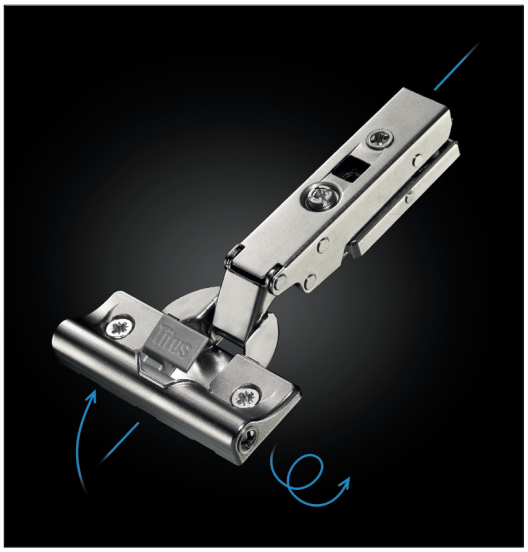

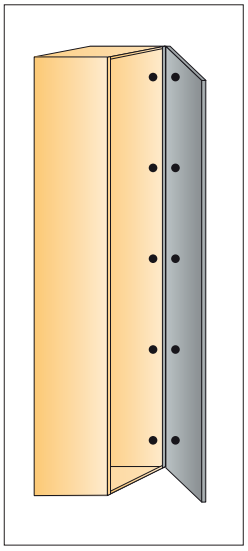

Könnyedén csatlakoztathatók a nagy méretű, akár 4-5 pánttal szerelt ajtólapok is. A nem tökéletesen párhuzamos pántok esetén is egyszerűen használható.

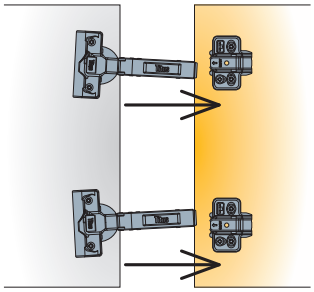

A 3Way rendszer csatlakoztatási lehetőségei

1. Oldalra merőleges rápattintással

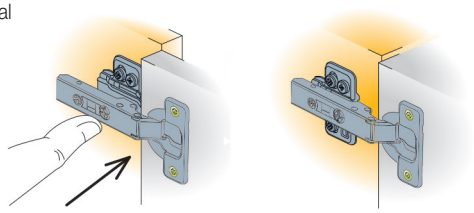

2. Frontra merőleges rácsúsztatással:

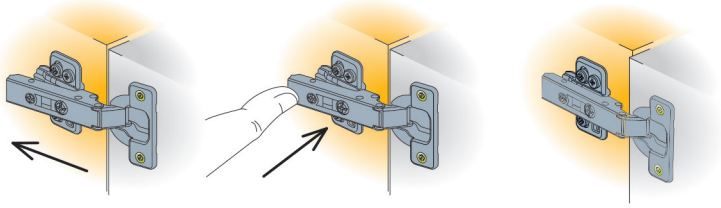

3. Pántnyak belső felének rápattintásával:

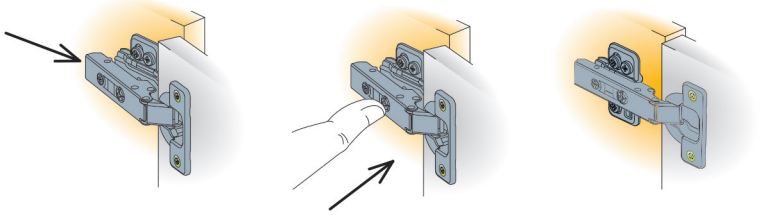

Könnyedén oldható

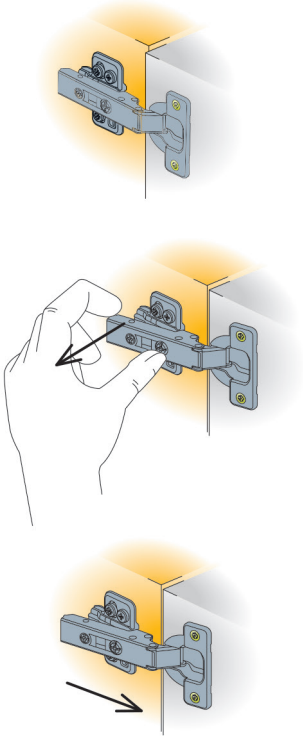

Frontra merőleges állítás excenter segítségével történik.

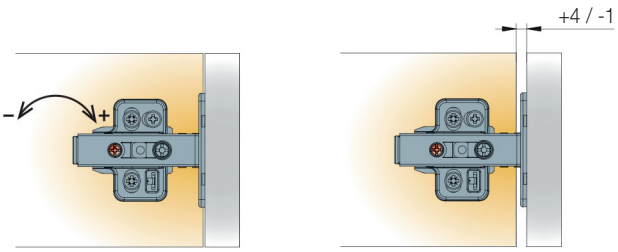

A pánttalpra - az egymástól távol eső rögzítési pontokból kifolyólag - minden korábbinál stabilabban rögzül a pánt nyak.

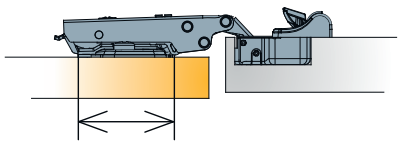

T-type gyorsszerelő kivetőpántok

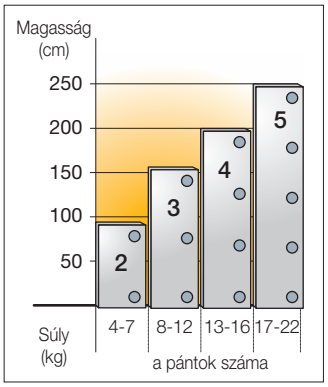

Tájékoztató ábra a pántmennyiség meghatározásához, az ajtóméret és az ajtó súlyának függvényében.

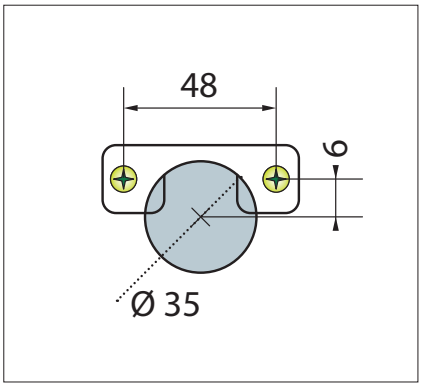

Tájékoztató ábra a pánthelyfurat kialakításáról.

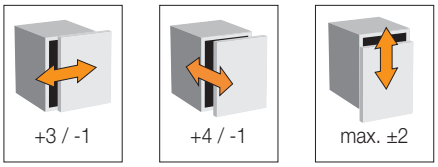

Tájékoztató ábra a pántok állítási lehetőségeiről.
A feltüntetett értékek mm-ben értendők.
Az ettől eltérő állíthatósági értékek az adott terméknél külön jelölve.

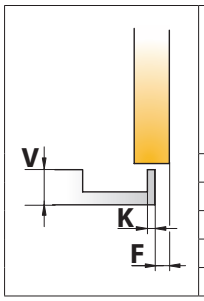

Az ajtók közti mező (**F**) alakulása az ajtó vastagság (**V**) és a pánthelyfurat helyzetének (**K**) függvényében (mm)

	V	16	17	18	19	20	21	22	23	24	25	26
K=3	F_{min}	0,5	0,7	0,8	1,0	1,2	1,5	1,7	2,1	2,8	4,1	5,5
K=4	F_{min}	0,4	0,7	0,8	1,0	1,2	1,5	1,7	2,1	2,3	3,1	4,5
K=5	F_{min}	0,4	0,6	0,7	0,9	1,1	1,4	1,6	2,0	2,2	2,6	3,5
K=6	F_{min}	0,4	0,6	0,7	0,9	1,1	1,4	1,6	2,0	2,2	2,6	2,9

Jelmagyarázat

S= oldalvastagság
D= az ajtó takarása az oldalra
V= az ajtó maximális vastagsága
K= a pánthelyfurat szélének távolsága az ajtó élétől
L= az ajtók belső síkjának távolsága az oldal élétől
F= az ajtók közötti mező minimális értéke
H= a pántalátét vastagsága

T-type pántfejbe integrált Glissando csillapítási erősségének beállítása

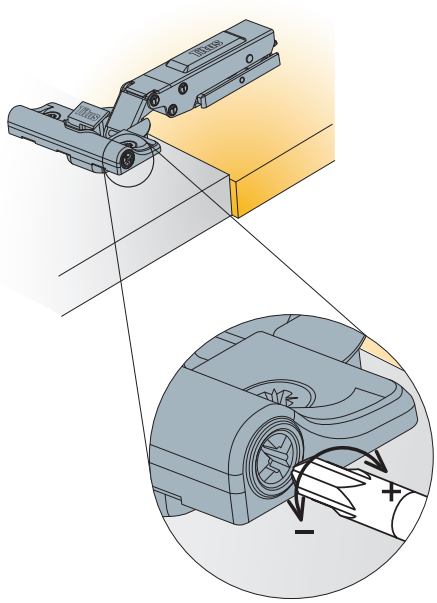

- Az ajtólap megfelelő mozgásához nem szükséges, hogy valamennyi pánt csillapított legyen.
- Az alkalmazandó Glissando csillapítók számáról az alábbi diagram ad tájékoztatást.
- A integrált csillapítós T-type és a hagyományos T-type pántok együttes használata lehetséges.

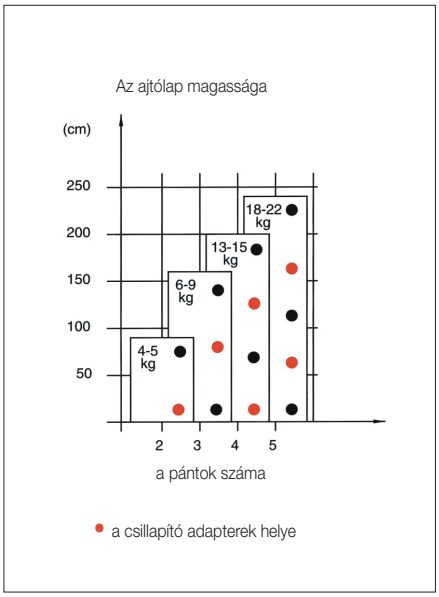

T-type gyorsszerelő kivetőpántok • 110˚

Titus

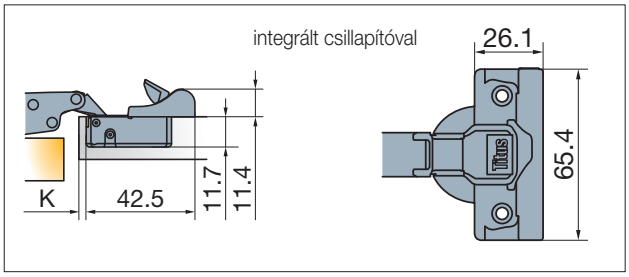

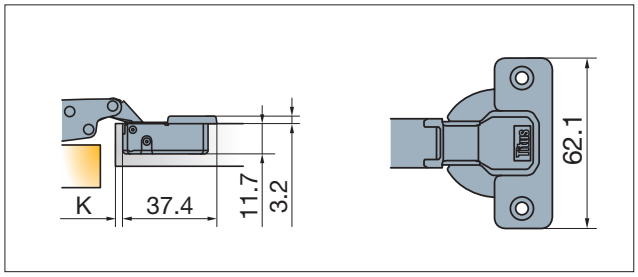

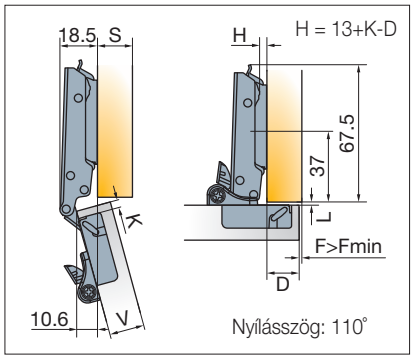

701.0AS0.054.00

Ráütődő, gyorsszerelő, önzáró kivetőpánt, állítható csillapítással
Szerelhető a T-type gyorsszerelő pántalátétekkel.
Javasolt pántalátét mérete: **H= 0 mm**,
ha K= 3-6 mm és D= 16-18 mm

10002804500

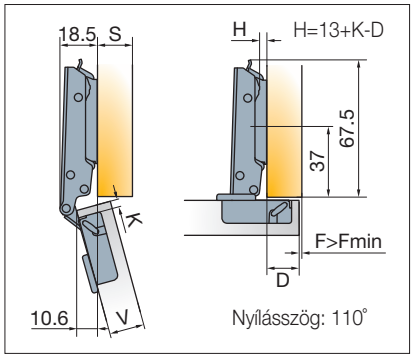

702.0AL0.054.00

Ráütődő, gyorsszerelő, önzáró kivetőpánt
Szerelhető a T-type gyorsszerelő pántalátétekkel.
Javasolt pántalátét mérete: **H= 0 mm,**
ha K= 3-6 mm és D= 16-18 mm

10002804000

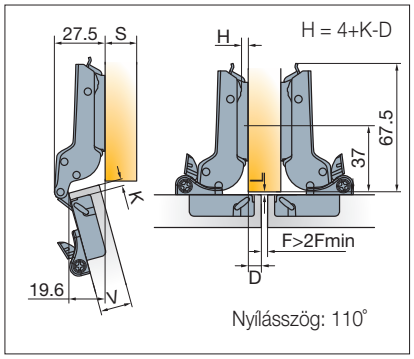

701.0CS0.054.00

Félig ráütődő, gyorsszerelő, önzáró kivetőpánt, állítható csillapítással
Szerelhető a T-type gyorsszerelő pántalátétekkel.
Javasolt pántalátét mérete: **H= 0 mm**,
ha K= 3-6 mm és D= 7-9 mm

10002804520

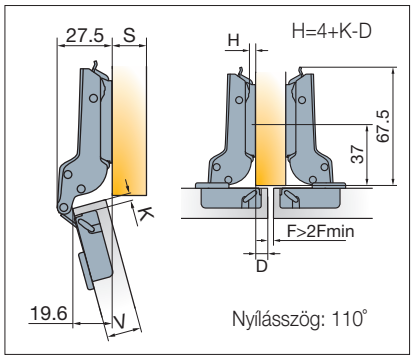

702.0CL0.054.00

Félig ráütődő, gyorsszerelő, önzáró kivetőpánt
Szerelhető a T-type gyorsszerelő pántalátétekkel.
Javasolt pántalátét mérete: **H= 0 mm,**
ha K= 3-6 mm és D= 7-9 mm

10002804020

T-type gyorsszerelő kivetőpántok • 110˚

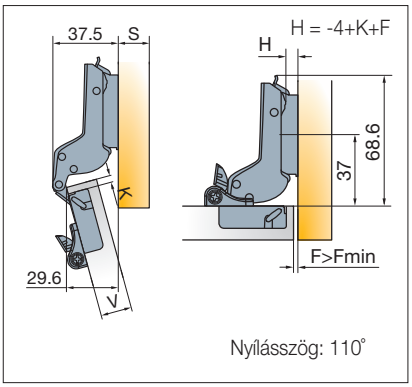

701.0DS0.054.00

Közézáródó, gyorsszerelő, önzáró kivetőpánt, állítható csillapítással
Szerelhető a T-type gyorsszerelő pántalátétekkel.
Javasolt pántalátét mérete: **H= 2 mm**,
ha K= 3-6 mm és F= 1-2 mm

10002804540

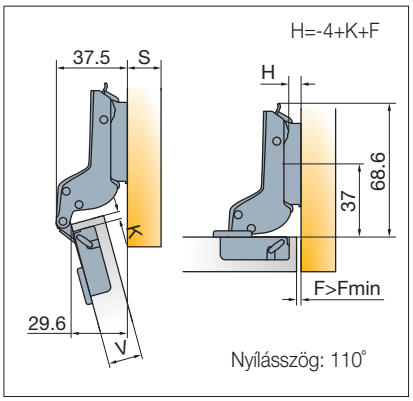

702.0DL0.054.00

Közézáródó, gyorsszerelő, önzáró kivetőpánt
Szerelhető a T-type gyorsszerelő pántalátétekkel.
Javasolt pántalátét mérete: **H= 2 mm,**
ha K= 3-6 mm és F= 1-2 mm

10002804040

T-type közézáródó pillér kivetőpánt • 110˚

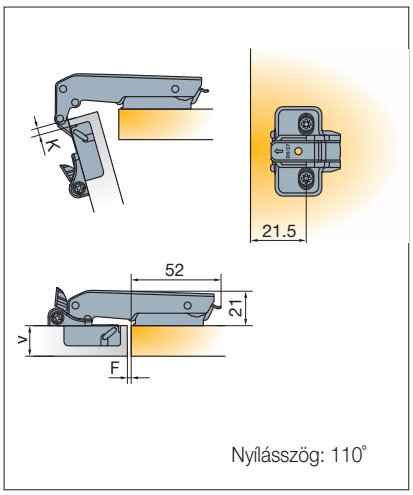

701.0A98.650.00

Közézáródó, gyorsszerelő, önzáró pillér kivetőpánt, állítható csillapítással
Szerelhető a T-type gyorsszerelő pántalátétekkel.
Javasolt pántalátét mérete: **H= 2 mm**

10002804700

Eltérő frontra merőleges állíthatósági érték

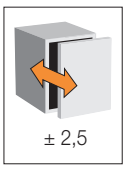

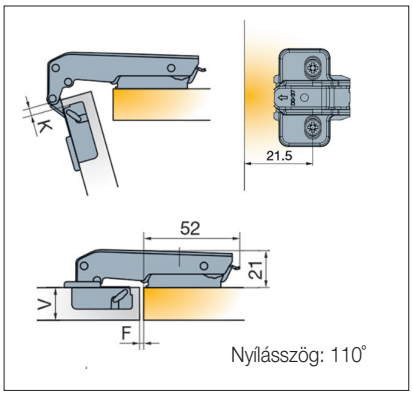

702.0A97.650.00

Közézáródó, gyorsszerelő, önzáró pillér kivetőpánt
Szerelhető a T-type gyorsszerelő pántalátétekkel.
Javasolt pántalátét mérete: **H= 2 mm**

10002804200

Eltérő frontra merőleges állíthatósági érték

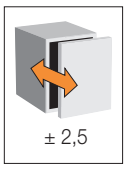

T-type gyorsszerelő kivetőpánt • 170˚

Titus

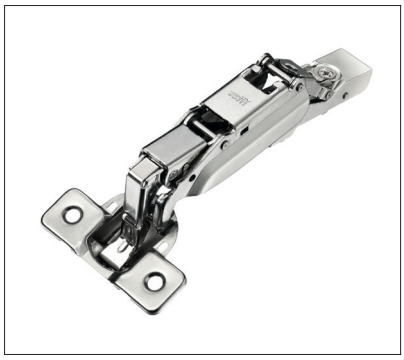

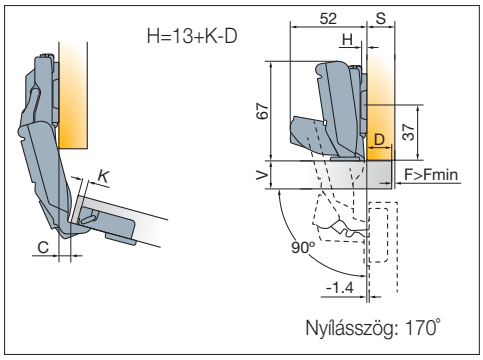

702.0EL0.054.00

170˚-os ráütődő, gyorsszerelő, önzáró kivetőpánt,
max. 24 mm vastag ajtókhoz.
Sarokszekrényekhez és kihúzható elemekkel rendelkező bútorokhoz.
Szerelhető a T-type gyorsszerelő pántalátétekkel.
Javasolt pántalátét mérete: **H= 0 mm**, ha K= 3-6 mm

10002804300

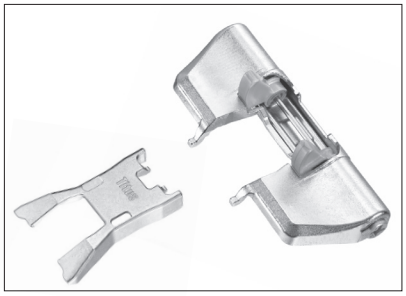

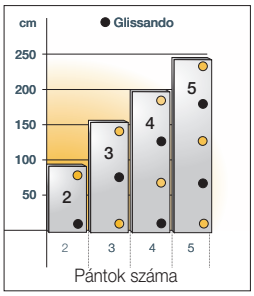

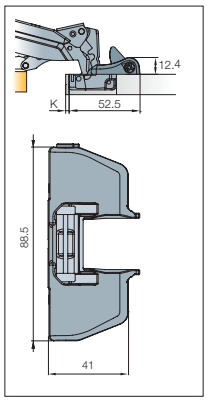

951.0F15.650.00
Glissando TL170

Csillapított csukódást biztosító adapter T-type 170°-os pánthoz

- utólag szerelhető
- nem szükséges egy ajtón minden pántra szerelni (lásd: diagram)
- szerszám nélkül szerelhető, a rögzítőkarmok segítségével könnyedén bepattintható
- a csillapítás erőssége egy mozdulattal, kézzel állítható

10002801250

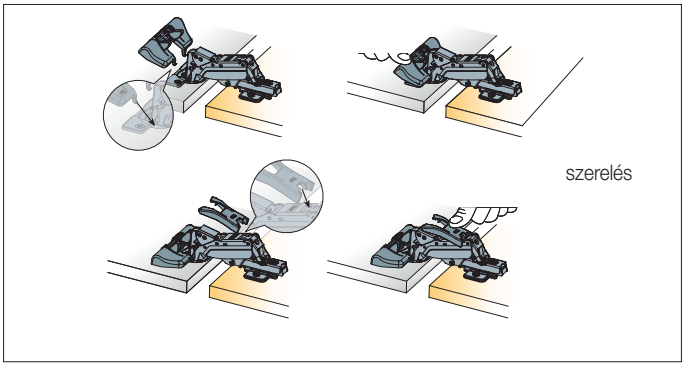

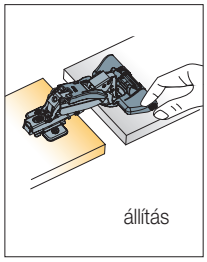

T-type sarokszekrény kivetőpánt • 70°

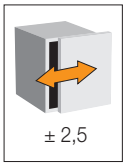

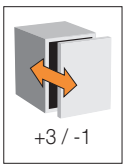

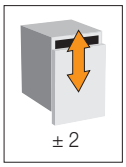

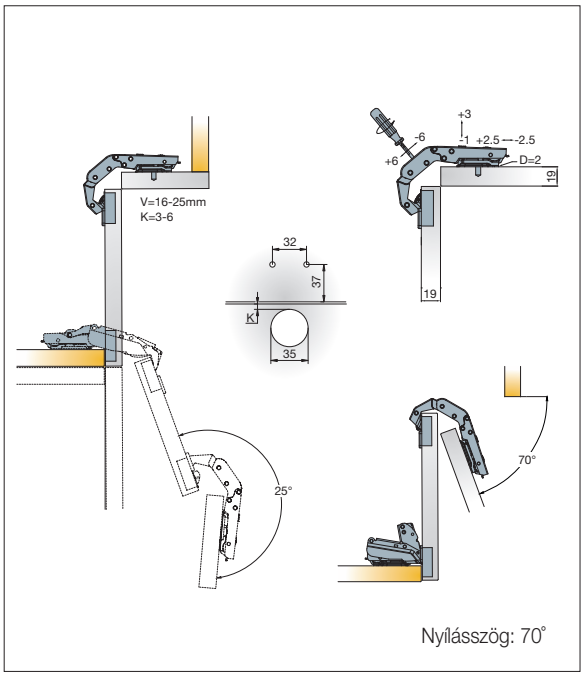

721.0PL0.650.00

Önzáró sarokszekrénypánt
170˚-os kivetőpánttal együtt használandó!
Ajtólapvastagság: V= 16-25 mm
Szerelhető a T-type gyorsszerelő pántalátétekkel.
Javasolt pántalátét mérete: **H= 2 mm,** ha K= 3-6 mm

10002804350

A pántalátétet a „második” ajtóra kell felszerelni.

T-type +45°-os közézáródó, gyorsszerelő kivetőpántok • 110˚

Nyílásszög: 110˚

701.0B10.650.00

+45˚-os közézáródó, gyorsszerelő, önzáró kivetőpánt,
állítható csillapítással
Szerelhető a T-type gyorsszerelő pántalátétekkel.
Javasolt pántalátét mérete: **H= 0 vagy 2 mm,** ha K= 3-6 mm

10002804600

Eltérő frontra merőleges állíthatósági érték

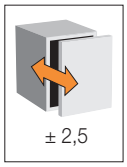

Merőlegesen vágott oldal esetén

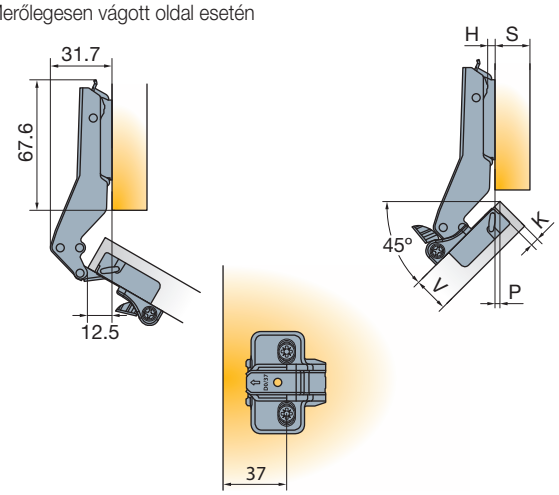

Szögbe vágott oldal esetén

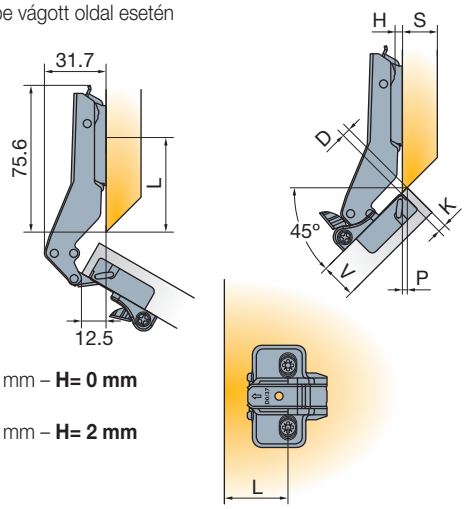

L= 45 mm – **H= 0 mm**

L= 43 mm – **H= 2 mm**

Pántalátét mérete (**H**) merőlegesen vágott oldal esetén az ajtólap oldalra való rátakarásának (**P**) és a pánthelyfurat helyzetének (**K**) függvényében.									
P		0,5	1,0	1,5	2,0	2,5	3,0	3,5	4,0
K=3	**H**	**2**				**0**			
K=4	**H**		**2**				**0**		
K=5	**H**			**2**				**0**	
K=6	**H**				**2**				**0**

Pántalátét mérete (**H**) szögbe vágott oldal esetén az ajtólap oldalra való rátakarásának (**D**) és a pánthelyfurat helyzetének (**K**) függvényében.								
D		0,0	1,0	2,0	3,0	4,0	5,0	6,0
K=3	**H**	**2**			**0**			
K=4	**H**		**2**			**0**		
K=5	**H**			**2**			**0**	
K=6	**H**				**2**			**0**

Nyílásszög: 110˚

702.0B09.650.00

+45˚-os közézáródó, gyorsszerelő, önzáró kivetőpánt
Szerelhető a T-type gyorsszerelő pántalátétekkel.
Javasolt pántalátét mérete: **H= 0 vagy 2 mm,**
ha K= 3-6 mm

10002804100

Eltérő frontra merőleges állíthatósági érték

T-type push-open, rugó nélküli gyorsszerelő kivetőpántok • 110˚

A „**PUSH-OPEN**" rendszer lényege, hogy a bútorajtók és fiókok befelé történő nyomásra nyílnak. Tehát nincs szükség fogantyúkra, így a rendszer, a napjainkban népszerű minimal stílus egyik fontos eleme is lehet. A rendszer egy speciális kivetőpántból, egy korpuszra csavarozható, vagy befúrható mágneses rögzítő-kilökő (push-open) csappantyúból és egy, az ajtó belső felére beüthető rögzítőlemezből áll.

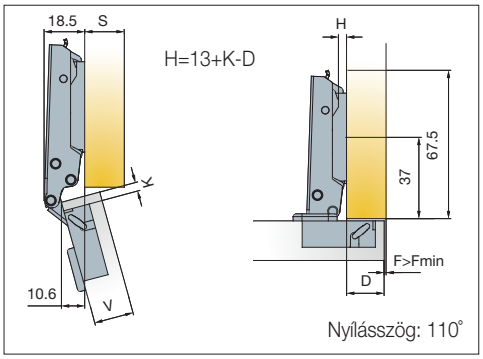

704.0672.054.00

Push-open, rugó nélküli ráütődő pánt
Szerelhető a T-type gyorsszerelő pántalátétekkel.
Javasolt pántalátét mérete: **H= 0 mm,**
ha K= 3-6 mm és D= 16-18 mm

10002804800

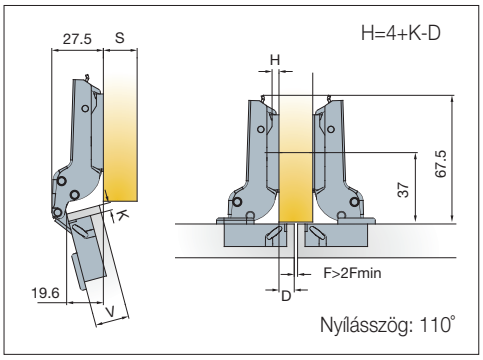

704.0674.054.00

Push-open, rugó nélküli félig ráütődő pánt
Szerelhető a T-type gyorsszerelő pántalátétekkel.
Javasolt pántalátét mérete: **H= 0 mm,**
ha K= 3-6 mm és D= 7-9 mm

10002804810

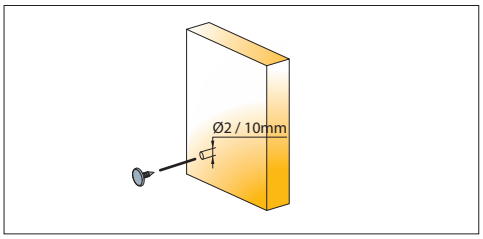

915.7109.050.00

Mágneses push-open beüthető rögzítőlemez

10002803540

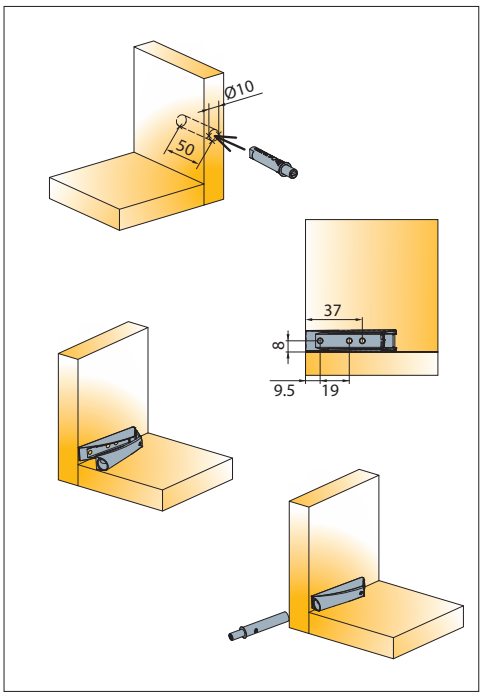

915.7022.380.00

Mágneses rögzítő-kilökő (push-open) csappantyú rögzítő adapterrel

10002803520

T-type gyorsszerelő kivetőpántok, maximum 35 mm vastag ajtólapokhoz • 95˚

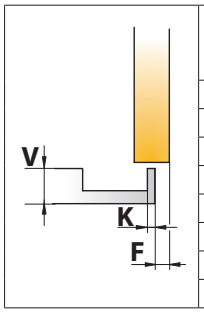

Az ajtók közti mező (**F**) alakulása az ajtó vastagság (**V**) és a pánthelyfurat helyzetének (**K**) függvényében (mm)

V		20	22	24	26	28	30	32	34
K=3	Fmin	0,6	0,9	1,3	1,7	2,2	4,0	5,9	7,8
K=4	Fmin	0,6	0,9	1,2	1,7	2,2	3,4	5,2	7,1
K=5	Fmin	0,6	0,9	1,2	1,6	2,1	2,9	4,6	6,5
K=6	Fmin	0,6	0,9	1,2	1,5	2,1	2,6	4,1	5,9
K=7	Fmin	0,6	0,9	1,2	1,5	2,1	2,6	3,6	5,3
K=8	Fmin	0,6	0,8	1,2	1,5	2,0	2,5	3,1	4,8
K=9	Fmin	0,6	0,8	1,2	1,5	2,0	2,5	3,1	4,4

Jelmagyarázat

V= az ajtó maximális vastagsága
K= a pánthelyfurat szélének távolsága az ajtó élétől
F= az ajtók közötti mező minimális értéke

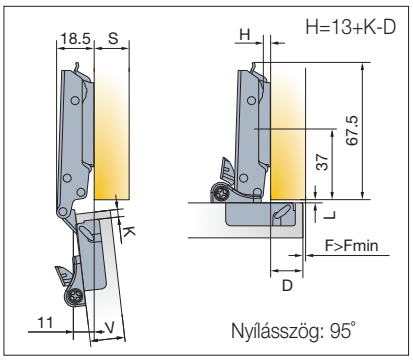

708.0XS0.054.00

Ráütődő, gyorsszerelő, önzáró kivetőpánt, maximum 35 mm vastag ajtólapokhoz állítható csillapítással
Szerelhető a T-type gyorsszerelő pántalátétekkel.
Javasolt pántalátét mérete: **H= 0 mm,**
ha K= 3-9 mm és D= 16-18 mm

10002804750

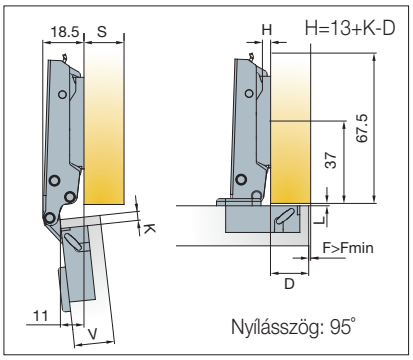

707.0XL0.054.00

Ráütődő, gyorsszerelő, önzáró kivetőpánt, maximum 35 mm vastag ajtólapokhoz
Szerelhető a T-type gyorsszerelő pántalátétekkel.
Javasolt pántalátét mérete: **H= 0 mm,**
ha K= 3-9 mm és D= 16-18 mm

10002804250

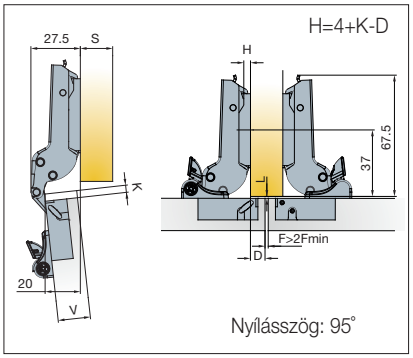

708.0ZS0.054.00

Félig ráütődő, gyorsszerelő, önzáró kivetőpánt, maximum 35 mm vastag ajtólapokhoz állítható csillapítással
Szerelhető a T-type gyorsszerelő pántalátétekkel.
Javasolt pántalátét mérete: **H= 0 mm,**
ha K= 3-9 mm és D= 7-9 mm

10002804760

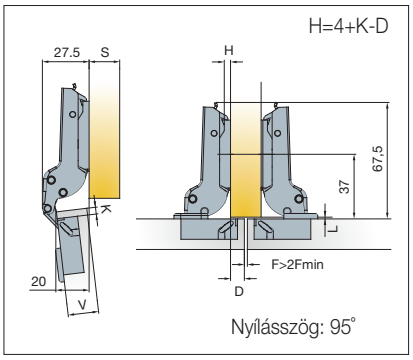

707.0ZL0.054.00

Félig ráütődő, gyorsszerelő, önzáró kivetőpánt, maximum 35 mm vastag ajtólapokhoz
Szerelhető a T-type gyorsszerelő pántalátétekkel.
Javasolt pántalátét mérete: **H= 0 mm,**
ha K= 3-9 mm és D= 7-9 mm

10002804260

T-type Glissando TT utólag felszerelhető csillapító adapter

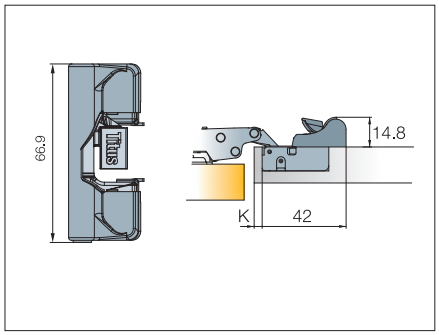

729.0K71.054

Csillapított csukódást biztosító adapter

- bármely Titus T-type pánthoz alkalmazható
- utólag szerelhető
- nem szükséges egy ajtón minden pántra szerelni
- szereléskor nem kell csavarhúzó, könnyedén bepattintható a rögzítőkarmok segítségével

10002804400

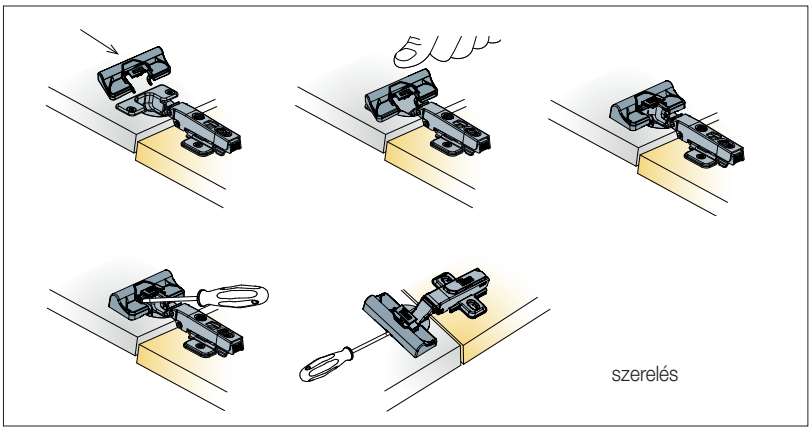

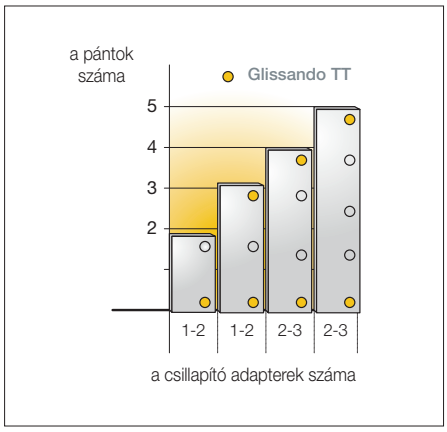

Nyílásszöghatárolók

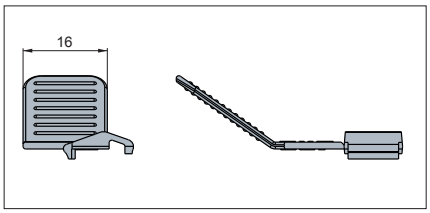

728.4669.383.00

Nyílásszöghatároló T-type pántokhoz
A pántok maximális nyílásszögét 75˚-ra csökkenti.
Bármely Titus T-type pánthoz alkalmazható

10002805010

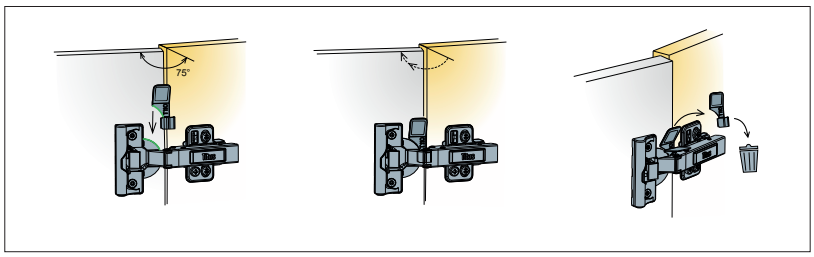

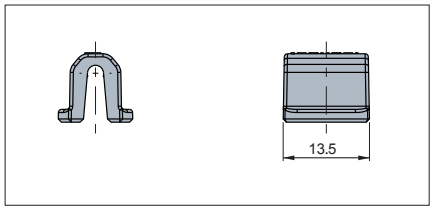

748.4672.383.00

Nyílásszöghatároló 170˚-os pántokhoz
A pántok maximális nyílásszögét 135˚-ra csökkenti.
Bármely Titus 170˚-os pánthoz alkalmazható

10002805020

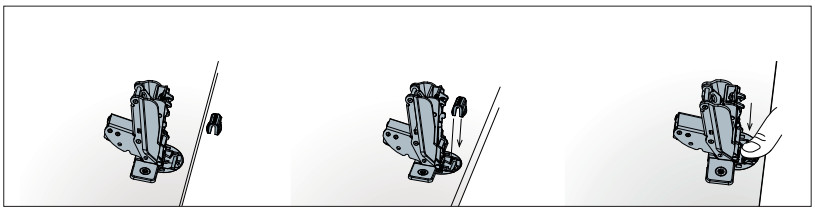

T-type gyorsszerelő pántalátétek

Titus

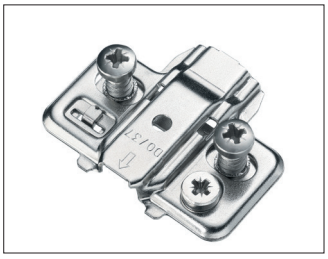

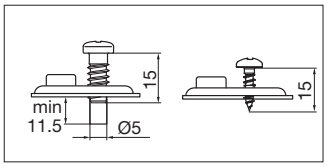

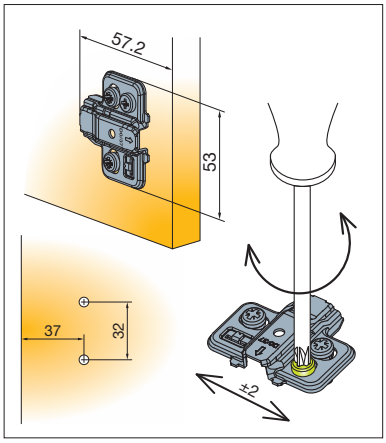

Gyorsszerelős excenteres pántalátét

T-type pántokhoz
Excenteresen állítható

típus	méret (mm)	csavar	cikkszám
700.0KA0.054.00	**0**	fa	10002804940
700.0KA2.054.00	**2**		10002804950
700.0KC0.054.00	**0**	euro	10002804960
700.0KC2.054.00	**2**		10002804970

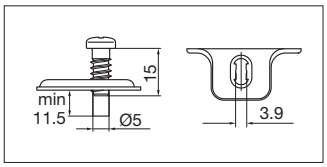

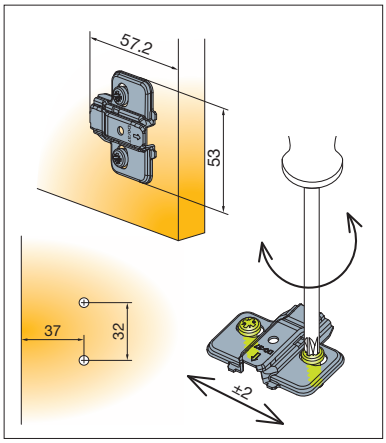

Gyorsszerelős pántalátét

T-type pántokhoz

típus	méret (mm)	csavar	cikkszám
700.0NA0.054.00	**0**	–	10002804900
700.0NA2.054.00	**2**		10002804910
700.0NC0.054.00	**0**	euro	10002804920
700.0NC2.054.00	**2**		10002804930

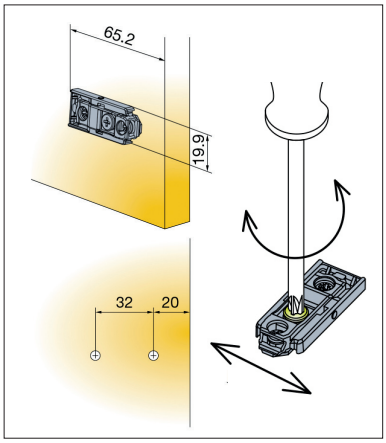

Gyorsszerelős, egyenes excenteres pántalátét

T-type pántokhoz, eurocsavarral
Excenteresen állítható

típus	méret (mm)	cikkszám
700.0LC0.650.00	**0**	10002804980
700.0LC2.650.00	**2**	10002804990

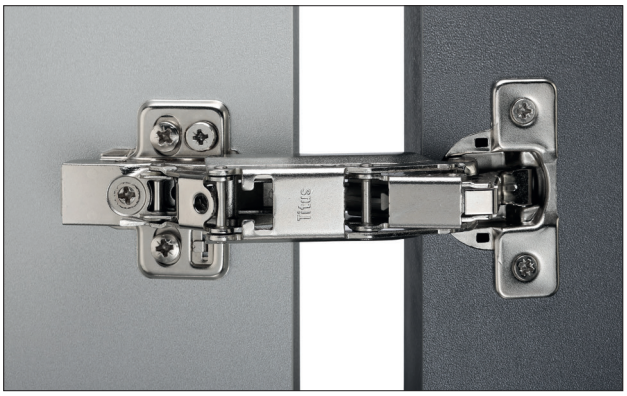

S-type Plus push-open gyorsszerelő kivetőpánt • 110˚

A **„PUSH-OPEN”** rendszer lényege, hogy a bútorajtók és fiókok befelé történő nyomásra nyílnak. Nincs szükség tehát fogantyúkra, így a rendszer, a napjainkban népszerű minimal stílus egyik fontos alkotó része is lehet.
A rendszer egy speciális kivetőpántból, egy korpuszra csavarozható, vagy befúrható rögzítő-kilökő (push-open) csappantyúból és egy, az ajtó belső felére beüthető rögzítőlemzből áll.

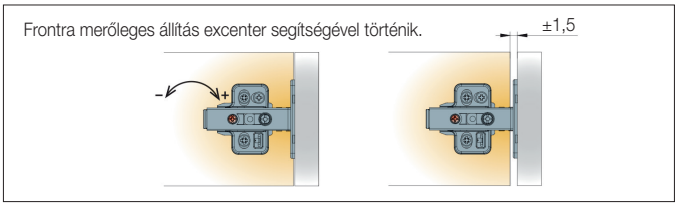

Nyílásszöghatároló S-type pántokhoz ezen az oldalon található: 9.21

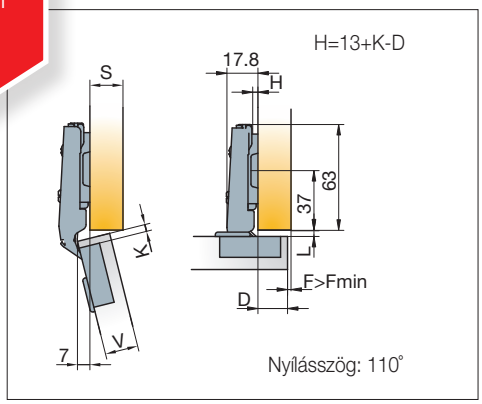

915.0Z99.050.ST

Push-open ráütődő pánt
Szerelhető a S-type gyorsszerelő pántalátétekkel.
Javasolt pántalátét mérete: **H= 0 mm**,
ha K= 3-6 mm és D= 16-18 mm

10002803501

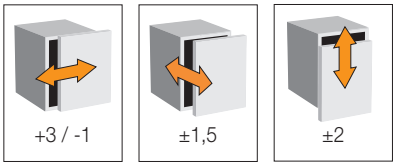

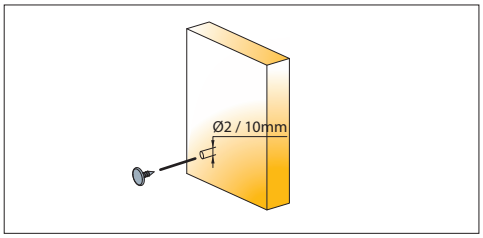

915.7109.050.00

Mágneses push-open beüthető rögzítőlemez

10002803540

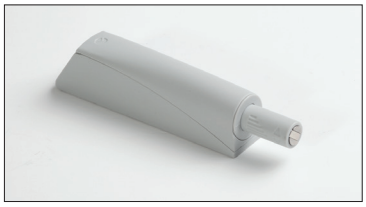

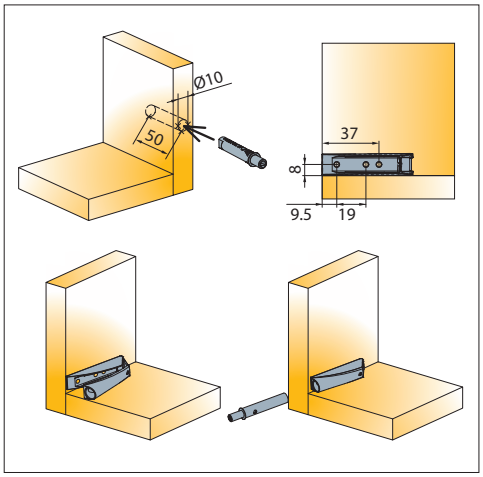

915.7022.380.00

Mágneses rögzítő-kilökő (push-open) csappantyú rögzítő adapterrel

10002803520

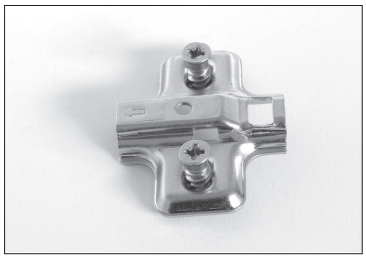

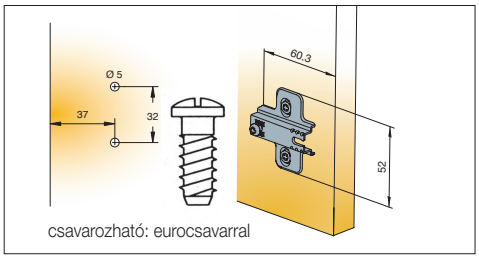

244.0134.05

Gyorsszerelő pántalátét
S-type Plus kivetőpánthoz
eurocsavarral
mérete: **H= 0 mm**

10002800522

B-type kivetőpántok

Titus

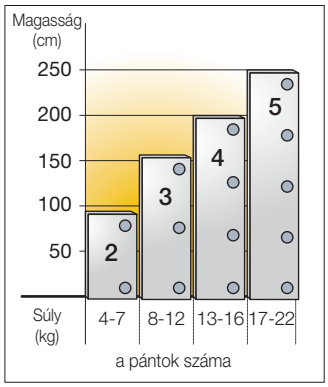

Tájékoztató ábra a pántmennyiség meghatározásához, az ajtóméret és az ajtó súlyának függvényében.

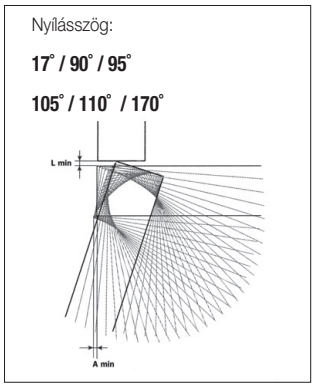

Tájékoztató ábra a pántok lehetséges nyílásszög értékeiről.

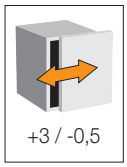

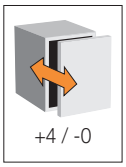

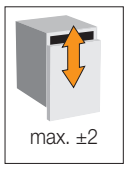

Az ettől eltérő értékek az adott pánt mellett láthatók.

Tájékoztató ábra a pántok állítási lehetőségeiről. A feltüntetett értékek mm-ben értendők.

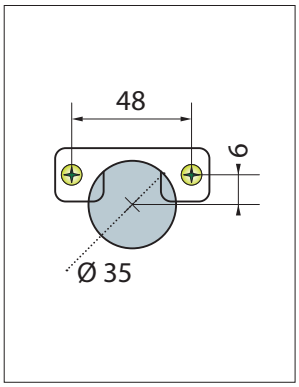

Tájékoztató ábra a pánthelyfurat kialakításáról.

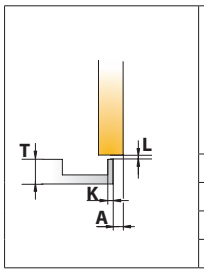

Az ajtók közti mező (**A**) alakulása az ajtó vastagság (**T**) és a pánthelyfurat helyzetének (**K**) függvényében (mm). Az ettől eltérő értékek az adott pánt mellett láthatók.

	T	16	17	18	19	20	21	22
K=3	A_{min}	0.3	0.5	0.7	1.0	1.3	1.7	2.5
K=4	A_{min}	0.3	0.5	0.7	0.9	1.2	1.6	2.1
K=5	A_{min}	0.3	0.5	0.7	0.9	1.2	1.5	2.0

Jelmagyarázat

S= oldalvastagság
D= az ajtó takarása az oldalra
T= az ajtó maximális vastagsága
K= a pánthelyfurat szélének távolsága az ajtó élétől
L= az ajtók belső síkjának távolsága az oldal élétől
A= az ajtók közötti mező minimális értéke
H= a pántalátét vastagsága

B-type kivetőpánt integrált csillapítóval

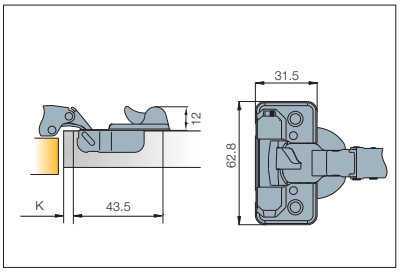

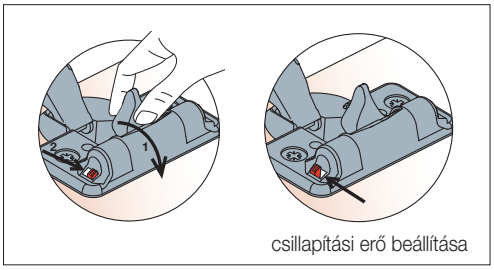

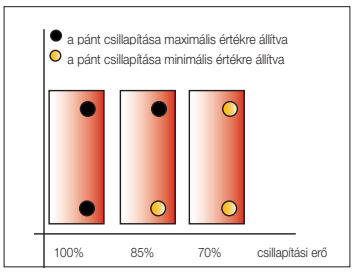

A integrált csillapítós B-type és a hagyományos B-type pántok együttes használata lehetséges.

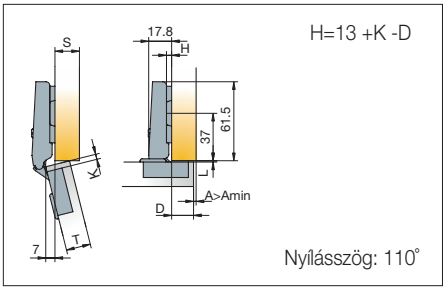

954.0C01.050.00

Ráütődő, önzáró kivetőpánt, állítható csillapítással
Szerelhető a B-type normál pántalátétekkel.
Javasolt pántalátét mérete: **H= 0 mm,** ha K= 3-5 mm és D= 16-18 mm

10002800330

B-type kivetőpántok • 110˚

Titus

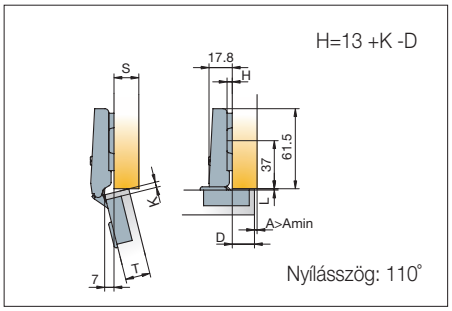

248.0M23.050 TL

Ráütődő, önzáró kivetőpánt
Szerelhető a B-type normál pántalátétekkel.
Javasolt pántalátét mérete: **H= 0 mm,**
ha K= 3-5 mm és D= 16-18 mm

10002800101

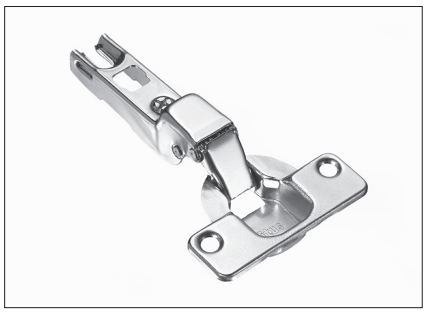

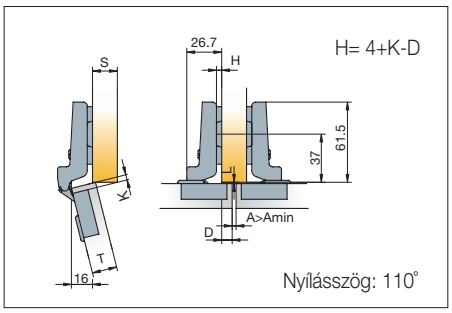

248.OG50.050 TL

Félig ráütődő, önzáró kivetőpánt
Szerelhető a B-type normál pántalátétekkel.
Javasolt pántalátét mérete: **H= 0 mm,**
ha K= 3-5 mm és D= 7-9 mm

10002800300

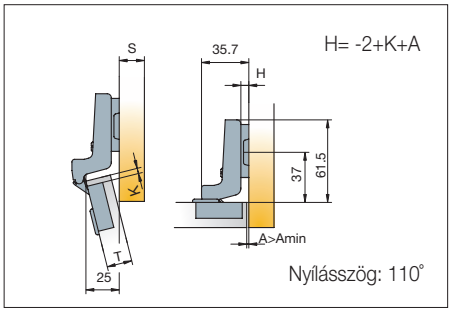

248.OG51.050 TL

Közézáródó, önzáró kivetőpánt
Szerelhető a B-type normál pántalátétekkel.
Javasolt pántalátét mérete: **H= 3 mm,**
ha K= 3-5 mm és A= 1-2 mm

10002800200

B-type kivetőpánt • 135-165°

Titus

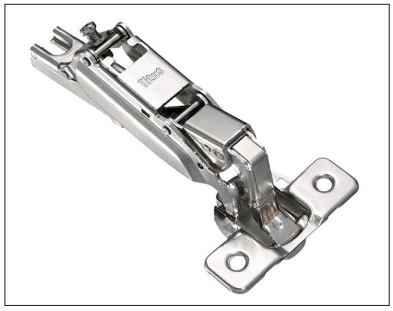

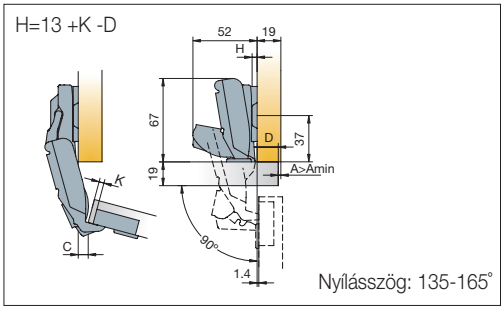

248.OS06.050 SLG

135-165°-ig állítható ráütődő, önzáró kivetőpánt max. 22 mm vastag ajtókhoz, sarokszekrényekhez és kihúzható elemekkel rendelkező bútorokhoz. Szerelhető a B-type normál pántalátétekkel.
Javasolt pántalátét mérete: **H= 0 mm,** ha K= 3-6 mm

10002801210

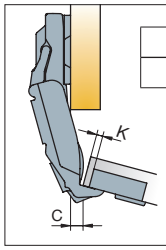

K	3	4	5	6	7
C	9,0	8,1	7,1	6,1	5,2

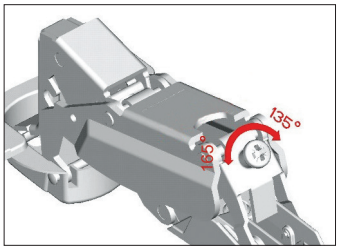

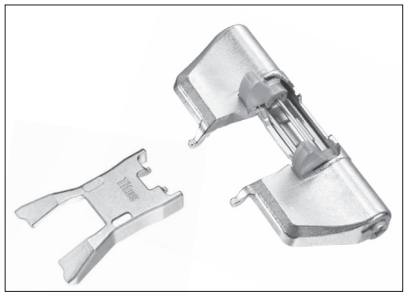

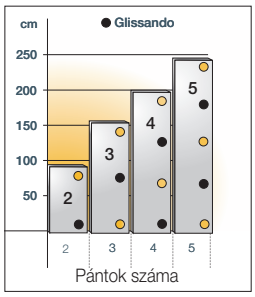

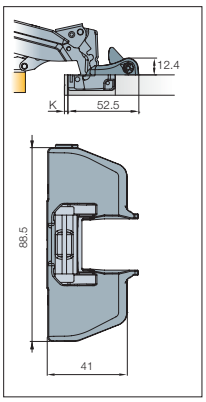

951.0F15.650.00 Glissando TL170

Csillapított csukódást biztosító adapter 135-165°-os pánthoz

- utólag szerelhető
- nem szükséges egy ajtón minden pántra szerelni (lásd: diagram)
- szerszám nélkül szerelhető, a rögzítőkarmok segítségével könnyedén bepattintható
- a csillapítás erőssége egy mozdulattal, kézzel állítható

10002801250

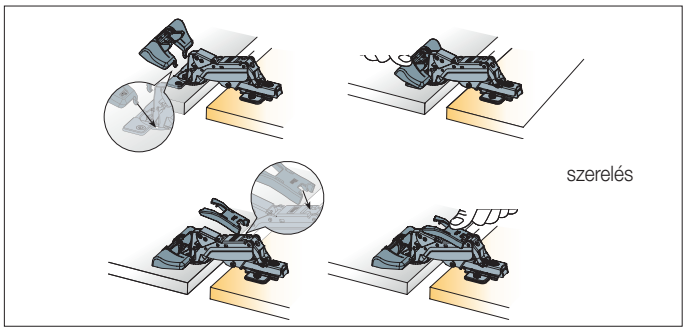

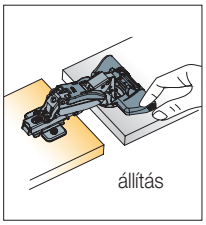

B-type sarokszekrény kivetőpánt • 17°

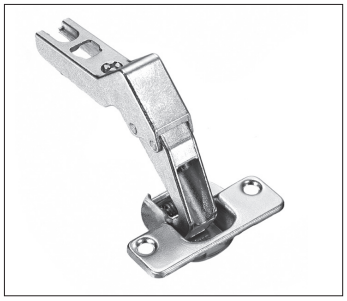

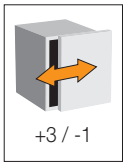

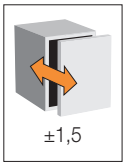

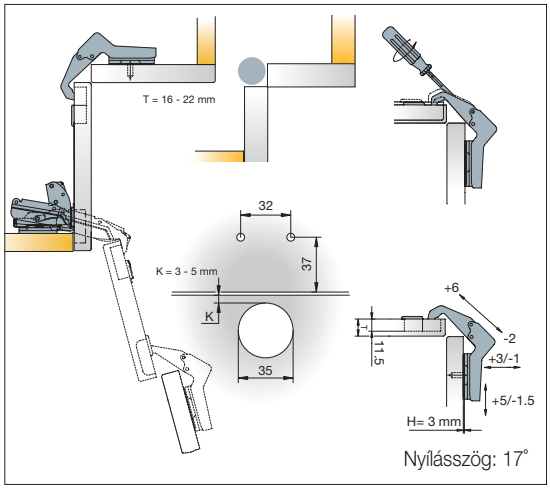

248.OT80.050.00

Önzáró sarokszekrénypánt 165°-os kivetőpánttal együtt használandó! Szerelhető a B-type normál pántalátétekkel.
Javasolt pántalátét mérete: **H= 3 mm,** ha K= 3-5 mm

10002803001

A pántalátétet a „második” ajtóra kell felszerelni.

B-type üvegajtópántok 4-6 mm-es üveghez • 110°

Titus

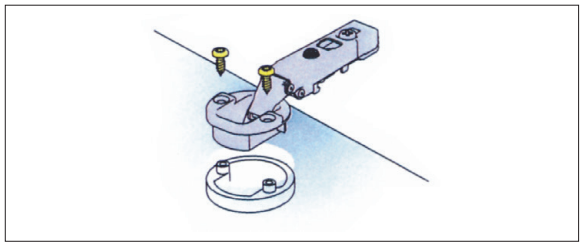

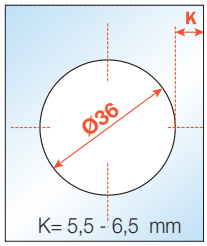

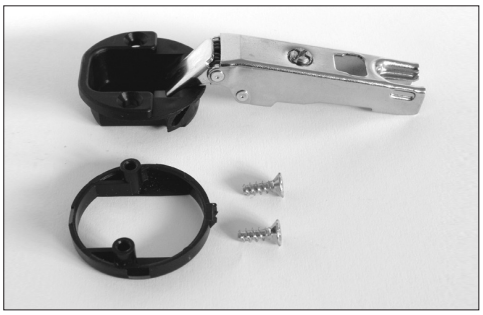

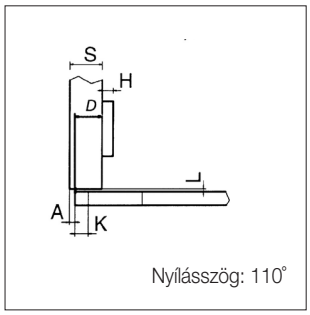

248.OL01.850

Ráütődő, önzáró üvegajtópánt
Szerelhető a B-type normál pántalátétekkel.
Javasolt pántalátét mérete: **H= 0 mm**,
ha K= 5,5-6,5 mm

10002800700

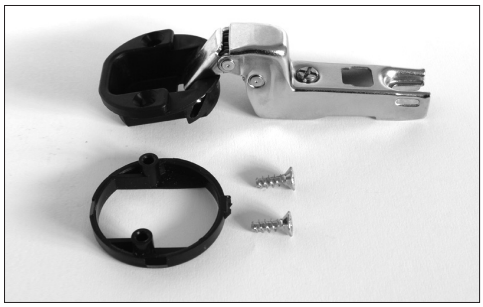

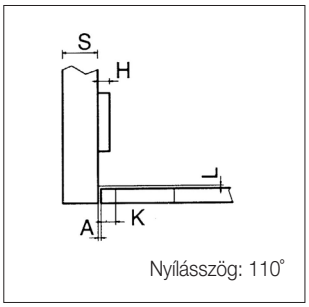

248.OL03.850

Közézáródó, önzáró üvegajtópánt
Szerelhető a B-type normál pántalátétekkel.
Javasolt pántalátét mérete: **H= 3 mm**,
ha K= 5,5-6,5 mm

10002800800

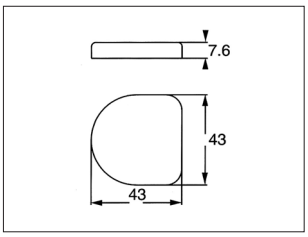

Üvegajtópánt takaró

típus	szín	cikkszám
245.4234.261.N1	króm	10002801000
245.4234.390.N1	fekete	10002800900

B-type ráütődő és közézáródó pillér kivetőpántok • 110°

Titus

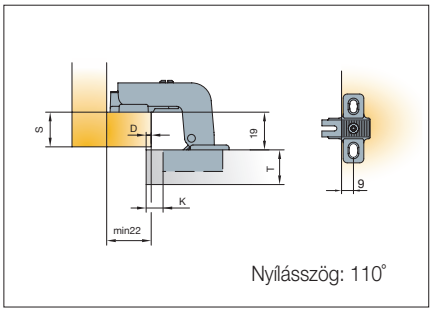

248.OV66.050 TL

Ráütődő, önzáró pillér kivetőpánt
Szerelhető a 244.0810.65 pántalátéttel

10002801610

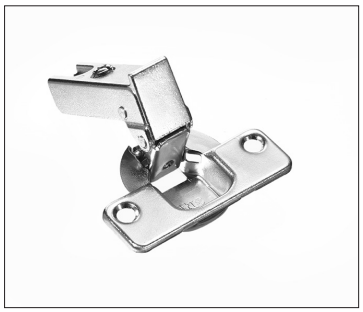

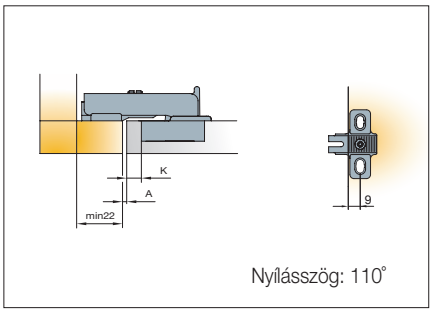

248.OG53.050 TL

Közézáródó, önzáró pillér kivetőpánt
Szerelhető a 244.0810.65 pántalátéttel

10002801600

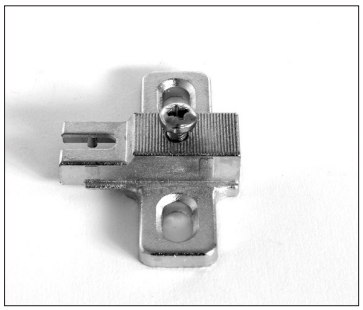

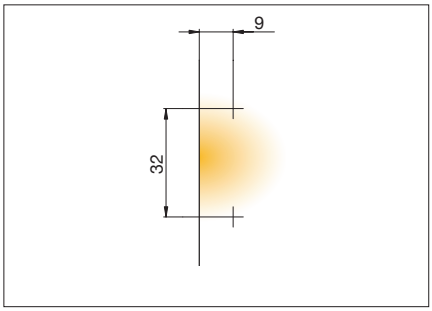

244.0810.650.00

pántalátét csavar nélkül
A **248.OV66** és **OG53** típusú pillérpánthoz

10002801650

B-type 110 ráütődő kivetőpánt keskeny profillal készült fémkeretes ajtókhoz • 110°

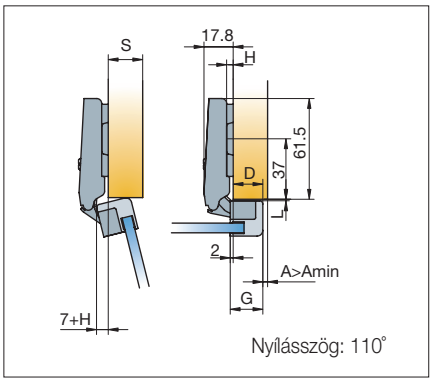

950.OT26.050.00

Ráütődő, önzáró kivetőpánt
FA 01 profilhoz, 2 db önmetsző csavarral
Szerelhető a B-type normál pántalátétekkel.
Javasolt pántalátét méret: **H= 0 mm**

10002803300

D		12	13	14	15	16	17	18
G=17	H	3			0			
G=18	H		3			0		
G=19	H			3			0	
G=20	H				3			0

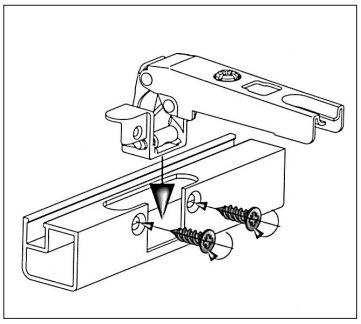

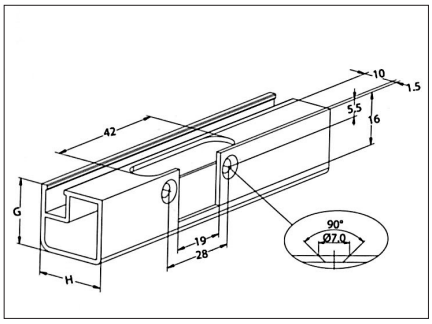

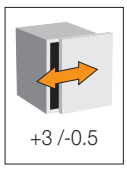

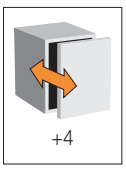

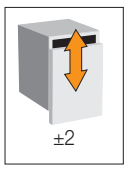

A pántok állítási lehetőségei.

B-type +45°-os ráütődő és közézáródó kivetőpántok • 110°

Titus

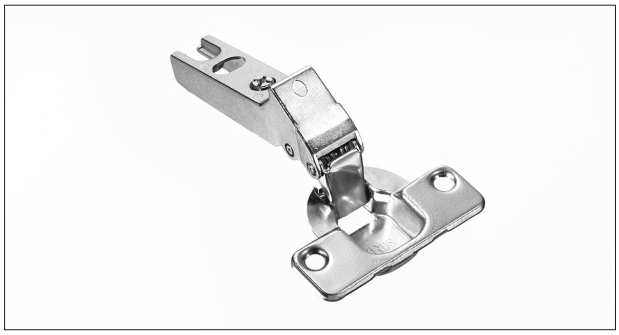

248.OL27.650 TL

+45°-os ráütődő, önzáró kivetőpánt
Szerelhető a B-type normál pántalátétekkel.
Javasolt pántalátét mérete: **H= 3 mm**,
ha K= 3-6 mm

10002801300

Szögbe vágott oldal esetén

L= 37 mm – **H= 0 mm**
L= 34 mm – **H= 3 mm**

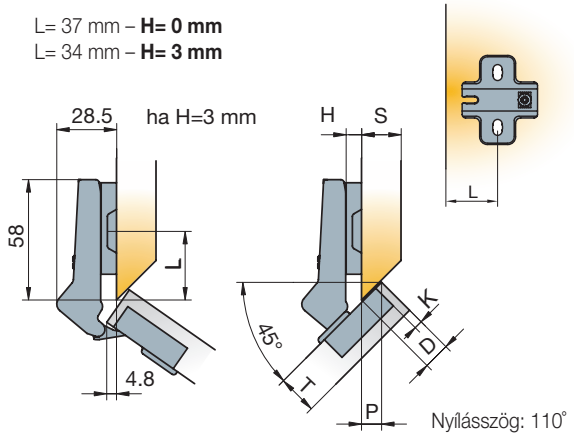

Nyílásszög: 110°

Merőlegesen vágott oldal esetén

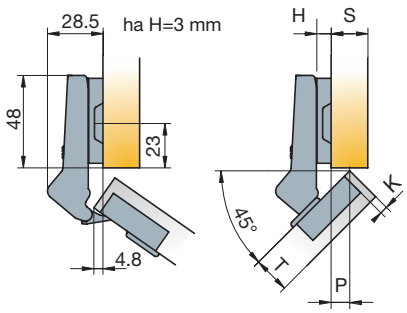

Nyílásszög: 110°

Pántalátét mérete (**H**) az ajtólap oldalra való rátakarásának (**D**) és a pánthelyfurat helyzetének (**K**) függvényében.

D		11,5	12,5	13,5	16	17	18
K=3	**H**	**3**			**0**		
K=4	**H**		**3**			**0**	
K=5	**H**			**3**			**0**

Pántalátét mérete (**H**) az ajtólap oldalra való rátakarásának (**P**) és a pánthelyfurat helyzetének (**K**) függvényében.

D		9	9,5	10,5	12	12,5	13,5
K=3	**H**	**3**			**0**		
K=4	**H**		**3**			**0**	
K=5	**H**			**3**			**0**

248.OL28.050 TL

+45°-os közézáródó, önzáró kivetőpánt
Szerelhető a B-type normál pántalátétekkel.
Javasolt pántalátét mérete: **H= 0 mm**,
ha K= 3-6 mm

10002801400

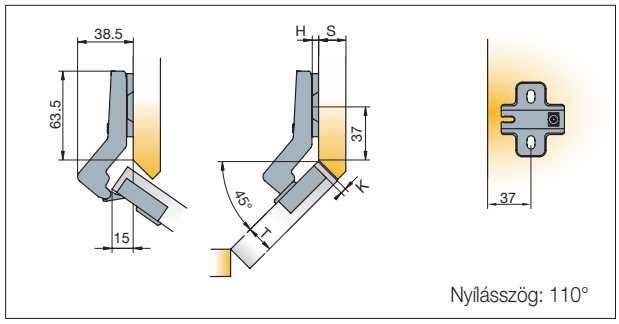

Nyílásszög: 110°

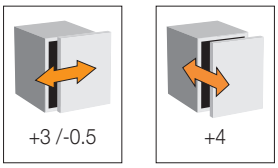

A pántok állítási lehetőségei.

B-type kivetőpánt fel- vagy lenyíló ajtókhoz • 90°

Titus

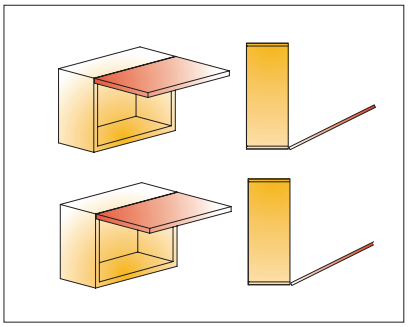

H	0	3
B (mm)	20	23

A pánthelyfurat kialakítása (**B**) és a pántalátét mérete (**H**) közti összefüggés.

+0.5 /-0.5

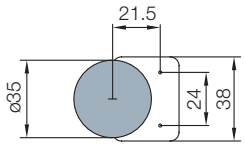

Tájékoztató ábra a pánthelyfurat kialakításáról

balos

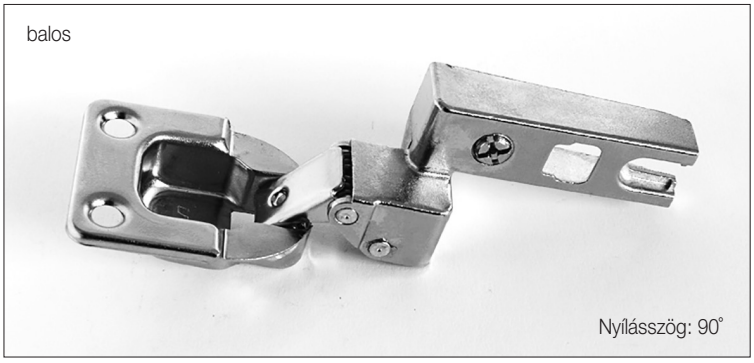

Nyílásszög: 90˚

jobbos

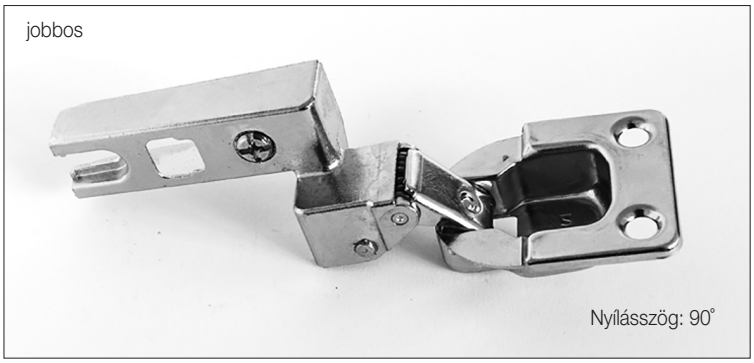

Nyílásszög: 90˚

926.0A

Fel- vagy lenyíló önzáró kivetőpánt
Szerelhető a B-type normál pántalátétekkel

típus	cikkszám
926.0A26.050 (balos)	10002803200
926.0A27.050 (jobbos)	10002803250

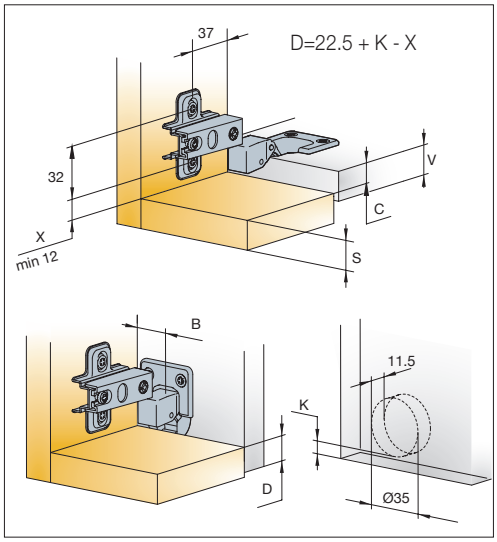

B-type Glissando TL3 utólag felszerelhető csillapító adapter

Titus

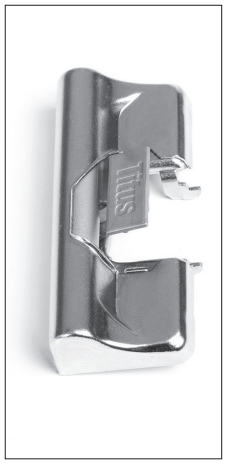

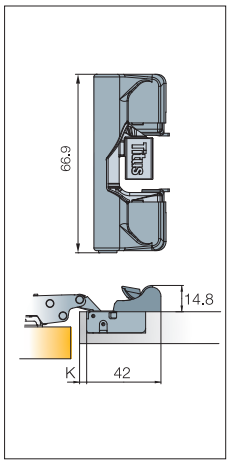

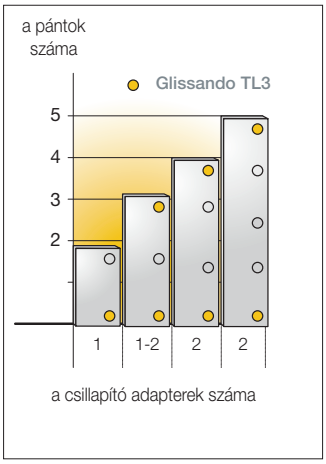

951.0D45.054.00 TL3 45N

Csillapított csukódást biztosító adapter

10002803121

- bármely Titus B-type TL pánthoz alkalmazható
- utólag szerelhető
- nem szükséges egy ajtón minden pántra szerelni (a diagram alapján)
- szereléskor nem kell csavarhúzó, könnyedén bepattintható a rögzítőkarmok segítségével

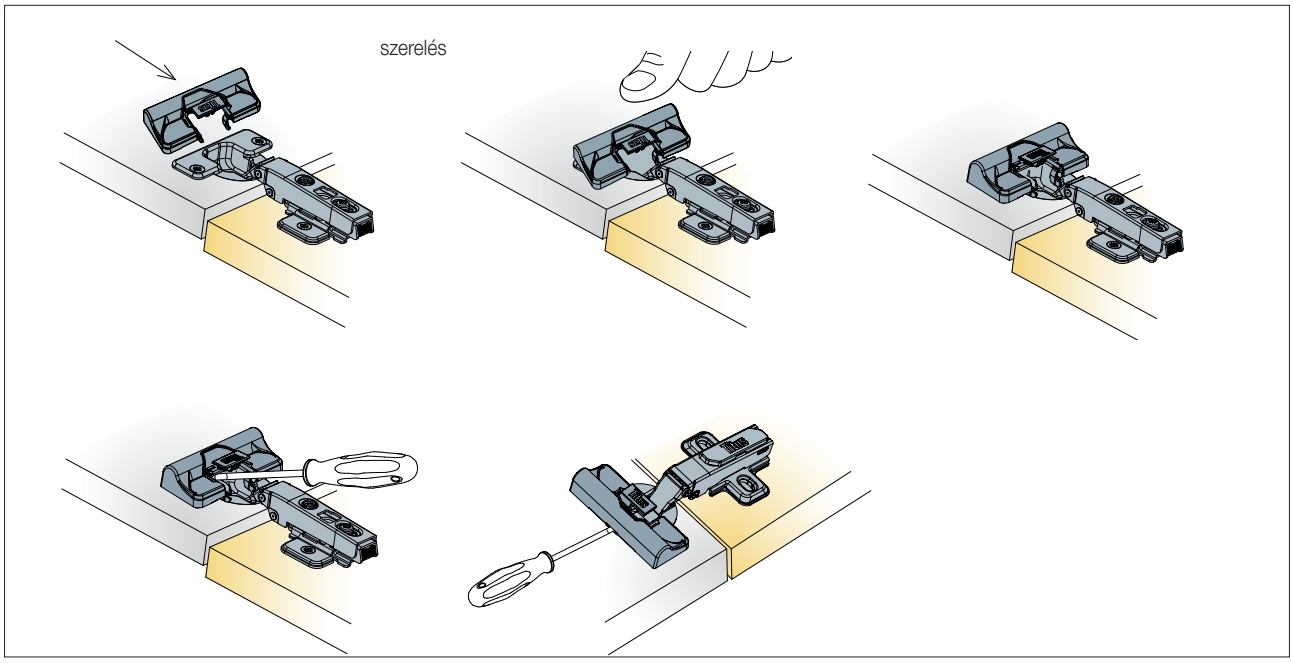

Nyílásszöghatárolók

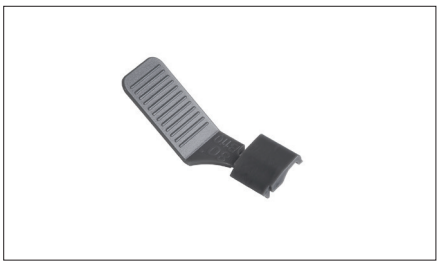

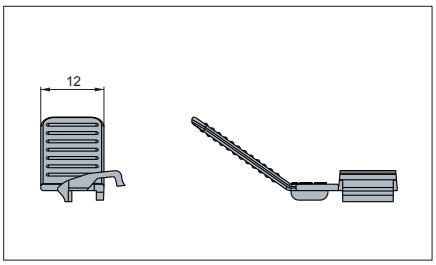

728.4668.383.00

Nyílásszöghatároló S és B-type pántokhoz
A pántok maximális nyílásszögét 75˚-ra csökkenti.
Bármely Titus S és B-type, Ø35mm-es pánthoz alkalmazható (kivéve üvegajtó- és lenyíló pántokhoz)

10002805000

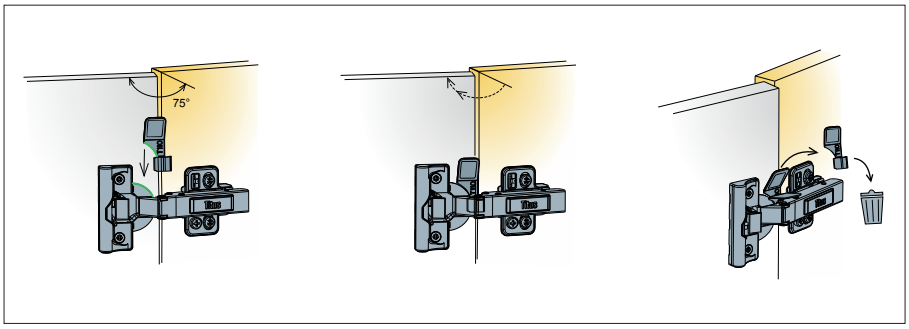

Nyílásszöghatároló 170˚-os pántokhoz ezen az oldalon található: 9.11

B-type normál pántalátétek

Titus

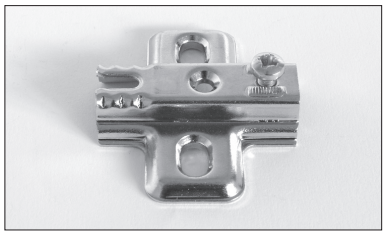

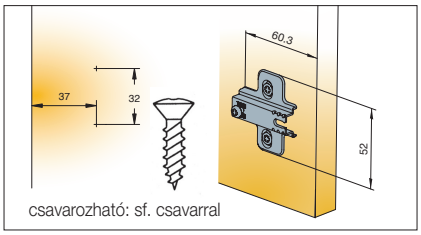

Pántalátét

B-type pántokhoz, csavar nélkül

típus	méret (mm)	cikkszám
244.0866.05	**0**	10002800400
244.0867.05	**3**	10002800500

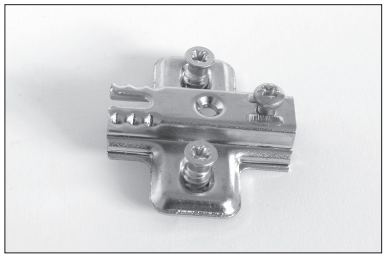

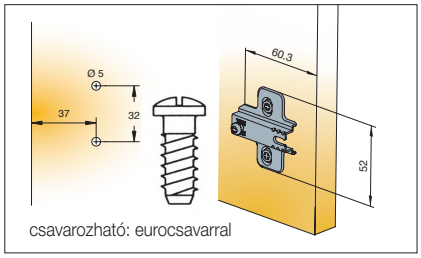

Pántalátét

B-type pántokhoz, eurocsavarral

típus	méret	cikkszám
244.0965.05	**0**	10002800510
244.OG19.05	**3**	10002800520

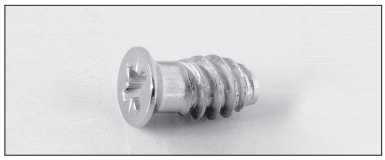

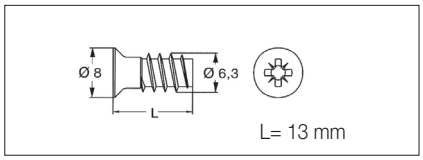

821.6323.05 Eurocsavar

Titus pántalátétekhez
nikkel

10002800600

HB HOME BOX

KIVETŐPÁNTOK

- Kitűnő ár-érték arány
- Megbízható minőség
- Csillapított csukódás
- Speciális pántok
- Gyorsszerelős-, klippes, excenteresen is állítható pántalátétek
- Tökéletes színösszhang a sötét színű bútorokkal

HB-203 kivetőpántok integrált csillapítóval • 105°

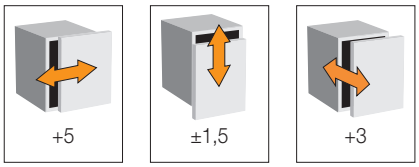

Tájékoztató ábra a pántok állítási lehetőségeiről.
A feltüntetett értékek mm-ben értendők.

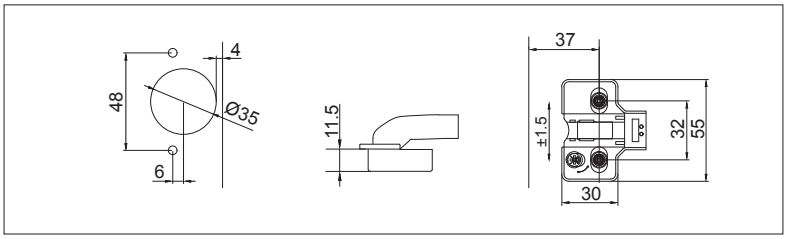

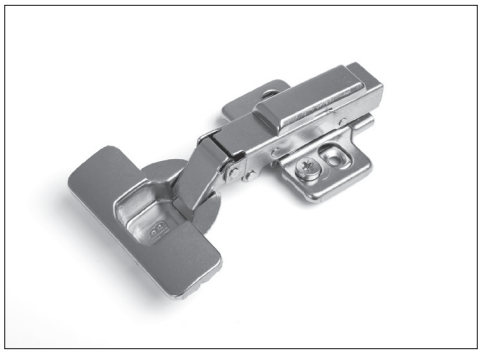

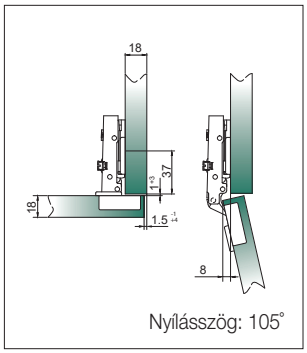

Nyílásszög: 105°

HB-203

Ráütődő, csillapított csukódású, gyorsszerelő önzáró kivetőpánt alátéttel, excenteres magassági és frontra merőleges állítással, pántnyak és pántfej takaróval.
csavar nélkül

10002890505

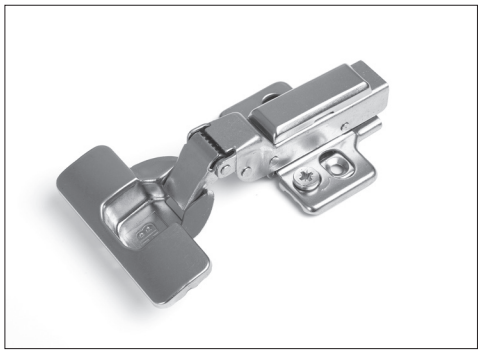

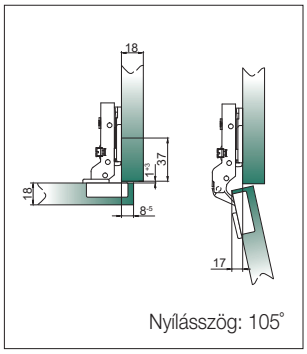

Nyílásszög: 105°

HB-203 F

Félig ráütődő, csillapított csukódású, gyorsszerelő önzáró kivetőpánt alátéttel, excenteres magassági és frontra merőleges állítással, pántnyak és pántfej takaróval.
csavar nélkül

10002890525

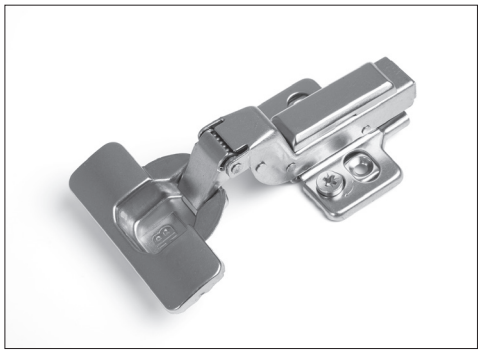

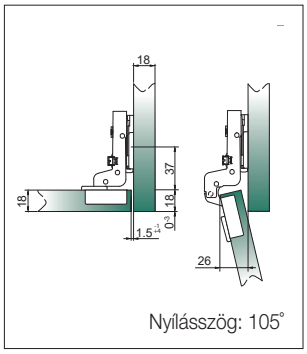

Nyílásszög: 105°

HB-203 K

Közézáródó, csillapított csukódású, gyorsszerelő önzáró kivetőpánt alátéttel, excenteres magassági és frontra merőleges állítással, pántnyak és pántfej takaróval.
csavar nélkül

10002890515

HB-203 speciális kivetőpántok integrált csillapítóval • 95° és 160°

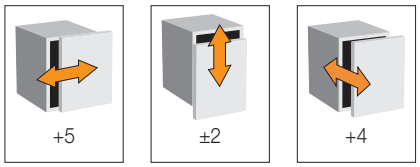

Tájékoztató ábra a pántok állítási lehetőségeiről.
A feltüntetett értékek mm-ben értendők.

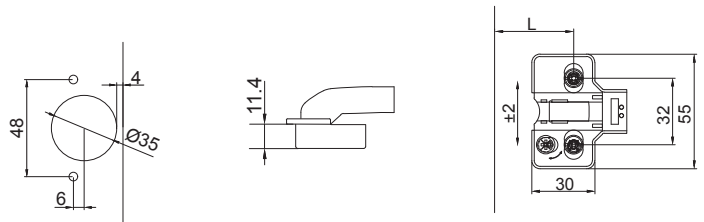

L = a pántalátét pozíciója a szekrénytest homlokéléhez viszonyítva

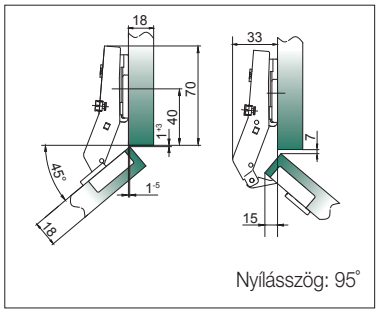

HB-203 +45°-os közézáródó

Csillapított csukódású, gyorsszerelő önzáró kivetőpánt alátéttel, excenteres magassági és frontra merőleges állítással, pántnyak és pántfej takaróval. csavar nélkül
L = 40 mm

10002890540

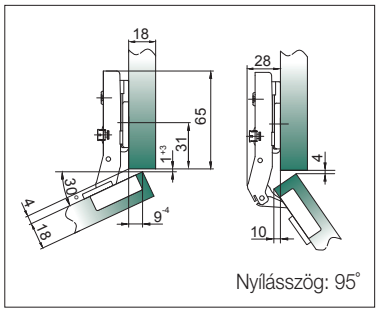

HB-203 +30°-os félig ráütődő

Csillapított csukódású, gyorsszerelő önzáró kivetőpánt alátéttel, excenteres magassági és frontra merőleges állítással, pántnyak és pántfej takaróval. csavar nélkül
L = 31 mm

10002890530

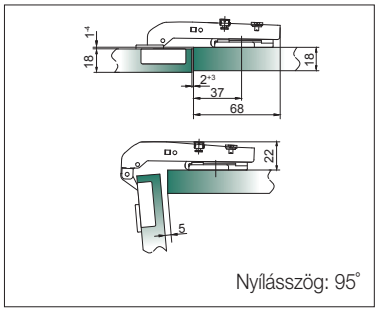

HB-203 Pillér közézáródó

Csillapított csukódású, gyorsszerelő önzáró kivetőpánt alátéttel, excenteres magassági és frontra merőleges állítással, pántnyak és pántfej takaróval. csavar nélkül
L = 37 mm

10002890550

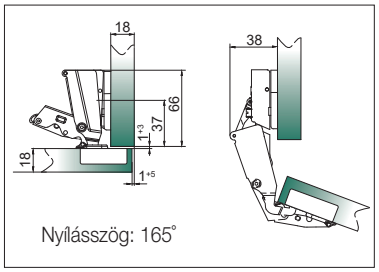

HB-203 +165°-os ráütődő

Csillapított csukódású, gyorsszerelő önzáró kivetőpánt alátéttel, excenteres magassági és frontra merőleges állítással
csavar nélkül
L = 37 mm

10002890560

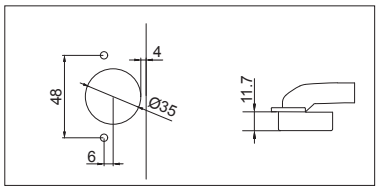

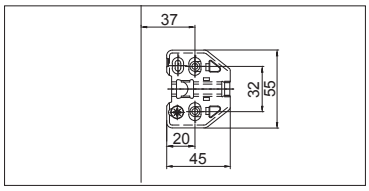

HB Black kivetőpántok integrált csillapítóval • 105°

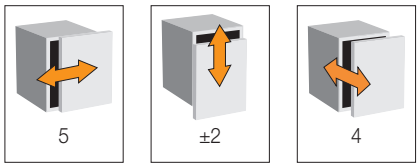

Tájékoztató ábra a pántok állítási lehetőségeiről.
A feltüntetett értékek mm-ben értendők.

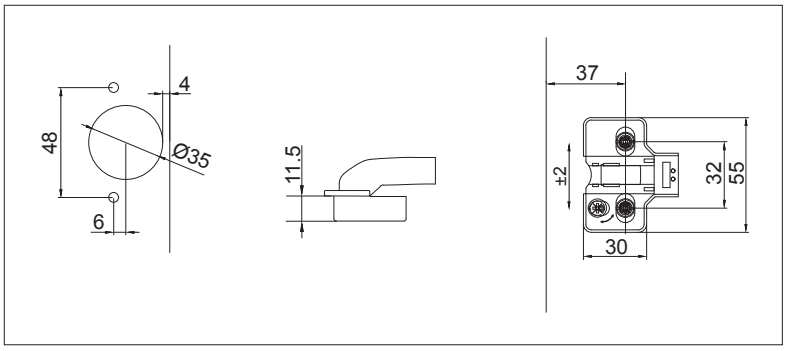

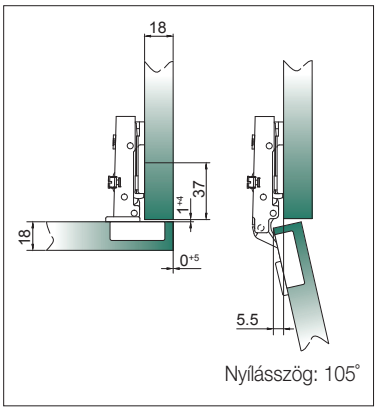

HB Black ráütődő

Csillapított csukódású,
gyorsszerelő önzáró kivetőpánt alátéttel,
excenteres magassági és frontra
merőleges állítással
6 db fekete fa csavarral

10002890700

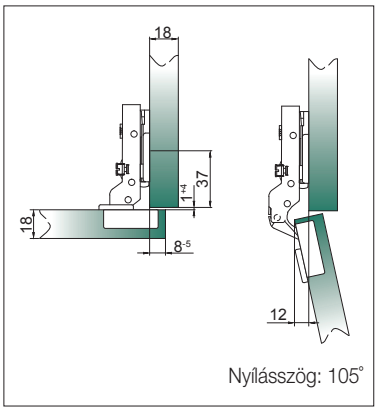

HB Black félig ráütődő

Csillapított csukódású,
gyorsszerelő önzáró kivetőpánt alátéttel,
excenteres magassági és frontra
merőleges állítással
6 db fekete fa csavarral

10002890710

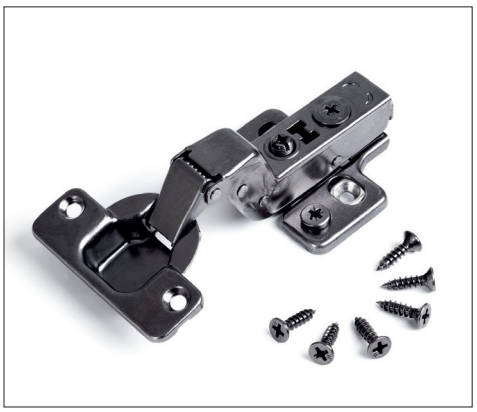

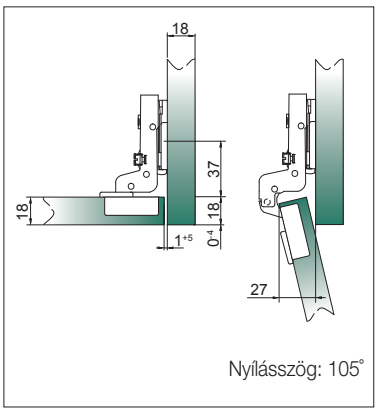

HB Black közézáródó

Csillapított csukódású,
gyorsszerelő önzáró kivetőpánt alátéttel,
excenteres magassági és frontra
merőleges állítással
6 db fekete fa csavarral

10002890720

HB-204 kivetőpántok integrált csillapítóval • 110°

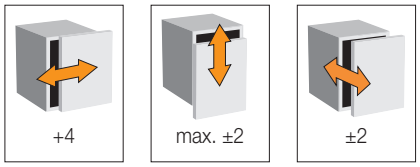

Tájékoztató ábra a pántok állítási lehetőségeiről.
A feltüntetett értékek mm-ben értendők.

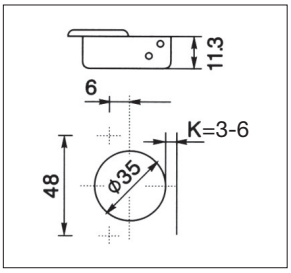

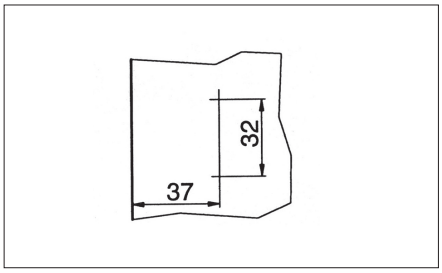

Kis nyitási szög esetén is aktiválódó csillapítással

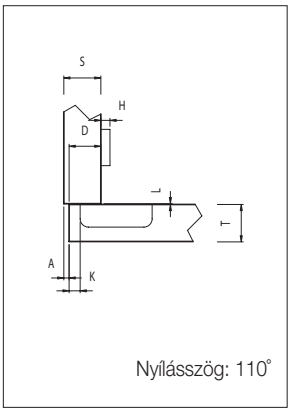

HB-204

Ráütődő, csillapított csukódású, gyorsszerelő önzáró kivetőpánt alátéttel, excenteres frontra merőleges állítással
csavar nélkül

10002890600

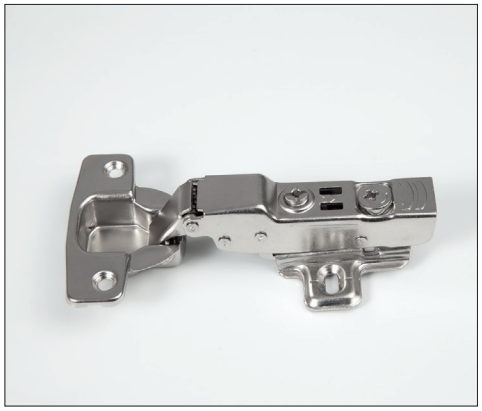

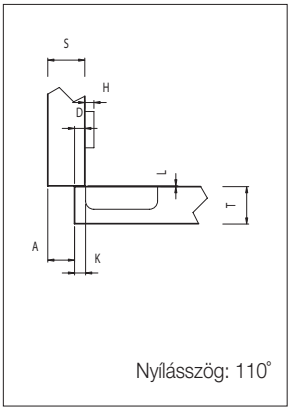

HB-204 F

Félig ráütődő, csillapított csukódású, gyorsszerelő önzáró kivetőpánt alátéttel, excenteres frontra merőleges állítással
csavar nélkül

10002890610

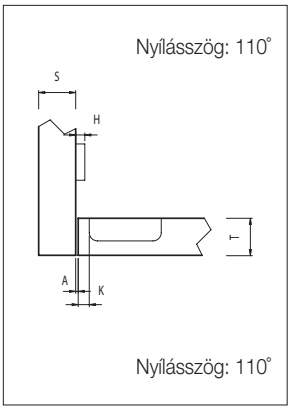

HB-204 K

Közézáródó, csillapított csukódású, gyorsszerelő önzáró kivetőpánt alátéttel, excenteres frontra merőleges állítással
csavar nélkül

10002890620

HB-202 kivetőpántok • 105°

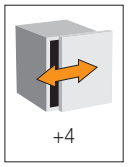

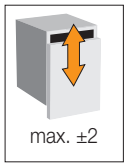

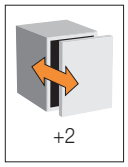

Tájékoztató ábra a pántok állítási lehetőségeiről.
A feltüntetett értékek mm-ben értendők.

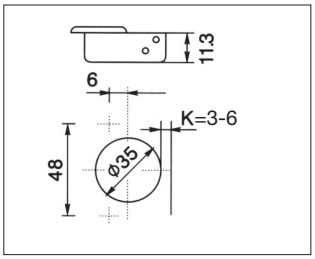

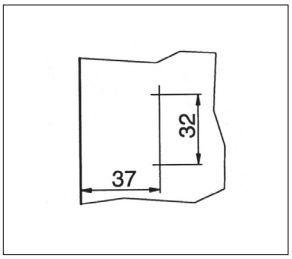

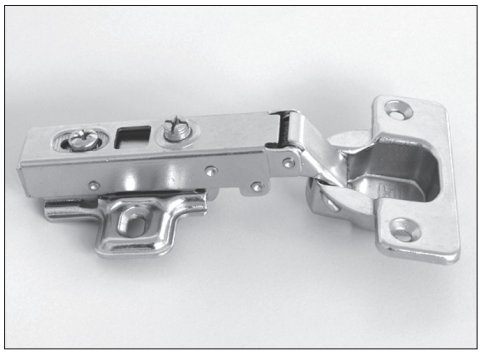

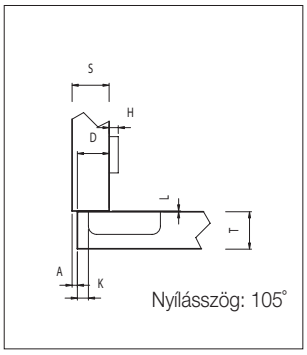

HB-202

Ráütődő, csillapított csukódású, gyorsszerelő önzáró kivetőpánt alátéttel, excenteres frontra merőleges állítással
csavar nélkül

10002890501

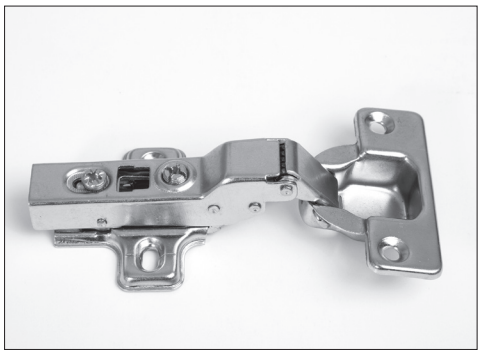

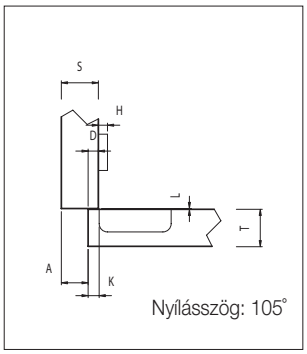

HB-202 F

Félig ráütődő, csillapított csukódású, gyorsszerelő önzáró kivetőpánt alátéttel, excenteres frontra merőleges állítással
csavar nélkül

10002890520

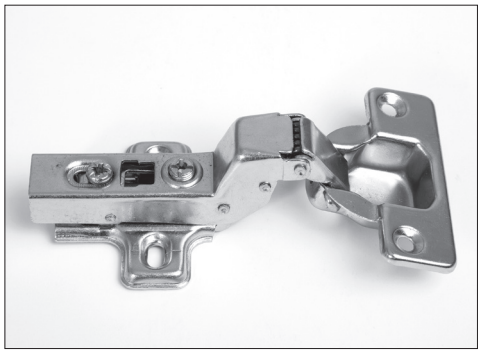

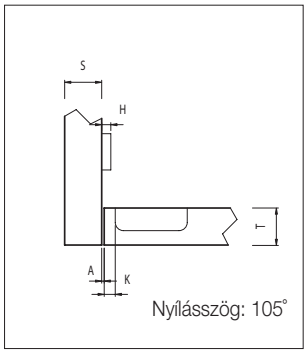

HB-202 K

Közézáródó, csillapított csukódású, gyorsszerelő önzáró kivetőpánt alátéttel, excenteres frontra merőleges állítással
csavar nélkül

10002890510

FGV kivetőpántok

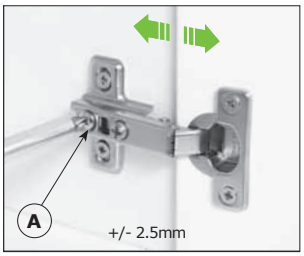

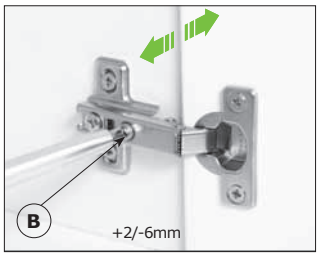

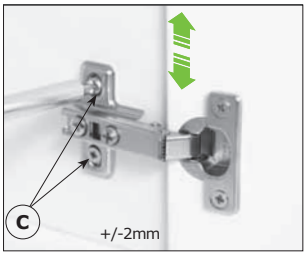

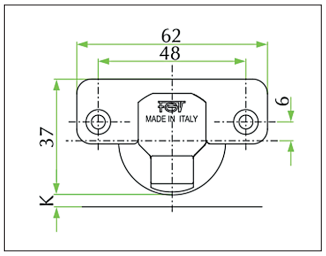

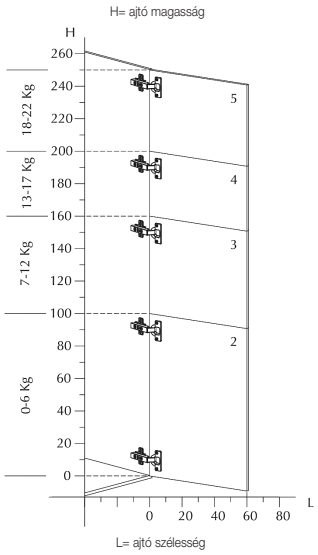

Tájékoztató ábra a pántok állítási lehetőségeiről.

Tájékoztató ábra a pánthelyfurat kialakításáról. Pánthelyfurat mérete: Ø35 mm, mélység: 12 mm.

Tájékoztató ábra a pántmennyiség meghatározásához, az ajtóméret és az ajtó súlyának függvényében.

A táblázat az „**A**" (az ajtók közötti távolság) minimális érékét határozza meg a „**T**" ajtóvastagság függvényében, hogy az ajtó ne emelkedjen ki az oldal síkjából és ne zavarja a szomszédos ajtót nyitás közben.

Ajtók közötti távolság (**A**) minimális értéke (mm)		Ajtóvastagság (**T**) mm										
		16	17	18	19	20	21	22	23	24	25	26
Pánthelyfurat szélének távolsága az oldal élétől (**K**) mm	3	0,55	0,75	1,10	1,45	1,80	2,40	3,10	3,90	4,70	6,70	6,50
	4	0,55	0,70	1,05	1,40	1,75	2,25	2,85	3,60	4,35	5,75	6,00
	5	0,55	0,70	1,00	1,35	1,65	2,10	2,65	3,30	4,00	4,75	5,55
	6	0,50	0,70	0,95	1,25	1,60	2,00	2,50	3,05	3.70	4,40	5,20
	7	0,50	0,65	0,85	1,20	1,55	1,90	2,35	2,85	3,45	4,10	4,80

FGV slide-on kivetőpántok • 110˚

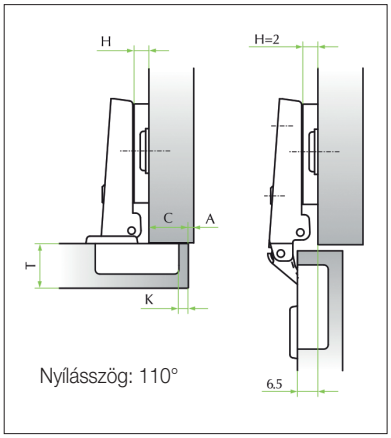

FGV slide-on ráütődő önzáró kivetőpánt

10002850000

Pántalátét mérete (H)		Pánthelyfurat szélének távolsága az oldal élétől (K)				
		3	4	5	6	7
Ajtó takarása az oldalra (C)	19			**0**		**2**
	18		**0**		**2**	
	17	**0**		**2**		**4**
	16		**2**		**4**	
	15	**2**		**4**		
	14		**4**			
	13	**4**				

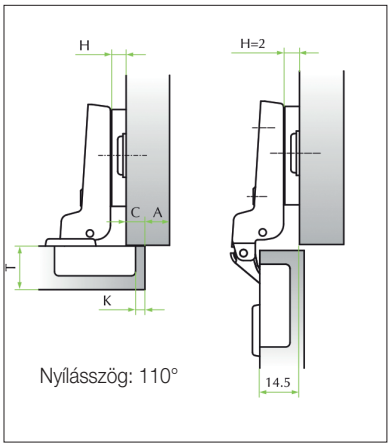

FGV slide-on félig ráütődő önzáró kivetőpánt

10002850020

Pántalátét mérete (H)		Pánthelyfurat szélének távolsága az oldal élétől (K)				
		3	4	5	6	7
Ajtó takarása az oldalra (C)	11			**0**		**2**
	10		**0**		**2**	
	9	**0**		**2**		**4**
	8		**2**		**4**	
	7	**2**		**4**		
	6		**4**			
	5	**4**				

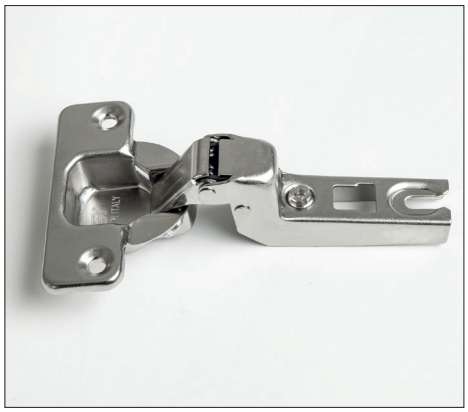

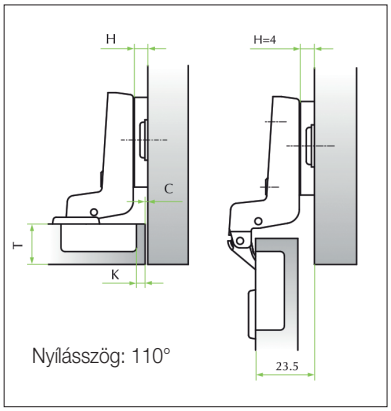

FGV slide-on közézáródó önzáró kivetőpánt

10002850040

Pántalátét mérete (H)		Pánthelyfurat szélének távolsága az oldal élétől (K)				
		3	4	5	6	7
Ajtó takarása az oldalra (C)	0	**2**		**4**		
	1		**4**			
	2	**4**				

FGV Omega Click gyorsszerelő kivetőpántok • 110°

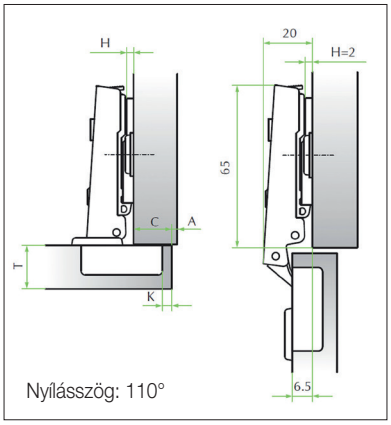

FGV Omega Click ráütődő önzáró kivetőpánt

10002850300

Pántalátét mérete (**H**)		Pánthelyfurat szélének távolsága az oldal élétől (**K**)				
		3	4	5	6	7
Ajtó takarása az oldalra (**C**)	19					**2**
	18				**2**	
	17			**2**		**4**
	16		**2**		**4**	
	15	**2**		**4**		
	14		**4**			
	13	**4**				

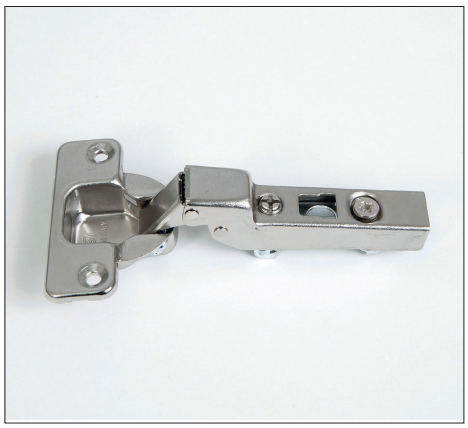

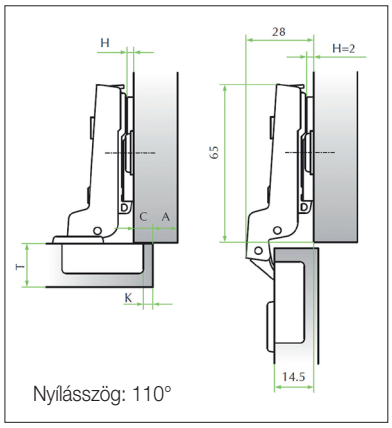

FGV Omega Click félig ráütődő önzáró kivetőpánt

10002850320

Pántalátét mérete (**H**)		Pánthelyfurat szélének távolsága az oldal élétől (**K**)				
		3	4	5	6	7
Ajtó takarása az oldalra (**C**)	11					**2**
	10				**2**	
	9			**2**		**4**
	8		**2**		**4**	
	7	**2**		**4**		
	6		**4**			
	5	**4**				

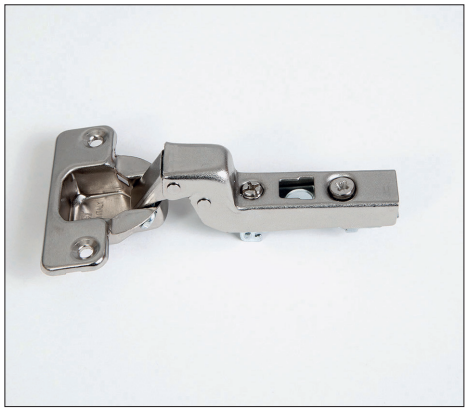

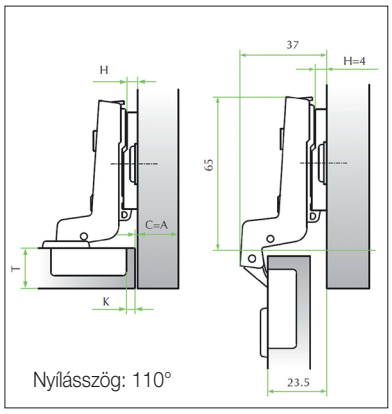

FGV Omega Click közézáródó önzáró kivetőpánt

10002850340

Pántalátét mérete (**H**)		Pánthelyfurat szélének távolsága az oldal élétől (**K**)				
		3	4	5	6	7
Ajtó takarása az oldalra (**C**)	0	**2**		**4**		
	1		**4**			
	2	**4**				

FGV slide-on +30° és +45°-os kivetőpántok • 110°

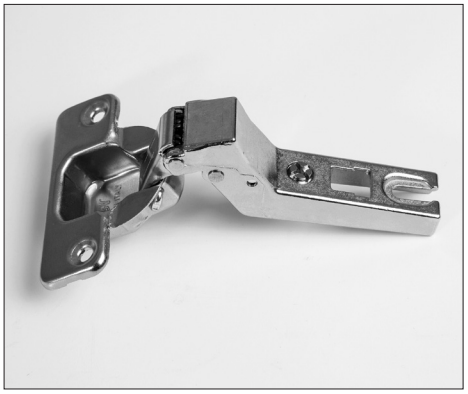

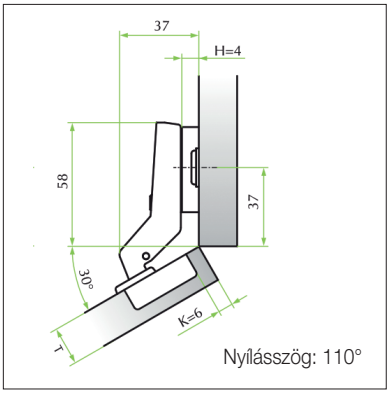

FGV slide-on +30° önzáró kivetőpánt

Javasolt pántalátét mérete:
H= 4 mm

10002850100

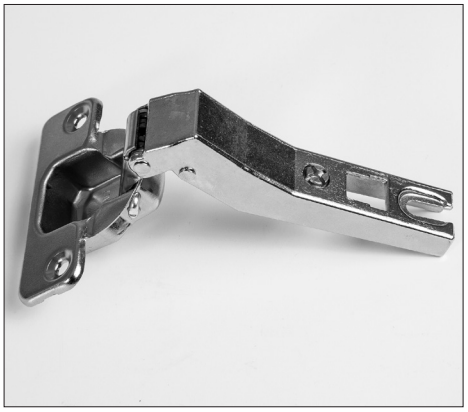

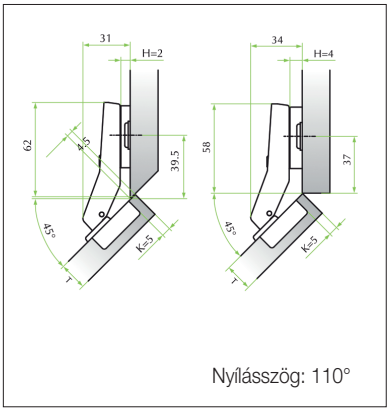

FGV slide-on +45° önzáró kivetőpánt

Javasolt pántalátét mérete:
H= 2 vagy 4 mm

10002850120

FGV slide-on közézáródó pillér kivetőpánt • 110°

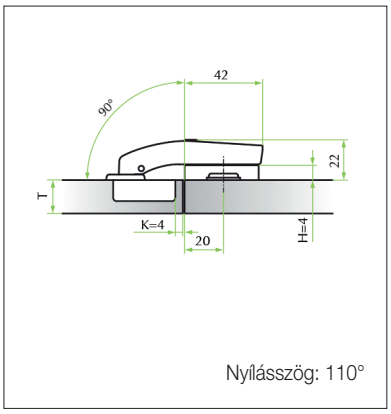

FGV slide-on közézáródó önzáró pillérpánt

Javasolt pántalátét mérete:
H= 4 mm

10002850140

FGV slide-on kivetőpánt • 175˚

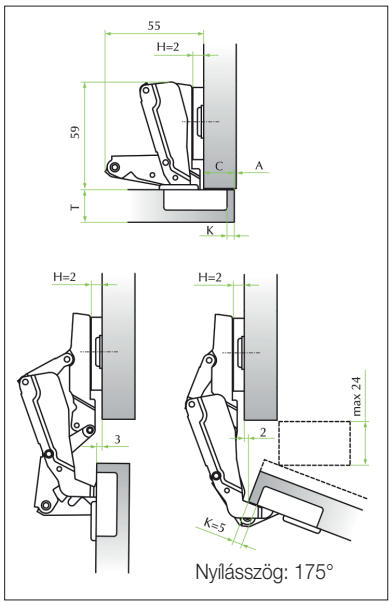

FGV slide-on +175° önzáró ráütődő kivetőpánt

10002850160

Pántalátét vastagsága (**H**)		Pánthelyfurat szélének távolsága az oldal élétől (**K**)				
		3	4	5	6	7
Ajtó takarása az oldalra (**C**)	19			**0**		**2**
	18		**0**		**2**	
	17	**0**		**2**		**4**
	16		**2**		**4**	
	15	**2**		**4**		
	14		**4**			
	13	**4**				

A Slowmotion Delta adapter alkalmazása az ajtó méreteinek és súlyának függvényében

Szélesség (mm)	Magasság (mm	Súly (kg)	Adapter (db)
450	600	3,0	1
350	700	3,1	1
400	700	3,6	1
450	700	4,1	1
500	700	4,5	1
600	700	5,4	1
400	1200	6,2	1-2
450	1200	7,2	1-2
500	1200	7,8	1-2
600	1200	9,3	2
400	2100	10,9	2
450	2100	12,3	2
600	2100	17,0	3

FGV Slowmotion Delta csillapító adapter

- utólag szerelhető a +175°-os önzáró ráütődőpánthoz
- nem szükséges egy ajtón minden pántra szerelni (lásd: táblázat)
- szereléskor nem kell csavarhúzó, a rögzítőkarmok segítségével könnyedén bepattintható
- az alsó pántra történő szerelése javasolt

10002851920

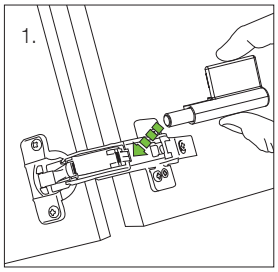

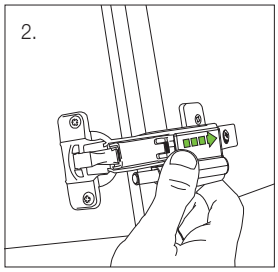

FGV slide-on sarokszekrény kivetőpánt • 20˚

175˚-os kivetőpánttal együtt használandó!
Javasolt pántalátét méret: **H= 2 mm**

10002850170

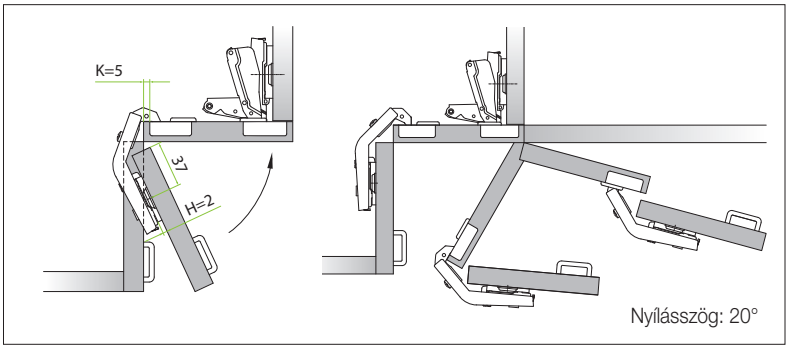

FGV Slowmotion Alfa utólag felszerelhető csillapító adapter

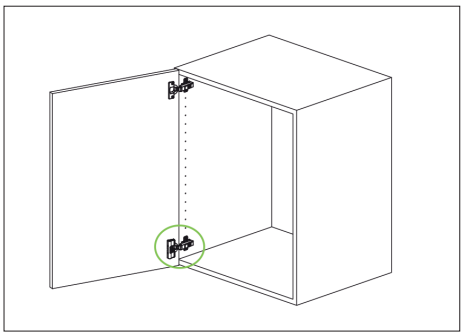

- utólag szerelhető, bármely FGV pánthoz (kivétel a +175°-os és sarokszekrénypánt)
- nem szükséges egy ajtón minden pántra szerelni (a táblázat alapján)
- szereléskor nem kell csavarhúzó, a rögzítőkarmok segítségével könnyedén bepattintható
- a csillapítás erőssége egy mozdulattal állítható
- az alsó pántra történő szerelése javasolt

10002851900

A Slowmotion Alfa adapter alkalmazása az ajtó méreteinek és súlyának függvényében

Szélesség (mm)	Magasság (mm)	Súly (kg)	Adapter (db)
450	600	3,0	1
350	700	3,1	1
400	700	3,6	1
450	700	4,1	1
500	700	4,5	1
600	700	5,4	1
400	1200	6,2	1-2
450	1200	7,2	1-2
500	1200	7,8	1-2
600	1200	9,3	2
400	2100	10,9	2
450	2100	12,3	2

Honlapunkon megtalálhatók a termékek szakszerű szerelését bemutató videó:
www.foresteu.com/filmek

FGV pántalátétek

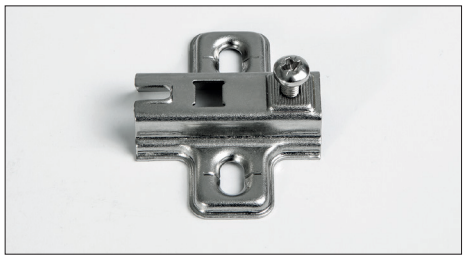

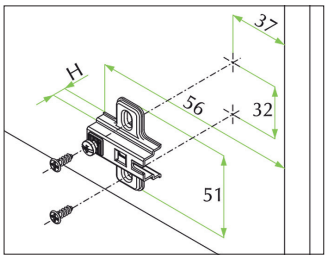

FGV slide-on pántalátét

méret (mm)	csavar nélkül	euro csavarral
0	10002851000	10002851010
2	10002851020	10002851030
4	10002851040	10002851050

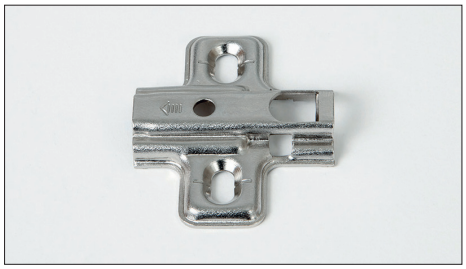

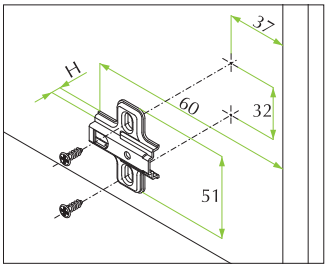

FGV Omega Click pántalátét

csavar nélkül

méret (mm)	cikkszám
2	10002851100
4	10002851110

FGV QS mini kivetőpántok és pántalátétek • 105°

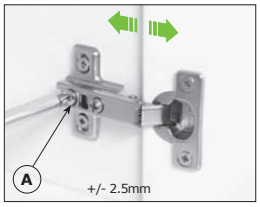

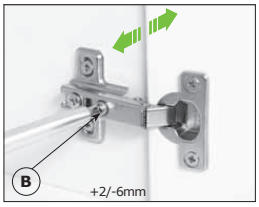

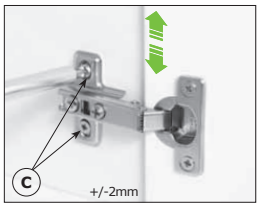

Tájékoztató ábra a pántok állítási lehetőségeiről.

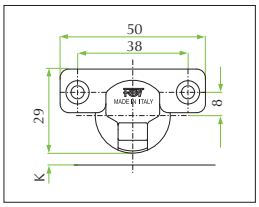

A pánthelyfurat kialakítása.
Pánthelyfurat: Ø26 x10 mm.

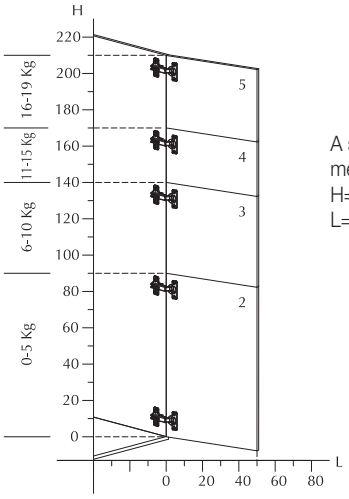

A szükséges pántmennyiség az ajtó méretének és súlyának függvényében
H= ajtó magasság
L= ajtó szélesség

A táblázat az „**A**" (az ajtók közötti távolság) minimális érékét határozza meg a „**T**" ajtóvastagság függvényében, hogy az ajtó ne emelkedjen ki az oldal síkjából és ne zavarja a szomszédos ajtót nyitás közben.

Ajtók közötti távolság (**A**) minimális értéke (mm)		Ajtóvastagság (**T**) mm										
		16	17	18	19	20	21	22	23	24	25	26
Pánthelyfurat szélének távolsága az oldal élétől (**K**) mm	3	1,60	2,25	3,00	3,85	4,70	5,60	6,50	7,40	8,35	9,30	10,20
	4	1,55	2,10	2,75	3,50	4,30	5,15	6,00	6,90	7,80	8,70	9,65
	5	1,45	1,90	2,50	3,15	3,90	4,70	5,50	6,35	7,25	8,15	9,05
	6	1,40	1,80	2,30	2,90	3,55	4,30	5,10	5,90	6,75	7,60	8,50

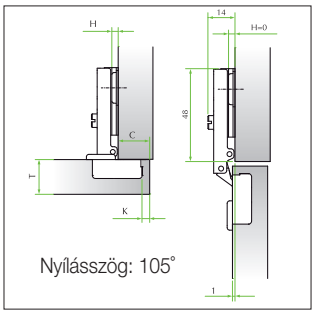

Nyílásszög: 105°

FGV QS mini ráütődő önzáró kivetőpánt

10002850400

Pántalátét mérete (**H**)		Ajtó takarása az oldalra (**C**)					
		14	15	16	17	18	19
Pánthelyfurat szélének távolsága az oldal élétől (**K**) mm	3	**2**		**0**			
	4		**2**		**0**		
	5			**2**		**0**	
	6				**2**		**0**

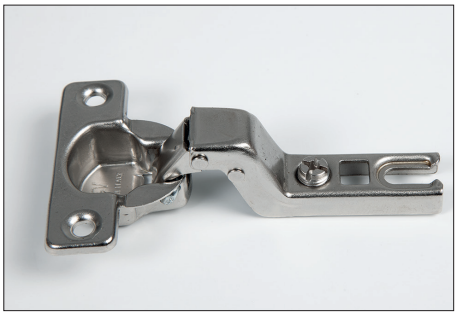

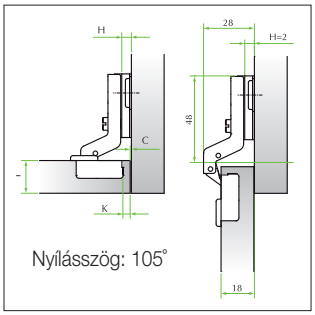

Nyílásszög: 105°

FGV QS mini közézáródó önzáró kivetőpánt

10002850410

Pántalátét mérete (**H**)		Ajtólap oldalélének távolsága az oldaltól (**C**) mm	
		1	0
Pánthelyfurat szélének távolsága az oldal élétől (**K**) mm	3	**2**	
	4		**2**

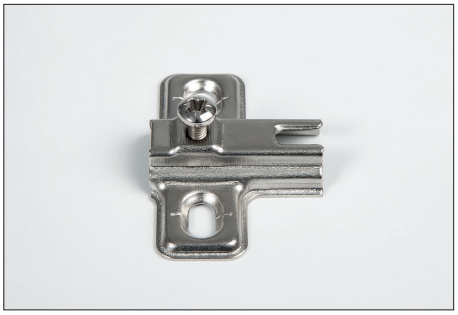

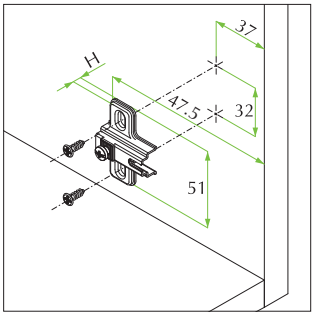

FGV QS mini pántalátét

méret (mm)	csavar nélkül	euro csavarral
0	10002851400	10002851450
2	10002851410	10002851460

Kivetőpántok

SALICE

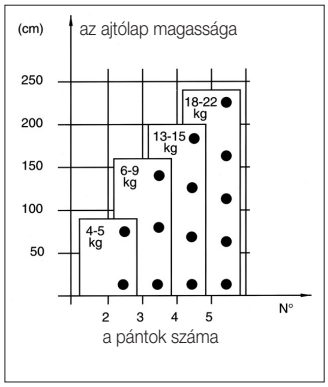

Tájékoztató ábra a pántmennyiség meghatározásához, az ajtóméret és az ajtó súlyának függvényében.

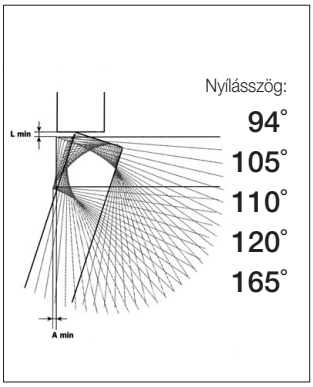

Tájékoztató ábra a pántok lehetséges nyílásszög értékeiről.

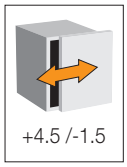

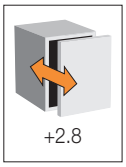

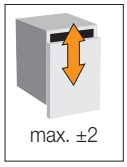

Tájékoztató ábra a pántok állítási lehetőségeiről.
A feltüntetett értékek mm-ben értendők. Az ettől eltérő állítási tartomány az adott pántnál van jelölve.

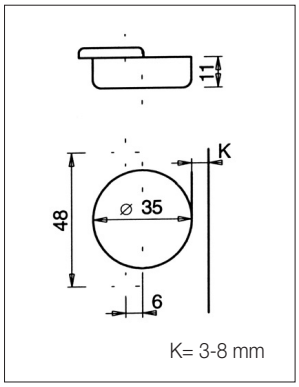

Tájékoztató ábra a pánthelyfurat kialakításáról. Az ettől eltérő kiosztás az adott pántnál van jelölve.

Jelmagyarázat

S= oldalvastagság
D= az ajtó takarása az oldalra
T= az ajtó maximális vastagsága
K= a pánthelyfurat szélének távolsága az ajtó élétől
L= az ajtók belső síkjának távolsága az oldal élétől
C= a nyitott ajtólap betakarása a szekrény belsejébe
A= az ajtók közötti mező
H= a pántalátét vastagsága

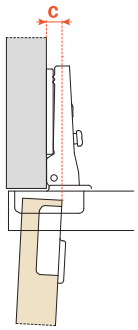

C= a nyitott ajtólap betakarása a szekrény belsejébe ráütődő pánt esetén

C= az ajtólap betakarása a szekrény belsejébe félig ráütődő és közézáródó pánt esetén

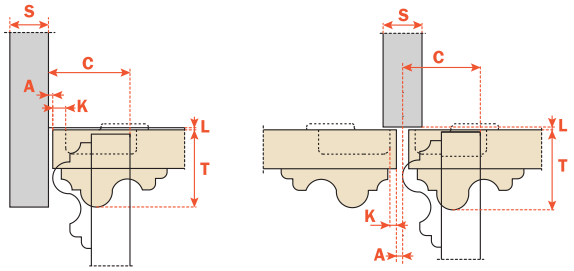

C9 ráütődő kivetőpánt • 110°

SALICE

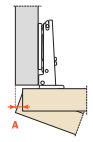

	Az ajtólap és a szekrénytest oldaléle közti távolság (**A**) alakulása az ajtóvastagság (**T**) és a pánthelyfurat helyzetének (**K**) függvényében (mm)										
T	16	17	18	19	20	21	22	23	24	25	26
K=3 A	0.5	0.7	0.9	1.2	1.5	1.8	2.4	3.7	5.1	6.5	7.8
K=4 A	0.5	0.7	0.9	1.2	1.5	1.8	2.1	2.7	4.1	5.5	6.8
K=5 A	0.5	0.7	0.9	1.2	1.5	1.8	2.1	2.6	3.1	4.1	5.4
K=6 A	0.5	0.7	0.9	1.2	1.5	1.8	2.1	2.5	3.0	3.5	4.4

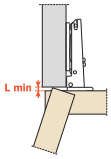

	Az ajtók belső síkjának és a szekrénytest éle közti távolság (**L**) alakulása, az ajtóvastagság (**T**) és a pánthelyfurat helyzetének (**K**) függvényében (mm)										
T	16	17	18	19	20	21	22	23	24	25	26
K=3 L	0.0	0.0	0.0	0.0	0.2	0.5	0.8	1.1	1.4	1.7	1.9
K=4 L	0.0	0.0	0.3	0.6	0.9	1.2	1.4	1.7	2.0	2.3	2.6
K=5 L	1.1	1.3	1.6	1.8	2.1	2.3	2.6	2.9	3.1	3.4	3.6
K=6 L	2.0	2.3	2.5	2.8	3.1	3.3	3.6	3.8	4.3	4.3	4.6

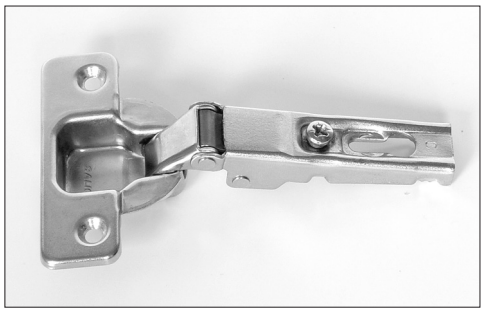

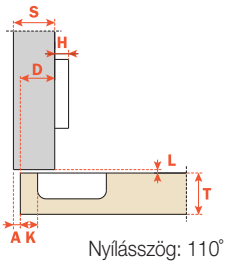

C9A6C99

Ráütődő, önzáró kivetőpánt
Az ajtólap betakarása a szekrény belsejébe: C= 7,1 mm
Szerelhető a normál pántalátétekkel.
Javasolt pántalátét mérete: **H= 0 mm**,
ha K= 3-5 mm és D= 16-18 mm

10002700100

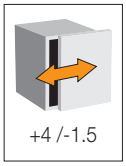

C9 félig ráütődő kivetőpánt • 94°

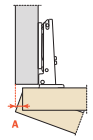

	Az ajtólap és a szekrénytest oldaléle közti távolság (**A**) alakulása az ajtóvastagság (**T**) és a pánthelyfurat helyzetének (**K**) függvényében (mm)								
T	16	18	20	22	24	26	28	30	32
K=3 A	0.4	0.8	1.2	1.7	2.4	3.2	4.5	6.3	8.1
K=4 A	0.4	0.7	1.2	1.7	2.3	3.1	4.2	5.6	7.5
K=5 A	0.4	0.7	1.1	1.6	2.3	3.0	3.9	5.3	7.0
K=6 A	0.4	0.7	1.1	1.6	2.2	2.9	3.8	5.0	6.5
K=7 A	0.4	0.7	1.1	1.6	2.1	2.8	3.7	4.7	6.1
K=8 A	0.4	0.7	1.1	1.5	2.1	2.8	3.6	4.5	5.8

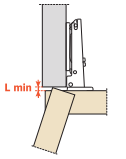

	Az ajtók belső síkjának és a szekrénytest éle közti távolság (**L**) alakulása, a pánthelyfurat helyzetének (**K**) függvényében (mm)					
K	3	4	5	6	7	8
L	0.0	0.0	0.0	0.0	0.0	0.1

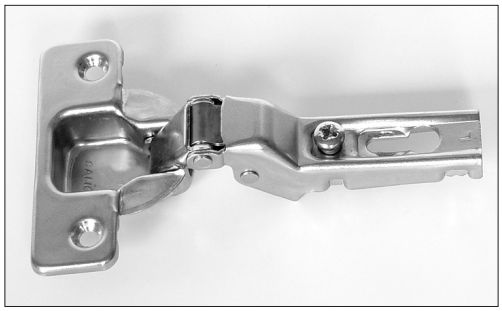

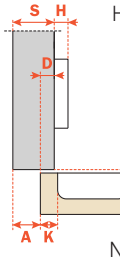

C9A7L99

Félig ráütődő, önzáró kivetőpánt
Az ajtólap betakarása a szekrény belsejébe:
C= 22,5 + K + A
Szerelhető a normál pántalátétekkel.
Javasolt pántalátét mérete: **H= 0 mm,**
ha K= 3-5 mm és D= 7-9 mm

10002700500

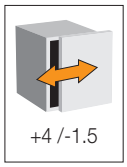

C2 ráütődő kivetőpántok, maximum 35 mm vastag ajtólapokhoz • 94°

SALICE

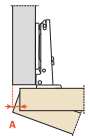

Az ajtólap és a szekrénytest oldaléle közti távolság (**A**) alakulása az ajtóvastagság (**T**) és a pánthelyfurat helyzetének (**K**) függvényében (mm)

T		19	20	21	22	23	24	25	26	27	28	29	30	31	32	33	34	35
K=3	A	0.1	0.2	0.3	0.4	0.5	0.7	0.8	1.0	1.6	2.6	3.5	4.5	5.4	6.4	7.4	8.3	9.3
K=4	A	0.1	0.2	0.3	0.4	0.5	0.7	0.8	1.0	1.2	1.9	2.8	3.8	4.7	5.7	6.6	7.6	8.6
K=5	A	0.1	0.2	0.3	0.4	0.5	0.7	0.8	1.0	1.2	1.4	2.2	3.1	4.1	5.0	5.9	6.9	7.8
K=6	A	0.1	0.2	0.3	0.4	0.5	0.6	0.8	1.0	1.2	1.4	1.7	2.6	3.5	4.4	5.3	6.2	7.2
K=7	A	0.1	0.2	0.3	0.4	0.5	0.6	0.8	1.0	1.1	1.3	1.6	2.1	3.0	3.8	4.7	5.6	6.5
K=8	A	0.1	0.2	0.3	0.4	0.5	0.6	0.8	0.9	1.1	1.3	1.6	1.8	2.5	3.3	4.2	5.1	6.0
K=9	A	0.1	0.2	0.3	0.4	0.5	0.6	0.8	0.9	1.1	1.3	1.5	1.8	2.1	2.9	3.7	4.6	5.4

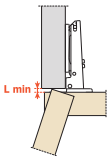

Az ajtók belső síkjának és a szekrénytest éle közti távolság (**L**) alakulása, a pánthelyfurat helyzetének (**K**) függvényében (mm)

K	3	4	5	6	7	8	9
L	0.0	0.0	0.0	0.0	0.0	0.3	1.3

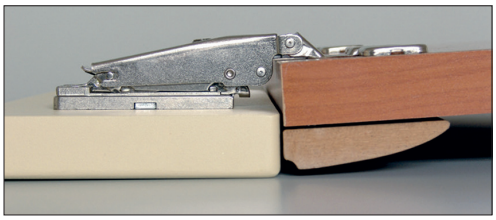

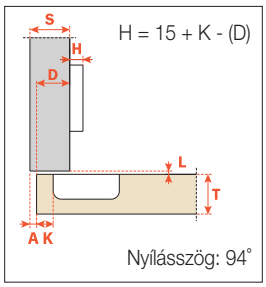

C2ABA99

Ráütődő, önzáró kivetőpánt max. 35 mm vastag ajtólapokhoz
Az ajtólap betakarása a szekrény belsejébe: C= 7,6 mm
Szerelhető a normál és a DOMI pántalátétekkel.
Javasolt pántalátét mérete: **H= 0 mm,**
ha K= 3-5 mm és D= 16-18 mm

10002701001

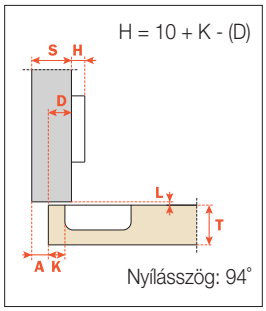

C2ABD99

Ráütődő, önzáró kivetőpánt max. 35 mm vastag ajtólapokhoz
Az ajtólap betakarása a szekrény belsejébe: C= 7,6 mm
Szerelhető a normál és a DOMI pántalátétekkel.
Javasolt pántalátét mérete: **H= 0 mm,**
ha K= 3-5 mm és D= 11-13 mm

10002702500

C2 ráütődő kivetőpánt • 120°

SALICE

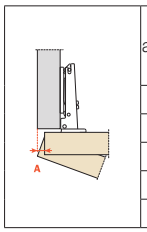

		Az ajtólap és a szekrénytest oldaléle közti távolság (**A**) alakulása az ajtóvastagság (**T**) és a pánthelyfurat helyzetének (**K**) függvényében (mm)										
T		16	17	18	19	20	21	22	23	24	25	26
K=3	**A**	1.0	1.3	1.6	1.9	2.2	3.5	5.0	6.5	8.1	9.6	11.2
K=4	**A**	1.0	1.3	1.5	1.9	2.2	2.5	4.0	5.5	7.1	8.6	10.2
K=5	**A**	1.0	1.2	1.5	1.8	2.1	2.5	3.0	4.5	6.1	7.6	9.2
K=6	**A**	1.0	1.2	1.5	1.8	2.1	2.4	2.8	3.5	5.1	6.6	8.1

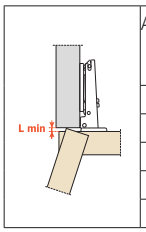

		Az ajtók belső síkjának és a szekrénytest éle közti távolság (**L**) alakulása, az ajtóvastagság (**T**) és a pánthelyfurat helyzetének (**K**) függvényében (mm)										
T		16	17	18	19	20	21	22	23	24	25	26
K=3	**L**	0.0	0.0	0.0	0.0	0.1	0.5	0.9	1.3	1.7	2.1	2.5
K=4	**L**	0.0	0.0	0.2	0.6	1.0	1.4	1.8	2.2	2.6	3.1	3.5
K=5	**L**	0.3	0.7	1.1	1.5	1.9	2.3	2.8	3.2	3.6	4.0	4.4
K=6	**L**	1.2	1.6	2.0	2.4	2.8	3.3	3.7	4.1	4.5	4.9	5.3

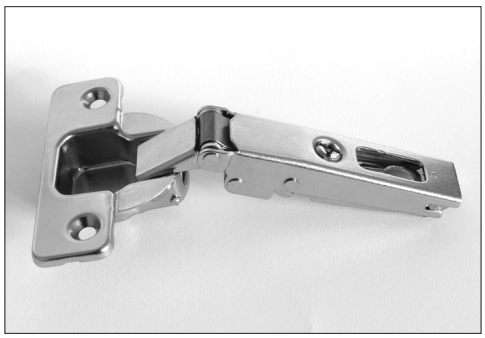

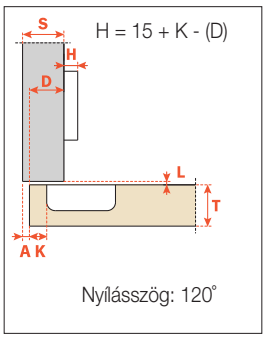

C2A9A99

Ráütődő, önzáró kivetőpánt,120°-os nyílásszöggel
Felnyíló vasalatokhoz javasoljuk.
Az ajtólap betakarása a szekrény belsejébe: C= 6,5 mm
Szerelhető a normál és a DOMI pántalátétekkel.
Javasolt pántalátét mérete: **H= 0 mm,**
ha K= 3-5 mm és D= 16-18 mm

10002700960

C2 ráütődő kivetőpánt beépített hűtőkhöz • 94°

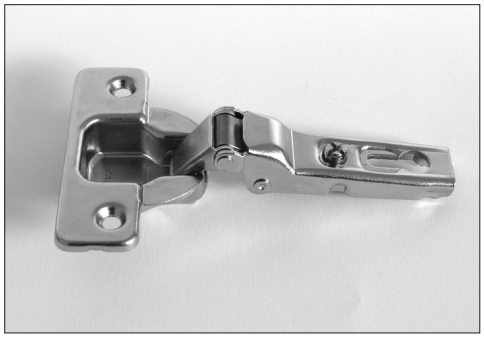

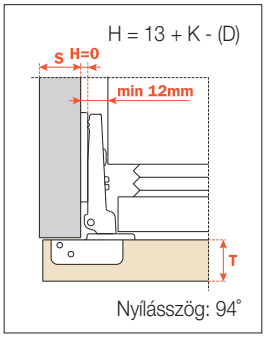

C2ABF99

Ráütődő, önzáró kivetőpánt, beépített hűtőkhöz
Normál pántalátétekkel szerelhető.
Javasolt pántalátét mérete: **H= 0 mm**

10002701201

A pánt állítása a hűtőszekrényajtó nyitott állapotában végezhető, az ajtó és a szekrénytest közötti résben.

C1 ráütődő kivetőpánt 8 mm-es fazékmélységgel • 105°

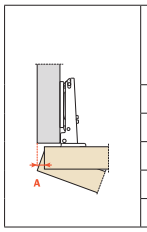

		Az ajtólap és a szekrénytest oldaléle közti távolság (**A**) alakulása az ajtóvastagság (**T**) és a pánthelyfurat helyzetének (**K**) függvényében (mm)										
T		10	11	12	13	14	15	16	17	18	19	20
K=3	**A**	0.2	0.3	0.4	0.6	0.8	1.0	1.3	1.6	1.9	2.3	2.7
K=4	**A**	0.2	0.3	0.4	0.6	0.8	1.0	1.3	1.6	1.9	2.2	2.6
K=5	**A**	0.1	0.3	0.4	0.6	0.8	1.0	1.2	1.5	1.8	2.1	2.5
K=6	**A**	0.1	0.2	0.4	0.5	0.7	1.0	1.2	1.5	1.8	2.1	2.4

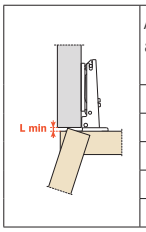

		Az ajtók belső síkjának és a szekrénytest éle közti távolság (**L**) alakulása, az ajtóvastagság (**T**) és a pánthelyfurat helyzetének (**K**) függvényében (mm)										
T		10	11	12	13	14	15	16	17	18	19	20
K=3	**L**	0.0	0.0	0.0	0.0	0.0	0.0	0.0	0.0	0.0	0.1	0.3
K=4	**L**	0.0	0.0	0.0	0.0	0.2	0.4	0.6	0.7	0.9	1.1	1.2
K=5	**L**	0.5	0.7	0.9	1.0	1.2	1.4	1.5	1.7	1.9	2.1	2.2
K=6	**L**	1.5	1.7	1.8	2.0	2.2	2.4	2.5	2.7	2.9	3.1	3.2

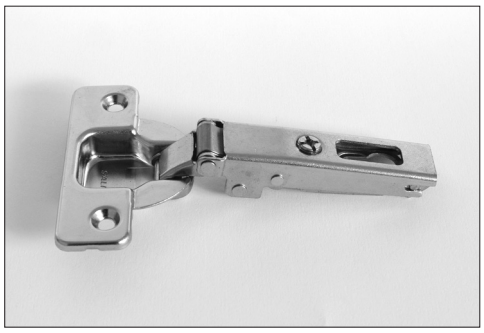

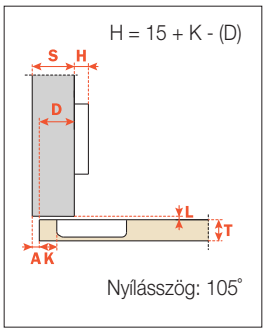

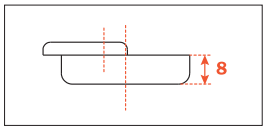

C1A6A99

Ráütődő, önzáró kivetőpánt 8 mm-es fazékmélységgel
Az ajtólap betakarása a szekrény belsejébe: C= 7,3 mm
Szerelhető a normál és a DOMI pántalátétekkel.
Javasolt pántalátét mérete: **H= 0 mm,**
ha K= 3-5 mm és D= 16-18 mm

10002703100

C2 ráütődő és közézáródó kivetőpántok • 165°

SALICE

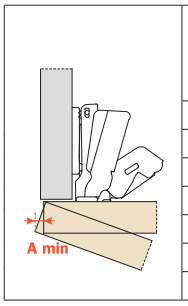

Az ajtólap és a szekrénytest oldaléle közti távolság (**A**) alakulása az ajtóvastagság (**T**) és a pánthelyfurat helyzetének (**K**) függvényében (mm)

T		16	18	20	22	24	26	28
K=3	A	0.0	0.0	0.0	0.7	2.7	4.6	7.9
K=4	A	0.0	0.0	0.0	0.1	1.8	3.8	6.9
K=5	A	0.0	0.0	0.0	0.1	1.2	3.0	5.9
K=6	A	0.0	0.0	0.0	0.1	0.9	2.5	4.9
K=7	A	0.0	0.0	0.0	0.1	0.7	2.0	3.9
K=8	A	0.0	0.0	0.0	0.1	0.6	1.7	3.2

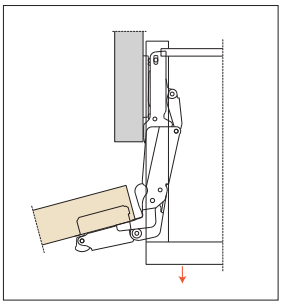

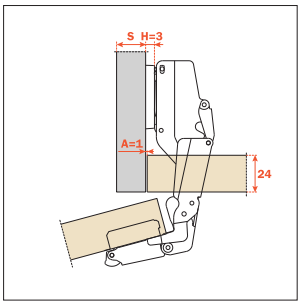

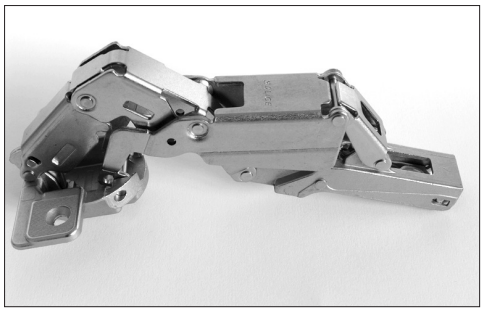

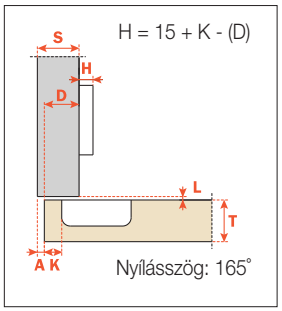

C2AFA99

Ráütődő, önzáró kivetőpánt,165°-os nyílásszöggel
Max. 28 mm vastag ajtókhoz, sarokszekrényekhez és kihúzható elemekkel rendelkező bútorokhoz.
Szerelhető a normál és a DOMI pántalátétekkel.
Javasolt pántalátét mérete: **H= 0 mm**,
ha K= 3-5 mm és D= 16-18 mm

10002701400

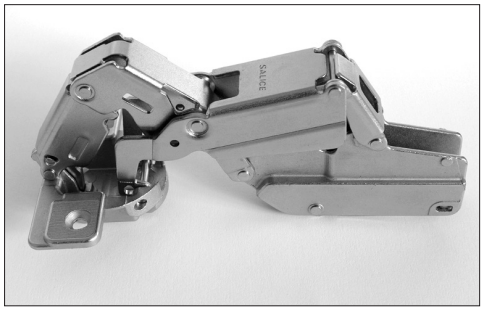

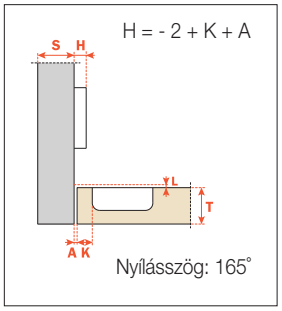

C2AFP99

Közézáródó, önzáró kivetőpánt,165°-os nyílásszöggel
Max. 24 mm vastag ajtókhoz.
Szerelhető a normál és a DOMI pántalátétekkel.
Javasolt pántalátét mérete: **H= 3 mm**,
ha K= 3-5 mm és A= 1-2 mm

10002701500

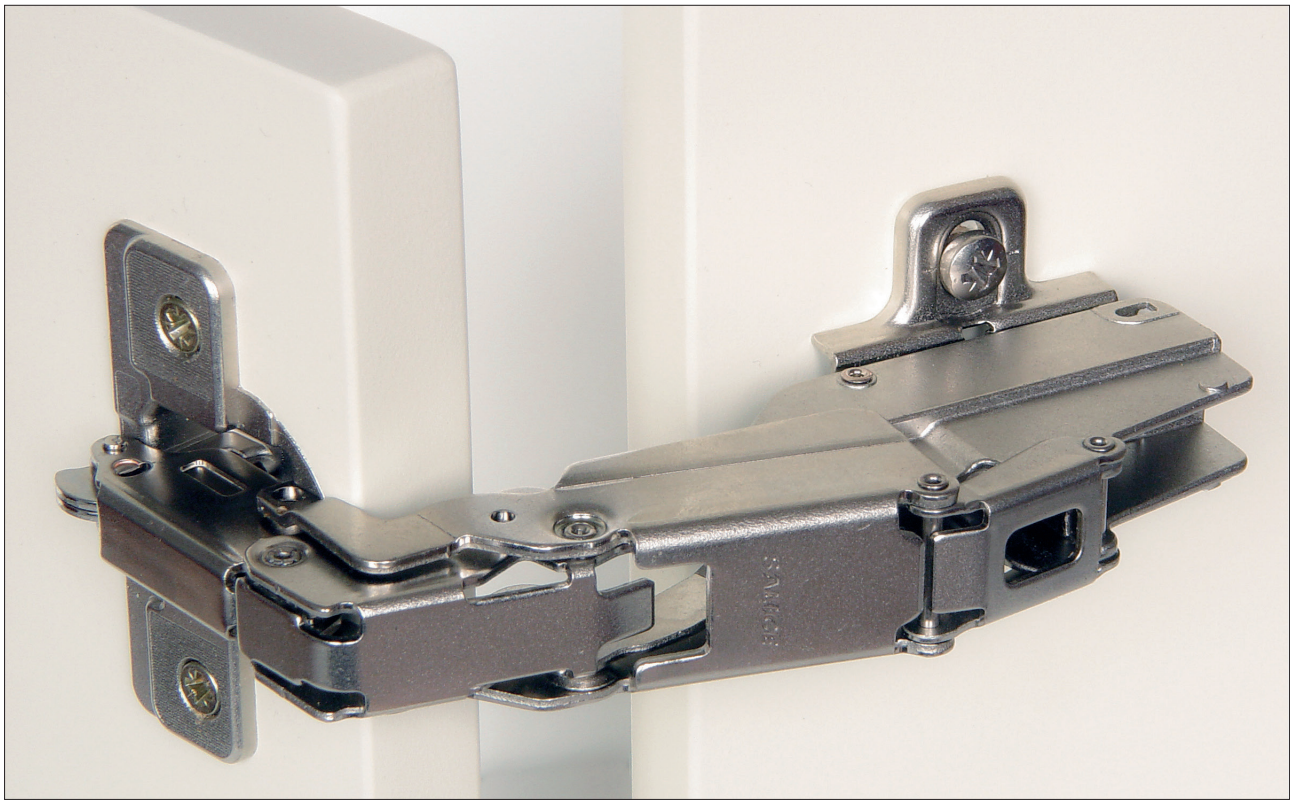

C2 sarokszekrény kivetőpánt • 70°

SALICE

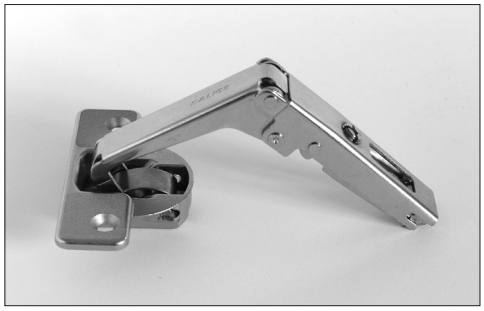

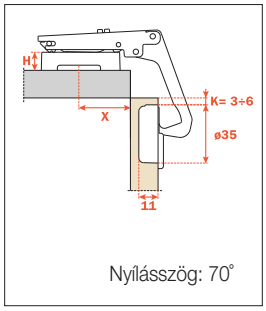

Nyílásszög: 70°

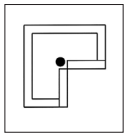

C2AYA99

Önzáró sarokszekrénypánt
165°-os kivetőpánttal együtt használandó!
Ajtólapvastagság: V= 16-23 mm
Szerelhető a normál és a DOMI pántalátétekkel.
Javasolt pántalátét mérete: **H= 3 mm**, ha K= 3-5 mm

10002701600

Alap ütköztetési és nyitott helyzet

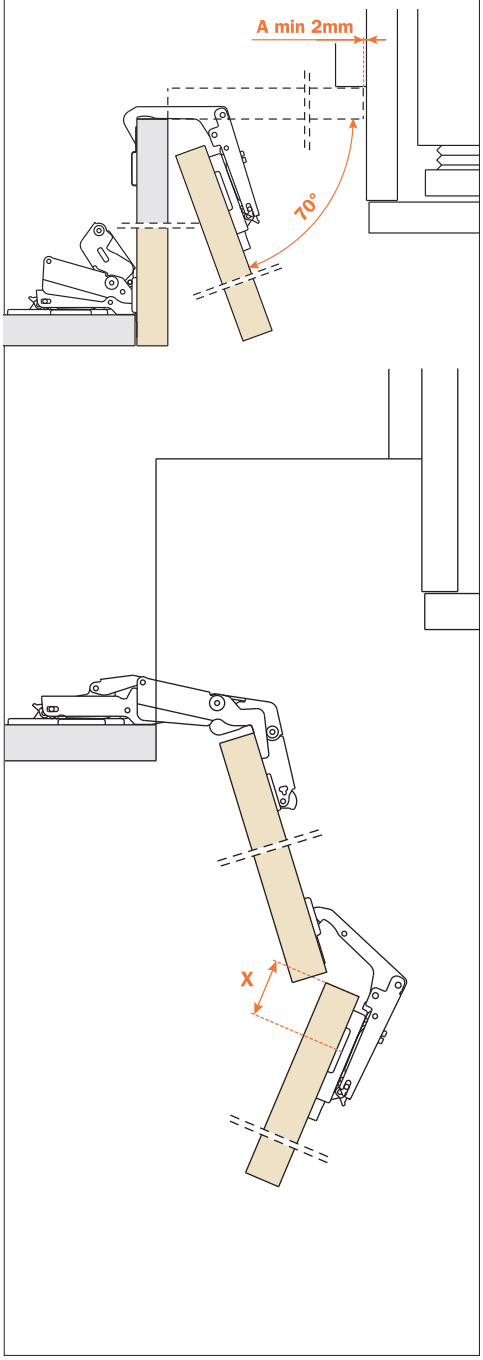

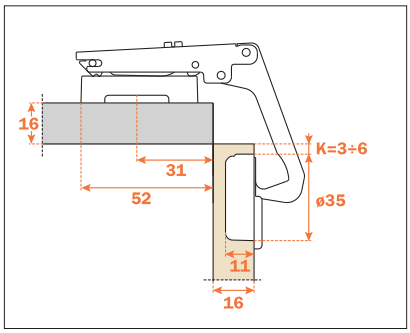

A pántalátétet a korpusztól számított „második" ajtóra kell szerelni, az alábbiak szerint:

Normál pántalátéttel szerelve a pánt maximális helyigénye 52 mm, 16 mm vastagságú ajtók esetén. Az ajtó vastagságának növelésével a helyigény ennek megfelelően csökken.

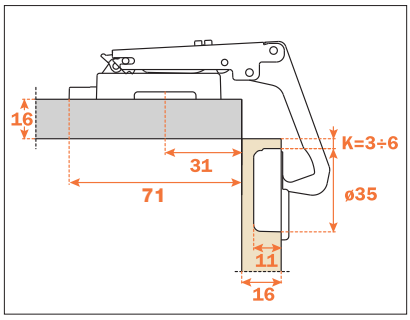

DOMI pántalátéttel szerelve a pánt maximális helyigénye 71 mm, 16 mm vastagságú ajtók esetén. Az ajtó vastagságának növelésével a helyigény ennek megfelelően csökken.

Ajtóvastagság (**T**= mm)	Pántalátét mérete (**H**= mm)	Pánthelyfurat távolsága (**K**= mm)	Pántalátét fúrási távolsága (**X**= mm)
18	**3**	5	29
19	**3**	4	28
20	**3**	3	27

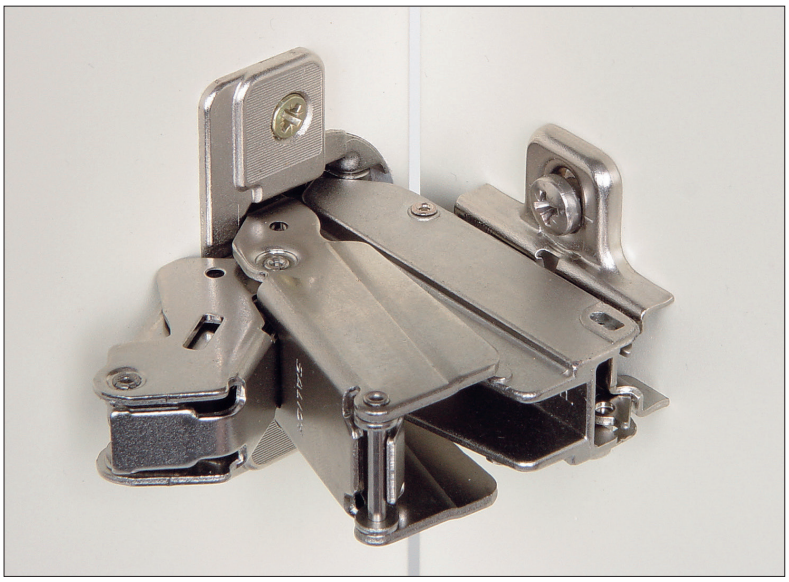

C2 ráütődő és közézáródó pillér kivetőpántok • 94° és 110°

SALICE

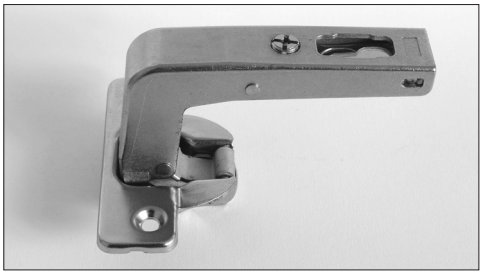

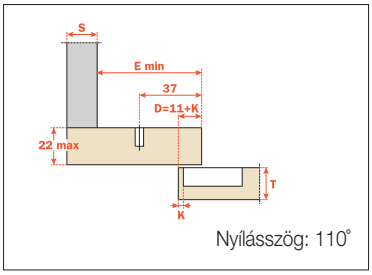

C2A6N99AM

Ráütődő, önzáró pillér kivetőpánt
Szerelhető a normál és a DOMI pántalátétekkel.
E minimum:
Normál pántalátéttel = 61 mm
DOMI (BARGR09 és BAR3R39) pántalátéttel = 74 mm
K= 3-6 mm

10002701805

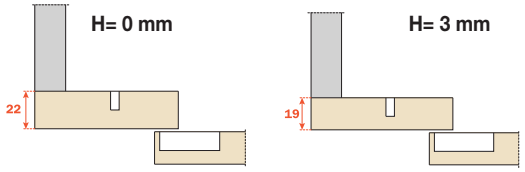

Tájékoztató ábrák a különböző méretű pántalátétekkel szerelt pánt és a pillér vastagságának összefüggéséről.

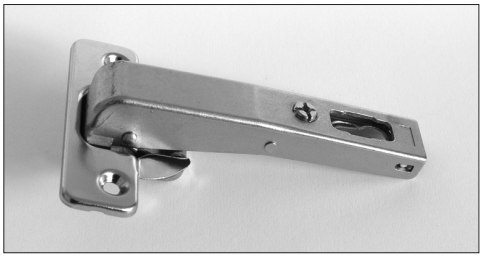

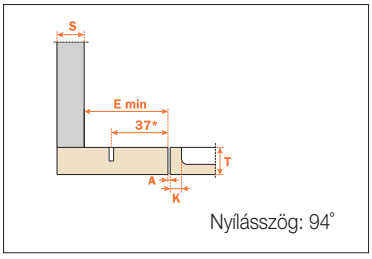

C2ABN99AC

Közézáródó, önzáró pillér kivetőpánt
Szerelhető a normál és a DOMI pántalátétekkel.
E minimum:
Normál pántalátéttel = 61 mm
DOMI (BARGR09 és BAR3R39) pántalátéttel = 74 mm
K= 3-8 mm

10002701801

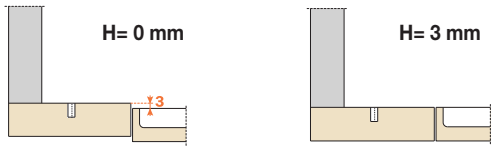

Tájékoztató ábrák a különböző méretű pántalátétekkel szerelt ajtók beállításáról.

CSP3Z99 ráütődő élre csavarozható pillér kivetőpánt • 106°

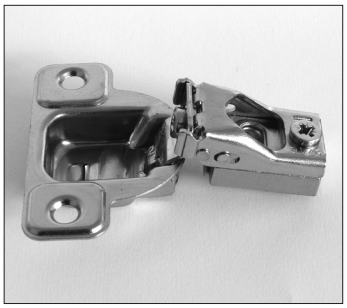

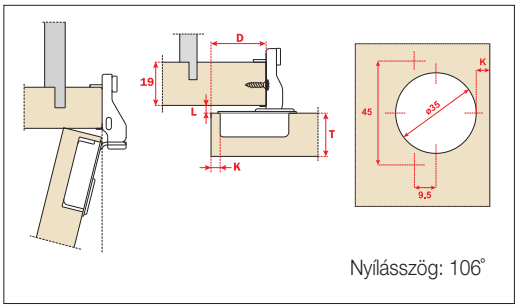

CSP3Z99

Ráütődő, önzáró, élre csavarozható pillér kivetőpánt
Tömörfa pillérekhez ajánlott, pántalátét nélkül szerelhető.
K= 2,5 mm
L= 4,6 mm
D= 8 mm

10002701810

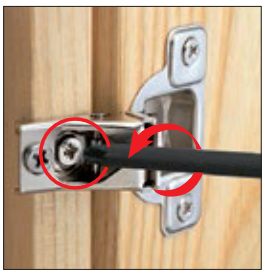

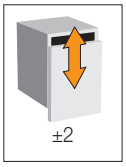

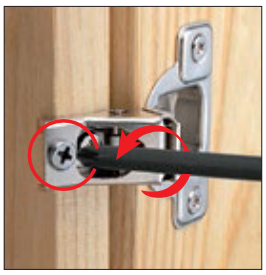

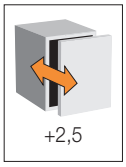

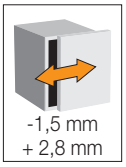

C2 kivetőpántok szögben szerelt ajtókhoz • 94° és 120°

SALICE

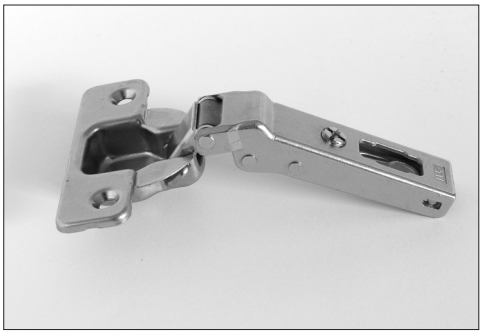

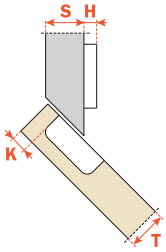

Nyílásszög: 94°

C2ABV99

+45°-os ráütődő, önzáró kivetőpánt
Szerelhető a normál és a DOMI pántalátétekkel.
Javasolt pántalátét mérete: **H= 0 mm,**
ha K= 3-5 mm

10002702401

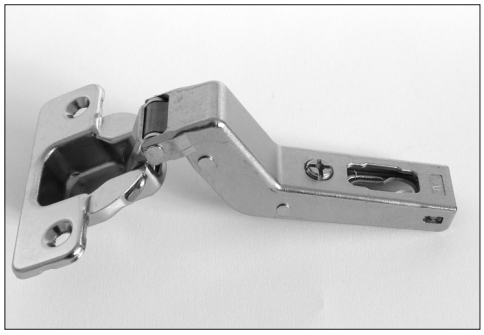

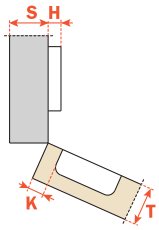

Nyílásszög: 94°

C2ABE99

+30°-os közézáródó, önzáró kivetőpánt
Szerelhető a normál és a DOMI pántalátétekkel.
Javasolt pántalátét mérete: **H= 0 mm,**
ha K= 3-6 mm

10002700601

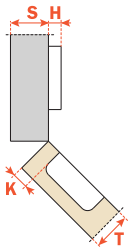

Nyílásszög: 94°

C2ABM99

+45°-os közézáródó, önzáró kivetőpánt
Szerelhető a normál és a DOMI pántalátétekkel.
Javasolt pántalátét mérete: **H= 0 mm,**
ha K= 3-6 mm

10002701701

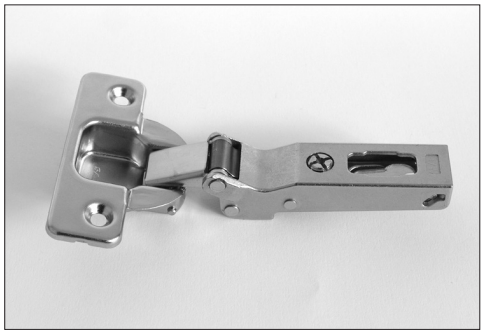

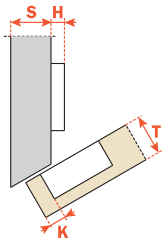

Nyílásszög: 120°

C2ABW99

-30°-os ráütődő, önzáró kivetőpánt
Szerelhető a normál és a DOMI pántalátétekkel.
Javasolt pántalátét mérete: **H= 0 mm,**
ha K= 3-5 mm

10002701301

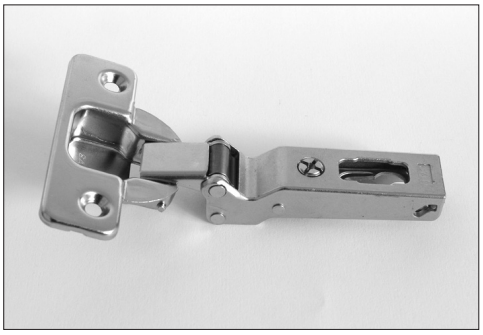

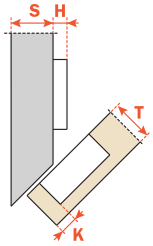

Nyílásszög: 120°

C2ABH99

-45°-os ráütődő, önzáró kivetőpánt
Szerelhető a normál és a DOMI pántalátétekkel.
Javasolt pántalátét mérete: **H= 0 mm,**
ha K= 3-5 mm

10002700901

C2 Push-open kivetőpánt • 110°

SALICE

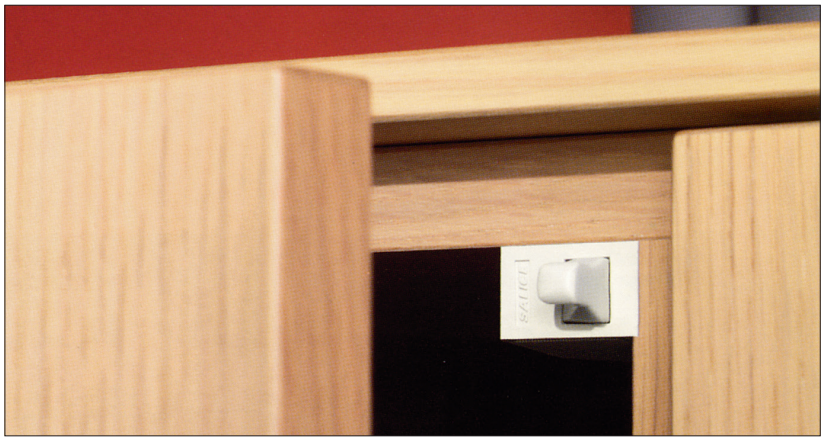

A „**PUSH-OPEN**" rendszer lényege, hogy a bútorajtók és fiókok befelé történő nyomásra nyílnak. Nincs szükség tehát fogantyúkra, így a rendszer, a napjainkban népszerű minimal stílus egyik fontos alkotó része is lehet. A rendszer egy speciális kivetőpántból, egy korpuszra csavarozható akasztóból, és egy, az ajtó belső felére marható vagy fúrható adapterből áll.

A csappantyús megoldás alkalmazásával még egyszerűbben kivitelezhető a rendszer.

A rendszer szerelése a mellékelt rajzok szerint történik.

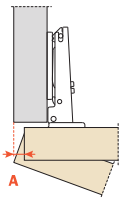

Az ajtólap és a szekrénytest oldaléle közti távolság (**A**) alakulása az ajtóvastagság (**T**) és a pánthelyfurat helyzetének (**K**) függvényében (mm)

T		16	17	18	19	20	21	22	23	24	25	26
K=3	A	0.5	0.7	0.9	1.2	1.5	1.8	2.4	3.7	5.1	6.5	7.8
K=4	A	0.5	0.7	0.9	1.2	1.5	1.8	2.1	2.7	4.1	5.5	6.8
K=5	A	0.5	0.7	0.9	1.2	1.5	1.8	2.1	2.6	3.1	4.1	5.4
K=6	A	0.5	0.7	0.9	1.2	1.5	1.8	2.1	2.5	3.0	3.5	4.4

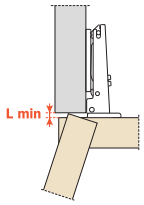

Az ajtók belső síkjának és a szekrénytest éle közti távolság (**L**) alakulása, az ajtóvastagság (**T**) és a pánthelyfurat helyzetének (**K**) függvényében (mm)

T		16	17	18	19	20	21	22	23	24	25	26
K=3	L	0.0	0.0	0.0	0.0	0.2	0.5	0.8	1.1	1.4	1.7	1.9
K=4	L	0.0	0.0	0.3	0.6	0.9	1.2	1.4	1.7	2.0	2.3	2.6
K=5	L	1.1	1.3	1.6	1.8	2.1	2.3	2.6	2.9	3.1	3.4	3.6
K=6	L	2.0	2.3	2.5	2.8	3.1	3.3	3.6	3.8	4.1	4.3	4.6

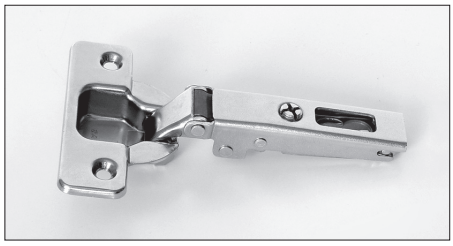

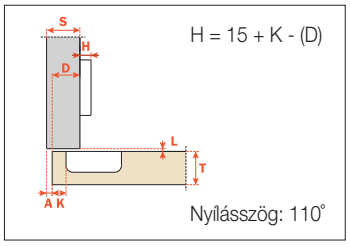

C2APA99

Push-open ráütődő pánt
Az ajtólap betakarása a szekrény belsejébe:
C= 7,1 mm
Szerelhető normál és DOMI pántalátétekkel.
Javasolt pántalátét mérete: **H= 0 mm,**
ha K= 3-5 mm és D= 16-18 mm

10002701550

Push-open beakasztó

Push-open adapter

DP3SNG

Push-open beakasztó

10013700540

DP29SNG

Push-open adapter

10013700530

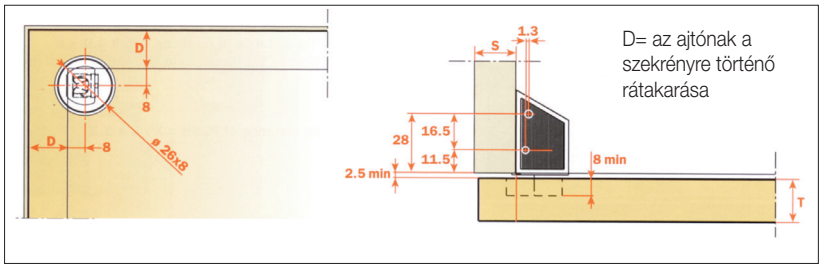

DPMB289

Push-open csappantyú és rögzítőlemez
méret: csappantyú: Ø10 x 40mm
rögzítőlemez: Ø11,5mm

10013700541

C6 Mini ráütődő és közézáródó kivetőpántok • 94°

SALICE

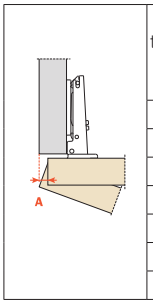

		Az ajtólap és a szekrénytest oldaléle közti távolság (**A**) alakulása az ajtóvastagság (**T**) és a pánthelyfurat helyzetének (**K**) függvényében (mm)							
T		16	17	18	19	20	21	22	23
K=3	**A**	0.4	0.7	0.9	1.3	2.0	2.9	3.8	4.7
K=4	**A**	0.4	0.6	0.9	1.1	1.6	2.4	3.3	4.2
K=5	**A**	0.4	0.6	0.8	1.1	1.4	2.0	2.8	3.6
K=6	**A**	0.4	0.6	0.8	1.0	1.2	1.8	2.4	3.2
K=6	**A**	0.4	0.6	0.8	0.9	1.2	1.5	2.2	2.8
K=6	**A**	0.4	0.6	0.8	0.9	1.2	1.5	1.9	2.6

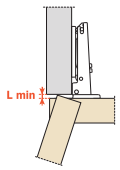

	Az ajtók belső síkjának és a szekrénytest éle közti távolság (**L**) alakulása, a pánthelyfurat helyzetének (**K**) függvényében (mm)					
K	3	4	5	6	7	8
L	0.0	0.0	0.0	0.7	1.7	2.6

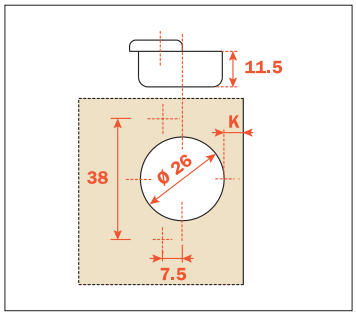

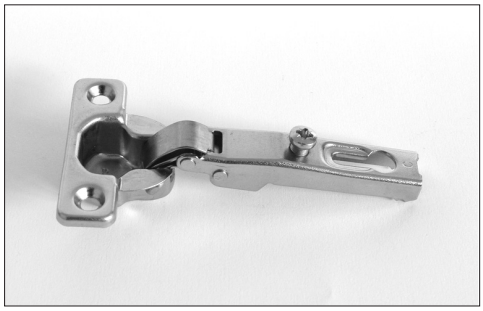

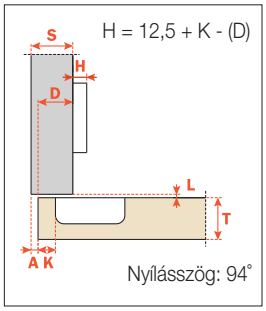

C6A7C99

Mini ráütődő, önzáró kivetőpánt
Az ajtólap betakarása a szekrény belsejébe: C= 3,4 mm
Szerelhető a normál pántalátétekkel.
Javasolt pántalátét mérete:
H= 0 mm,
ha K= 5-6 mm és D= 16-18 mm
H= 3 mm,
ha K= 5-6 mm és D= 12-15 mm

10002700300

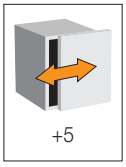

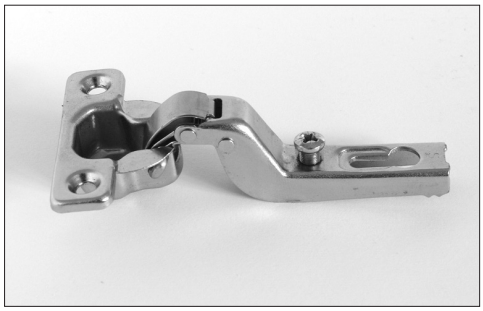

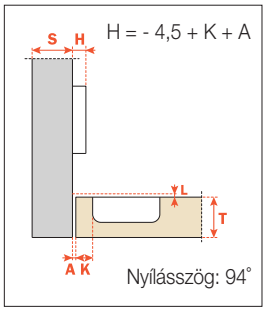

C6A7S99

Mini közézáródó, önzáró kivetőpánt
Az ajtólap betakarása a szekrény belsejébe:
C= 16,5 + K + A
Szerelhető a normál pántalátétekkel.
Javasolt pántalátét mérete: **H= 3 mm,**
ha K= 3-5 mm és A= 1-2 mm

10002700400

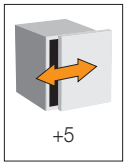

C2 ráütődő kivetőpánt keskeny profillal készült fémkeretes ajtókhoz • 105°

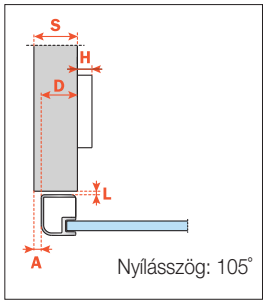

C2Z6A99

Ráütődő, önzáró, kivetőpánt FA 01 profilokhoz.
Szerelhető a normál és a DOMI pántalátétekkel.
Javasolt pántalátét mérete: **H= 0 mm**

10002702450

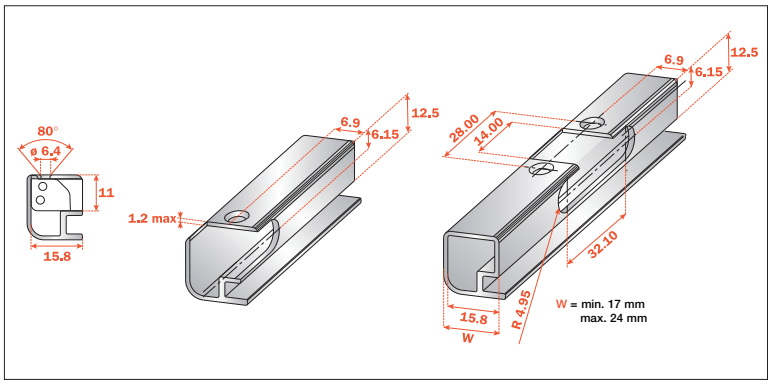

V283x115

Lemezcsavar pántfej rögzítéséhez
méret: 3,5 x 9,5 mm

10103600600

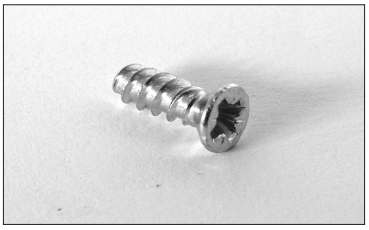

C2 Mini kivetőpántok 4-6 mm-es üvegajtókhoz • 94°

SALICE

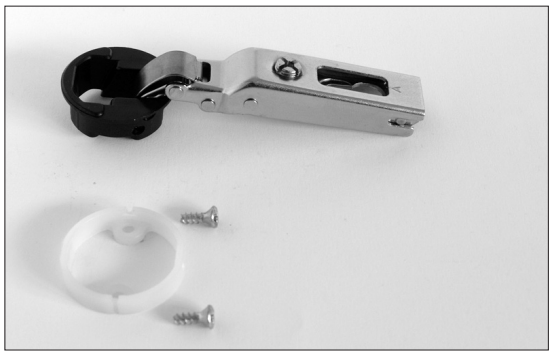

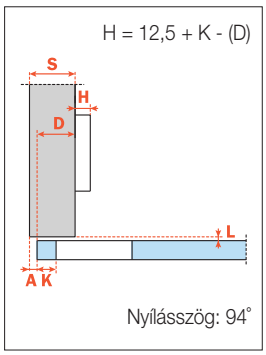

C2C7A39

Mini ráütődő, önzáró üvegajtópánt
Szerelhető a normál és a DOMI pántalátétekkel.
Javasolt pántalátét mérete: **H= 0 mm,**
ha K= 5,5-6,5 mm és D= 16-18 mm

10002700700

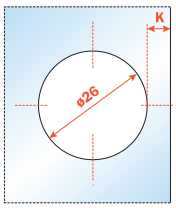

Tájékoztató ábra
a pánthelyfurat kialakításáról.

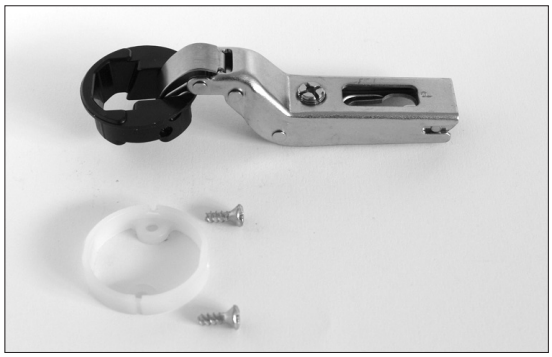

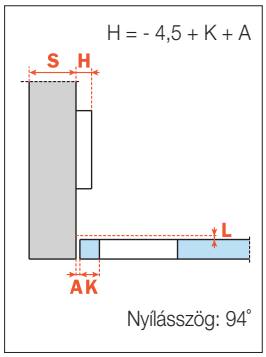

C2C7P39

Mini közézáródó, önzáró üvegajtópánt
Szerelhető a normál és a DOMI pántalátétekkel.
Javasolt pántalátét mérete: **H= 3 mm,**
ha K= 5,5-6,5 mm és A= 1-2 mm

10002700800

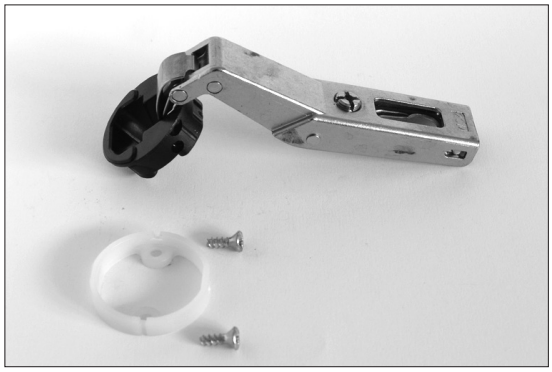

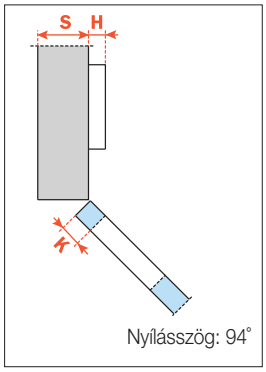

C2C7M39

Mini +45°-os közézáródó, önzáró üvegajtópánt
Szerelhető a normál és a DOMI pántalátétekkel.
Javasolt pántalátét mérete: **H= 0 mm,**
ha K= 5,5-6,5 mm

10002702000

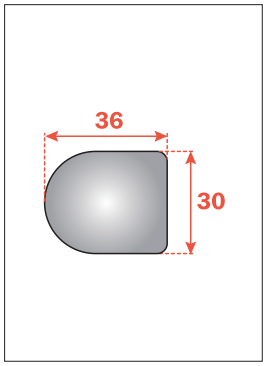

Mini üvegajtópánt takaró

típus	szín	cikkszám
P2CBAX1	fehér	10002705000
P2CBAX3	fekete	10002705100
P2CBA06	króm	10002705200
P2CBA09	matt ezüst	10002705400

Normál pántalátétek

SALICE

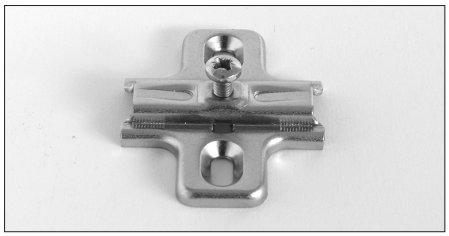

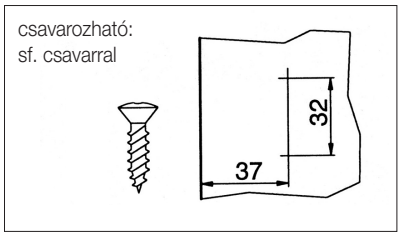

B2V3H

Pántalátét csavar nélkül
C1, C2, C6 és C9-es pántokhoz.

méret (mm)	cikkszám
0	10002708500
3	10002708600

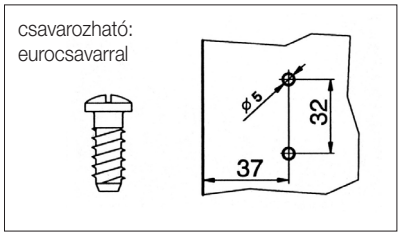

B2VGH

Pántalátét eurocsavarral
C1, C2, C6 és C9-es pántokhoz.

méret (mm)	cikkszám
0	10002708000
3	10002708100

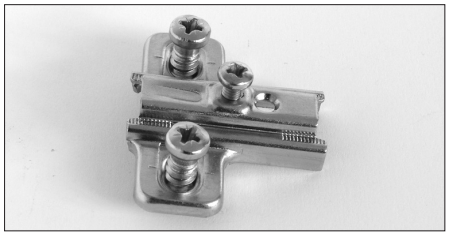

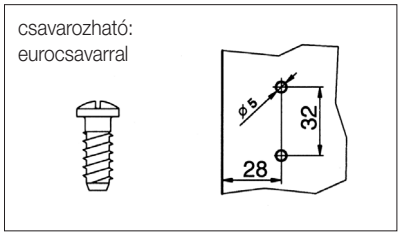

B2SGH

Aszimmetrikus pántalátét eurocsavarral
C1, C2, C6 és C9-es pántokhoz.
H= 3 mm

10002709100

DOMI® Gyorsszerelő pántalátétek

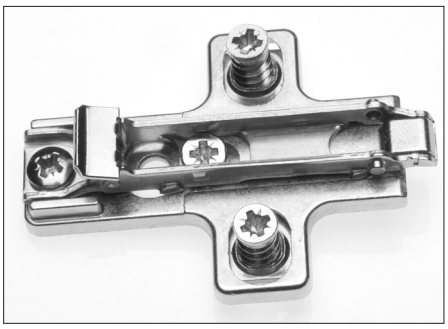

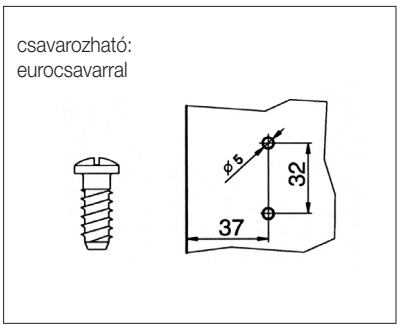

BARGR09

Gyorsszerelő pántalátét eurocsavarral,
öntvény, 3 ponton rögzíthető
C1-es és C2-es pántokhoz.
A magassági és a frontra merőleges állítás
excenterrel történik.
H= 0 mm

10002708701

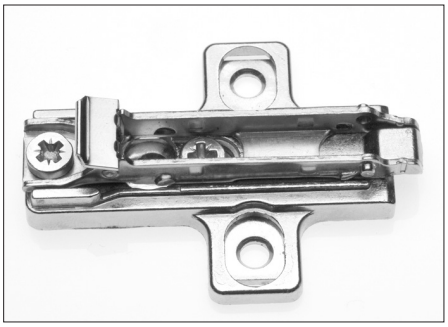

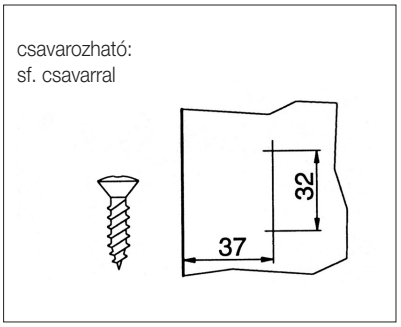

BAR3R39

Gyorsszerelő pántalátét csavar nélkül,
öntvény, 3 ponton rögzíthető
C1-es és C2-es pántokhoz.
A magassági és a frontra merőleges állítás
excenterrel történik.
H= 3 mm

10002709501

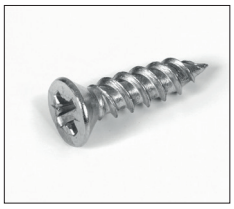

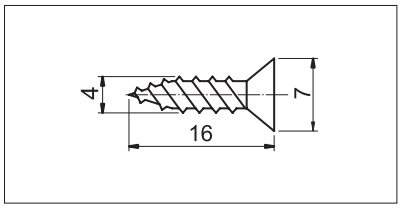

Süllyesztett fejű facsavar

Pántfej rögzítéséhez
méret: 4 x 16 mm
felület: nikkel

10002703200

Hagyományos kivetőpántok • 110°

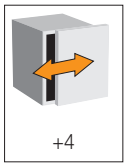

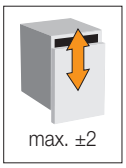

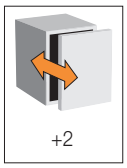

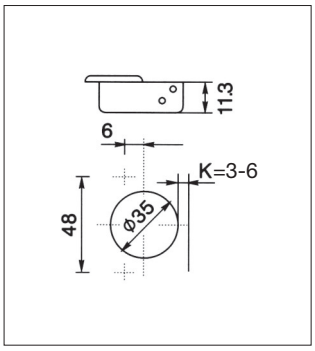

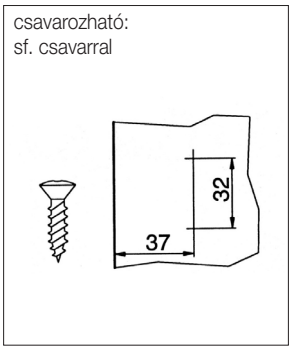

Tájékoztató ábra a pántok állítási lehetőségeiről.
A feltüntetett értékek mm-ben értendők.

Az FDS-P R, FR és K önzáró kivetőpántok a FAIMEI Anyag- és Termékvizsgáló Laboratórium által az MSZ EN 14074:2004,6.3.3. szabványban meghatározott fárasztóvizsgálat során 100.000 ciklusú nyitásra szereztek minősítést.

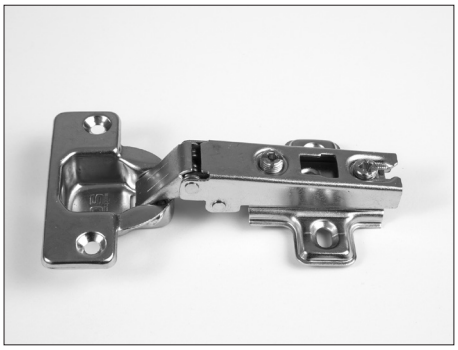

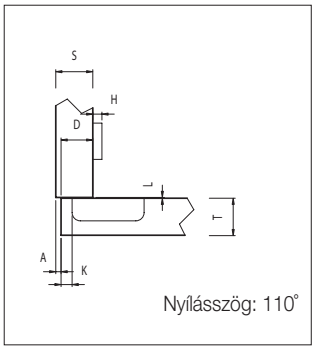

FDS-P R

Ráütődő, önzáró kivetőpánt pántalátéttel
K=3-6 mm
csavar nélkül

10002880000

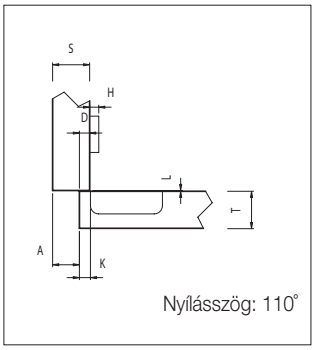

FDS-P FR

Félig ráütődő, önzáró kivetőpánt pántalátéttel
K=3-6 mm
csavar nélkül

10002880100

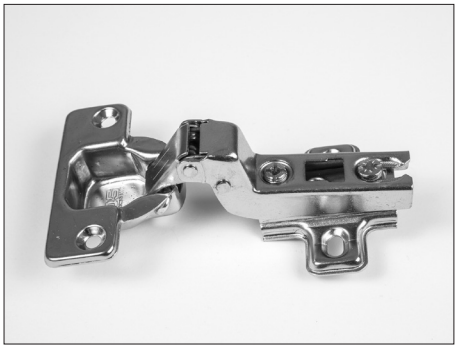

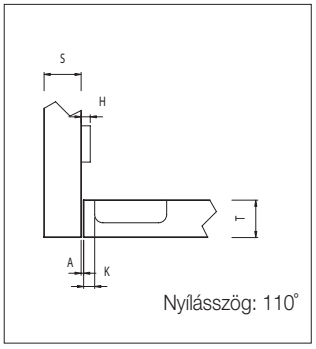

FDS-P K

Közézáródó, önzáró kivetőpánt pántalátéttel
K=3-6 mm
csavar nélkül

10002880200

Speciális kivetőpántok • 110°, 165° és 15°

FDS

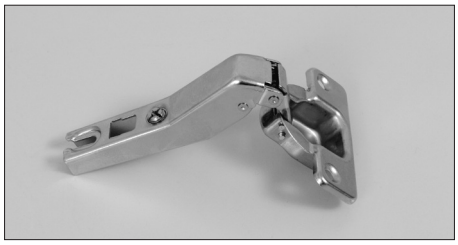

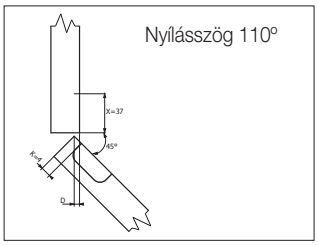

FDS-P +45K

+45˚-os közézáródó, önzáró kivetőpánt
Szerelhető az FDS-P AO alátéttel, ha K=4 mm
Ajtóvastagság: 14-24 mm

10002881000

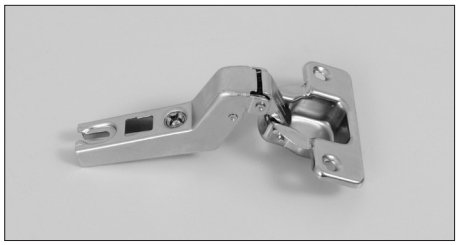

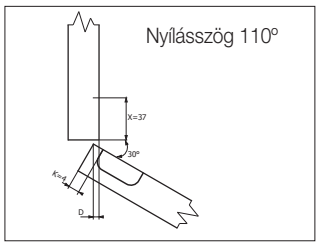

FDS-P +30K

+30˚-os közézáródó, önzáró kivetőpánt
Szerelhető az FDS-P AO alátéttel, ha K=4 mm
Ajtóvastagság: 14-24 mm

10002881010

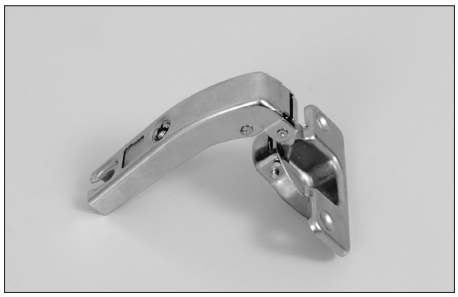

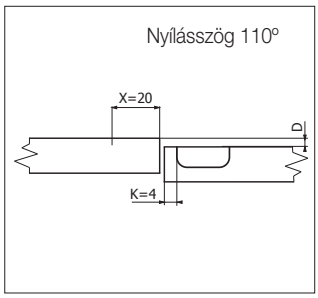

FDS-P PK

Közézáródó, önzáró, pillér kivetőpánt
Szerelhető az FDS-P AO alátéttel, ha K=4 mm
Ajtóvastagság: 14-24 mm

10002881020

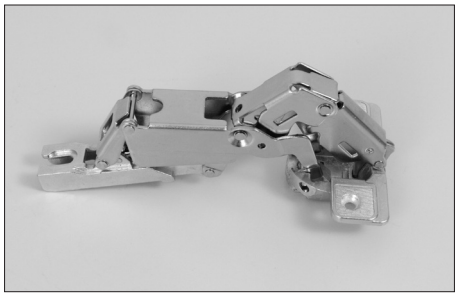

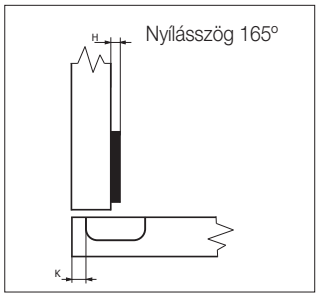

FDS-P 165R

Ráütődő, önzáró kivetőpánt, 165˚-os nyílásszöggel
14-26 mm vastag ajtókhoz, sarokszekrényekhez és kihúzható elemekkel rendelkező bútorokhoz.
Szerelhető az FDS-P AO alátéttel, ha K=4 mm

10002881111

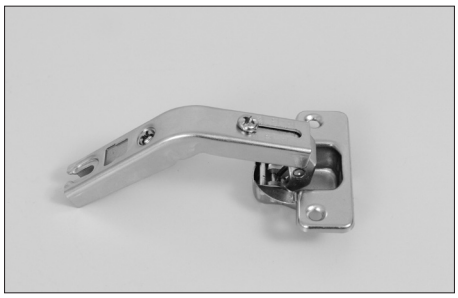

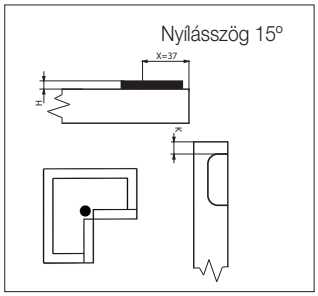

FDS-P SR

Önzáró sarokszekrény kivetőpánt
165˚-os kivetőpánttal együtt használandó!
Szerelhető az FDS-P AO alátéttel, ha K=4 mm

10002881100

FDS pántalátét

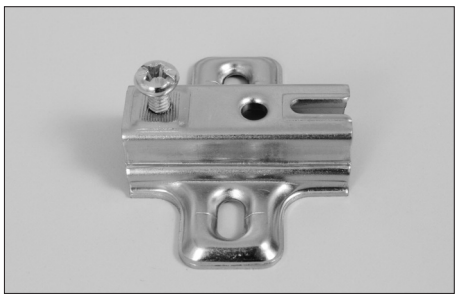

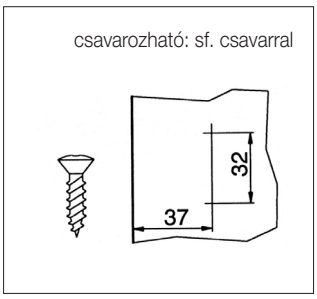

FDS-P AO Pántalátét

Csavar nélkül
H= 0 mm

10002881190

CP kivetőpántok • 105°

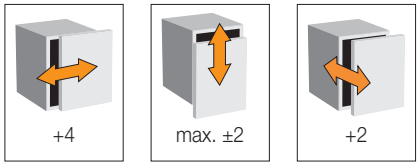

Tájékoztató ábra a pántok állítási lehetőségeiről.
A feltüntetett értékek mm-ben értendők.

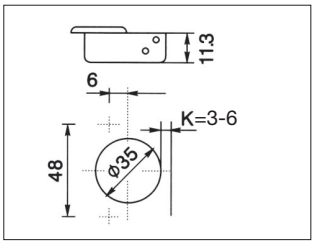

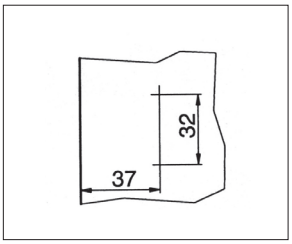

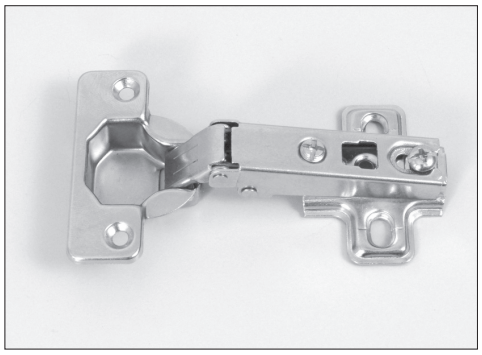

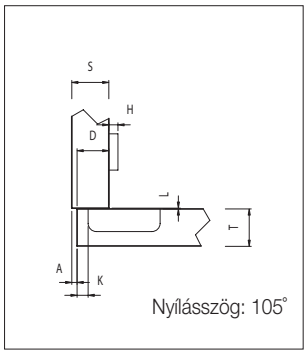

CP 745

Ráütődő, önzáró kivetőpánt alátéttel
csavar nélkül

10002890201

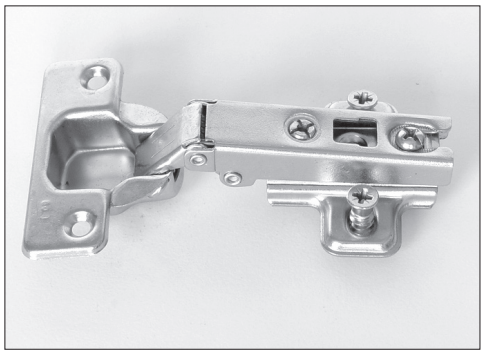

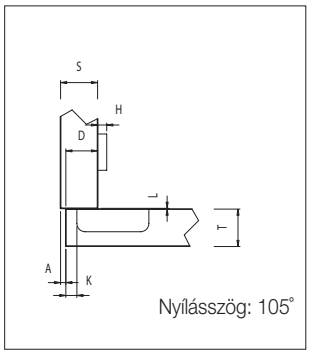

CP 745i

Ráütődő, önzáró kivetőpánt alátéttel
eurocsavarral

10002890251

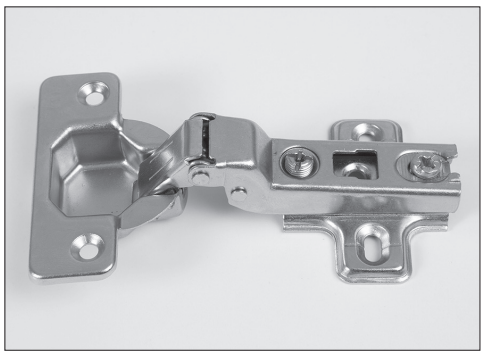

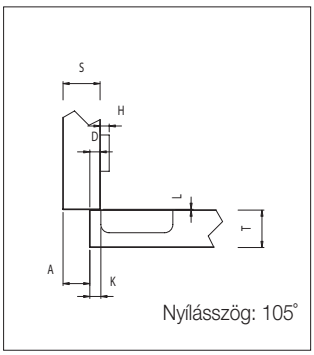

CP 742

Félig ráütődő, önzáró kivetőpánt alátéttel
csavar nélkül

10002890220

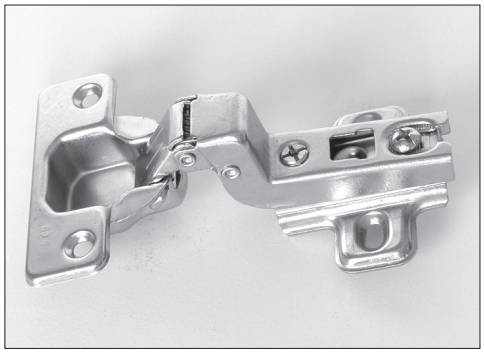

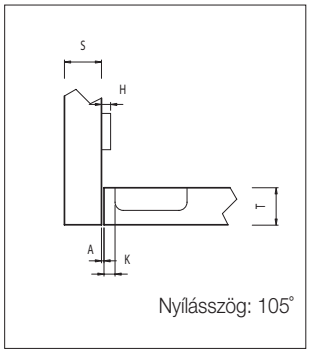

CP 740

Közézáródó, önzáró kivetőpánt alátéttel
csavar nélkül

10002890211

Fúrás nélkül rögzíthető üvegajtópánt • Speciális bútorpántok

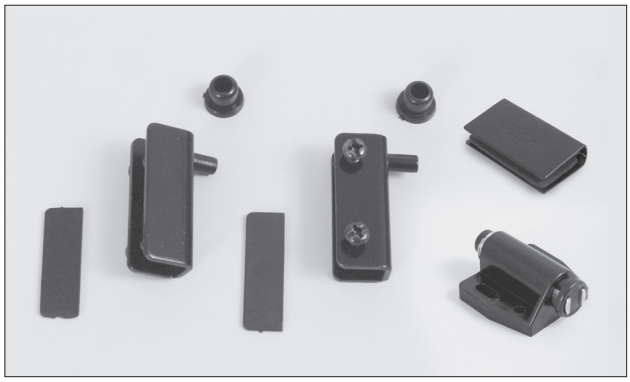

HIFI üvegajtópánt szett

üvegvastagság: 4-6 mm
szín: fekete
A szett tartalma:
- 1 pár üvegajtópánt
- 1 db nyomásra nyíló (push-open) mágneszár
- 1 db mágneszár-lemez

10002892000

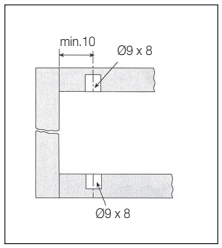

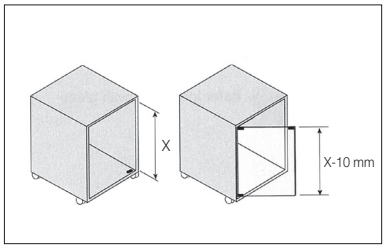

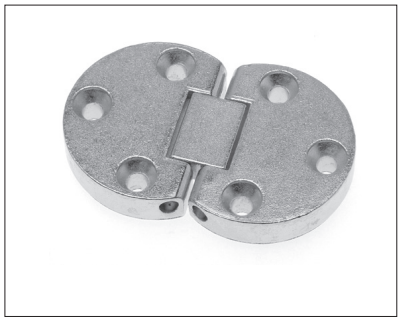

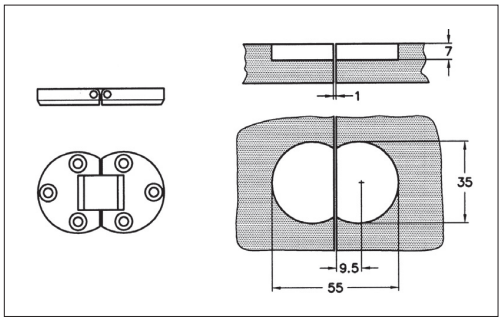

205.9227.65 „Játszó” asztalpánt

Nagyobbítható asztalokhoz
anyag: fém
felület: nikkel

10003300200

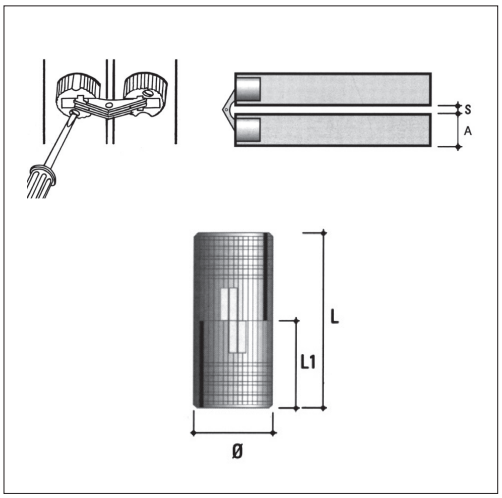

CI Dugópánt

anyag: fém
felület: réz

Ø (mm)	L (mm)	S (mm)	A (mm)
10	22	2,5	16
12	27	3,5	18
14	31	3	22

típus	Ø (mm)	cikkszám
CI03	10	10002891020
CI01	12	10002891000
CI02	14	10002891010

Push-open csappantyú • Ütközéselnyelők

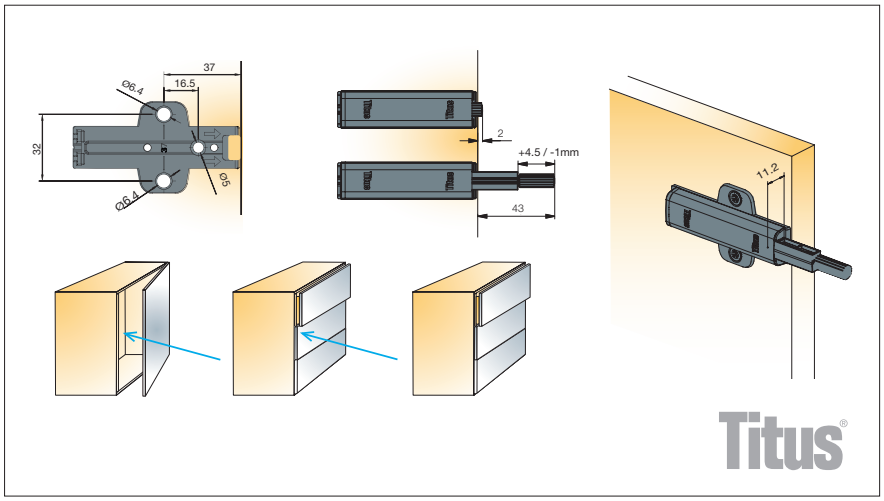

Push-open csappantyú

Minden hagyományos (önbehúzó) pánttal és fiókcsúszóval szerelt megoldást, a csappantyú alkalmazásával push-open rendszerré alakíthatjuk.

10013700750

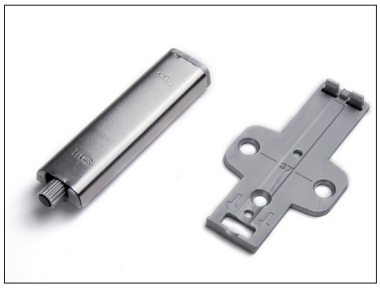

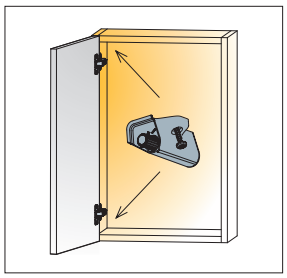

972.OX19. Glissando CR ütközéselnyelő

Állítható csillapítás
szín: fehér

10013700701

Titus

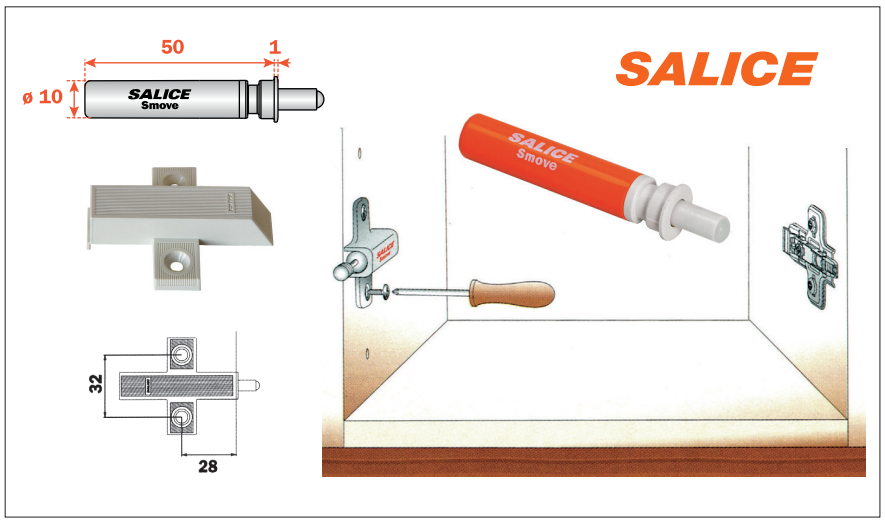

D005SNB SMOVE ütközéselnyelő

450-600 mm széles ajtólapokhoz ajánlott, a pántokkal szemközti oldal közepére.
1600 mm ajtómagasságtól 2 db ütközéselnyelő ajánlott.
A korpusz élébe befúrható.
szín: beige
méret: Ø10 x 63 mm
furat: Ø10 x 50 mm

10013700501

D060SNBN Adapter

A D005SNB típusú ütközéselnyelőhöz
A korpusz belső oldalára szerelhető.
szín: beige

10013700511

Rugalmas ütköző

anyag: műanyag

Ø7 x 1,5

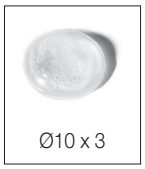
Ø10 x 3

Ø18 x 1

Ø13 x 4

Ø22,3 x 10,1

12,5 x 5,8

20,5 x 7,5

méret (mm)	leveles kiszerelés		bliszteres kiszerelés	
	db/levél	cikkszám	db/bliszter	cikkszám
Ø7 x 1,5	50	10013700300	25	10013700301
Ø10 x 3	100	10013700310		
Ø18 x 1	18	10013700320		
Ø13 x 4	80	10013700330	20	10013700331
Ø22,3 x 10,1	18	10013700340	9	10013700341
12,5 x 5,8	40	10013700350		
20,5 x 7,5	18	10013700360	9	10013700361

Honlapunkon megtalálhatók a termékek szakszerű szerelését bemutató videó:
www.foresteu.com/filmek