6. fejezet

Gardróbelemek, polctartók és szobai kiegészítők

Tartalomjegyzék

6.4	HOME BOX oldallapra szerelhető gardrób rendszer
6.6	AT Oldallapra szerelhető, teljesen kihúzható kosártartó keret
6.7	AT oldallapra szerelhető gardrób kosár rendszer
6.9	Vállfatartó rudak és kiegészítői
6.10	Vállfatartó rúd kör keresztmetszetű, vállfaemelő rúd
6.12	Kihúzható- lehajtható vállfatartók
6.13	Cipőtartók
6.15	Gardróblift
6.18	STÍLI állványrendszer
6.21	CAMAR távtartós polcrendszer
6.22	Polctartók kisebb méretű és súlyú polcokhoz, üvegrögzítők
6.23	Design polctartók
6.24	Exkluzív polctartók

Útmutató

A termék jelölése: **Terméknév**

Cikkszám jelölése: 10012500101

Honlapunkon megtalálhatók a termékekhez kapcsolódó vásárlói tájékoztatók:
www.foresteu.com/vasarloi-tajekoztatok

Figyelem!
A gyártók folyamatos termékfejlesztése következtében termékeink kismértékben módosulhatnak a katalógusban megjelenthez képest.
A termékek nem szakszerű beszereléséből adódó károkért felelősséget nem vállalunk.

Amennyiben a katalógusban látható színek, színminták és a termékek valódi színe esetében némi eltérés tapasztalható,
ez a nyomdai technológia és az alkalmazott anyagok jellegéből adódhat. Az esetleges nyomdai hibákért felelősséget nem vállalunk!

Jelmagyarázat:

Exkluzív • Magas minőségű, igényes formatervezésű termék.

Legkedvezőbb ár • Kínálatunk legolcsóbb terméke az adott kategóriában.

Kiváló ár-érték arány • Kedvező árfekvésű, jó minőséget képviselő termék.

kg 10 **Terhelhetőség**

HOME
SWEET
HOME

HOME BOX oldallapra szerelhető gardrób rendszer

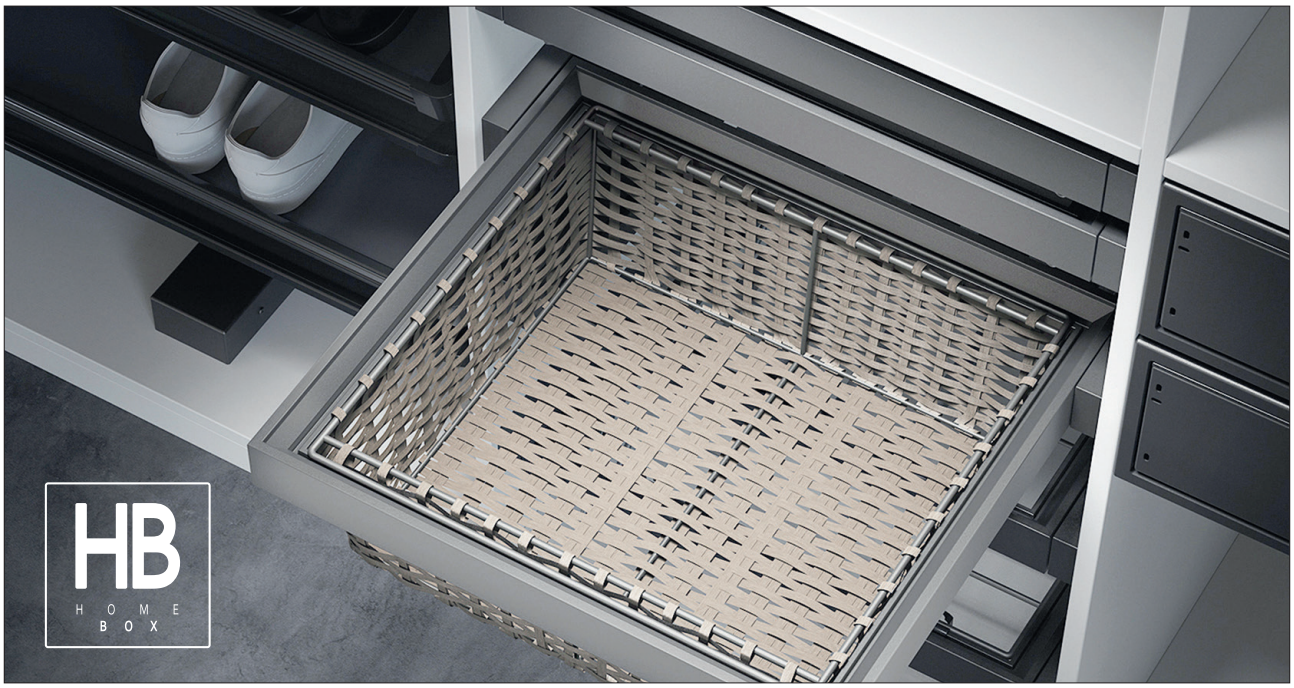

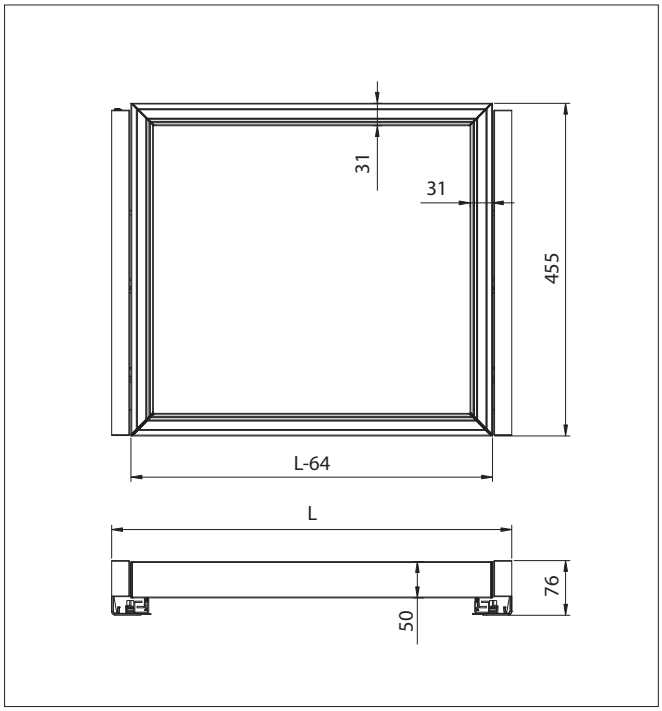

HOME BOX oldallapra szerelhető, teljesen kihúzható kosártartó keret

Csillapított, teljes kihúzású fiókcsúszóval szerelt keret, takaróelemekkel. A kosártartó keret szélességben állítható a megadott értékhatárok között. (45 mm)
szín: acélszürke

típus	méret (mm)	beépítési méret (mm)	cikkszám
500	464-509 x 76 x 455	464-509 x A x 455	10009702000
600	564-609 x 76 x 455	564-609 x A x 455	10009702010
900	864-909 x 76 x 455	864-909 x A x 455	10009702020

Az „A” méret a választott kosár függvénye

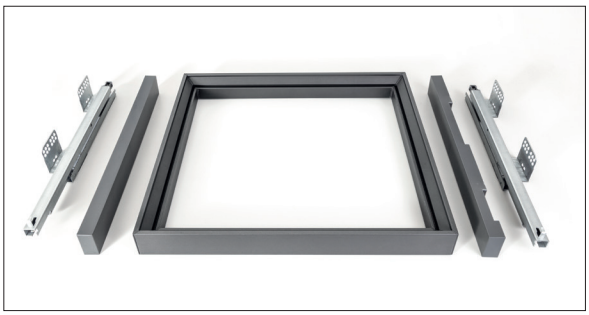

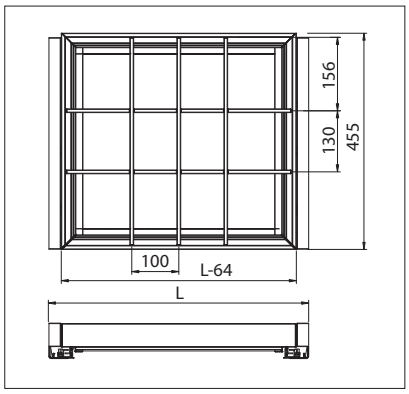

HOME BOX piperefiók

Csillapított, teljes kihúzású fiókcsúszóval szerelt keret, takaróelemekkel, bőrhatású fenéklappal, fix 12 rekeszes pipereosztással
szín: acélszürke
méret: 564×76×455 mm

10009702410

HOME BOX oldallapra szerelhető gardrób rendszer

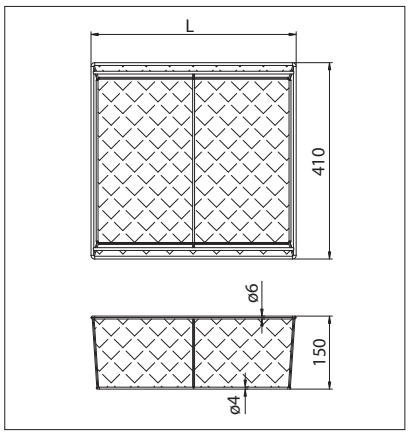

HOME BOX műrattan kosár

szín: acélszürke
magasság: 150 mm

típus	méret (mm)	cikkszám
500	338×150×410	10009702100
600	438×150×410	10009702110
900	738×150×410	10009702120

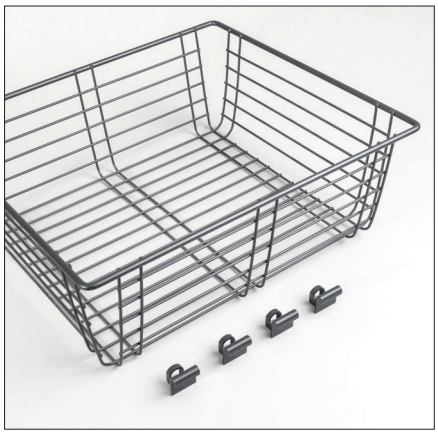

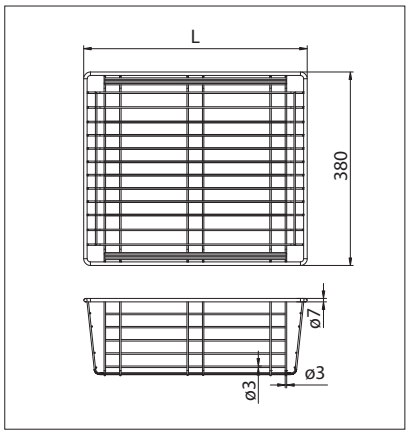

HOME BOX fém rácskosár

szín: acélszürke
magasság: 155 mm

típus	méret (mm)	cikkszám
500	340×155×383	10009702200
600	440×155×383	10009702210
900	740×155×383	10009702220

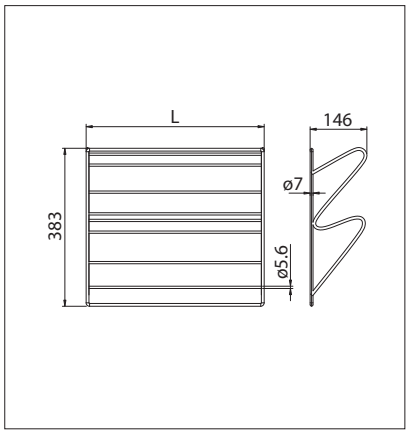

HOME BOX fém cipőkosár

szín: acélszürke
magasság: 145 mm

típus	méret (mm)	cikkszám
500	338×145×383	10009702300
600	438×145×383	10009702310
900	738×145×383	10009702320

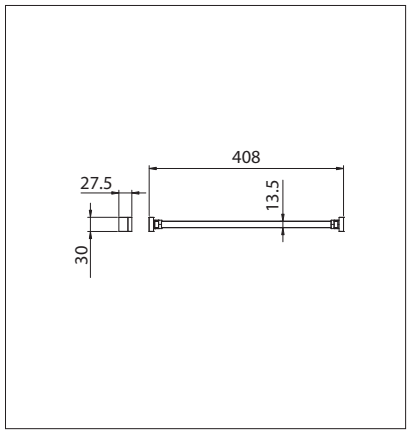

HOME BOX nadrágtartó rúd

szín: acélszürke
kiszerelés: db

10009702500

típus	ajánlott darabszám
500	5
600	6
900	10

AT Oldallapra szerelhető, teljesen kihúzható kosártartó keret

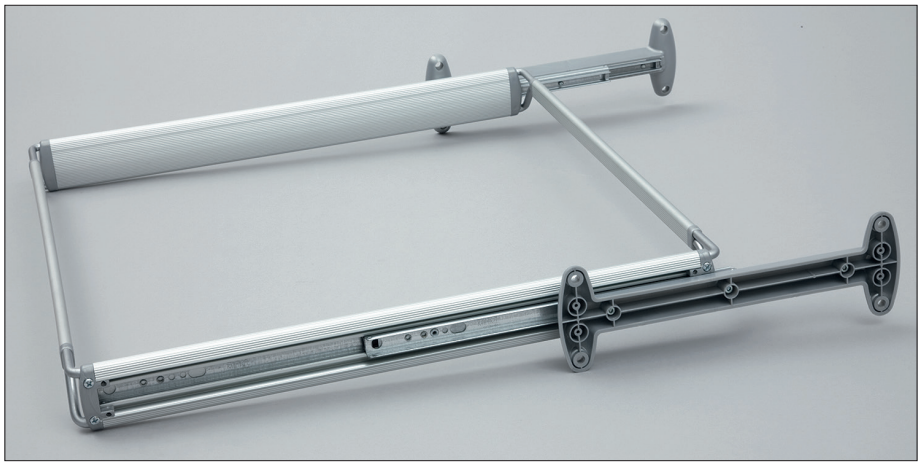

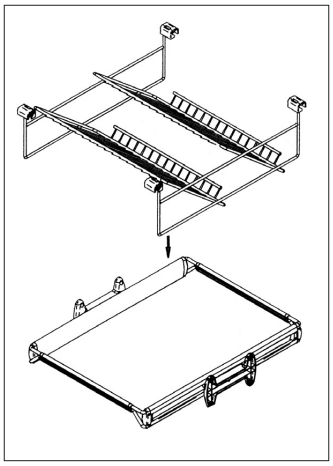

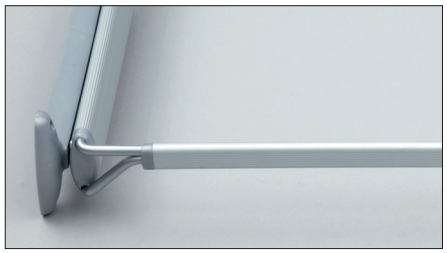

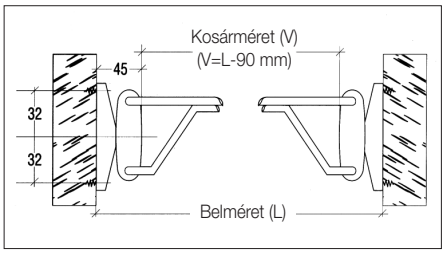

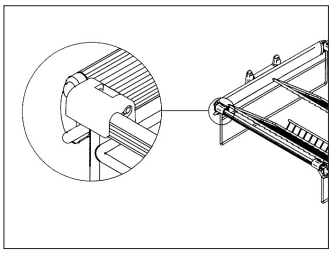

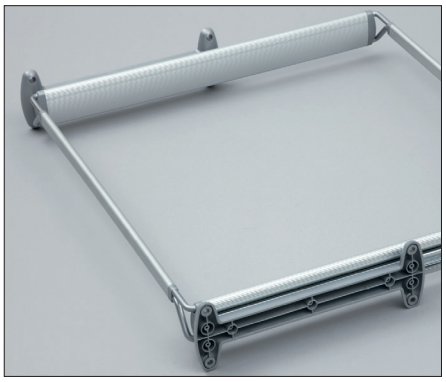

típus	méret (mm)	beépítési méret (mm)	cikkszám
AT41/55ALGS	410-530 x 85 x 500	410-530 x A x 530	10009700007
AT55/69ALGS	550-670 x 85 x 500	550-670 x A x 530	10009700012
AT69/83ALGS	690-810 x 85 x 500	690-810 x A x 530	10009700014
AT83/97ALGS	830-950 x 85 x 500	830-950 x A x 530	10009700019

Az „A” méret a választott kosár függvénye

A kosártartó keret teleszkóposan állítható a megadott mérethatárok között.
A típus kiválasztásánál törekedni kell arra, hogy lehetőleg kerüljük a teleszkóp teljes széthúzását.

szín: matt króm

AT oldallapra szerelhető gardrób kosár rendszer

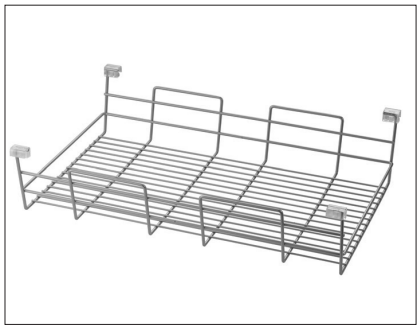

ACF AL fém kosár

szín: matt króm
Az AT típusú, megfelelő méretű kosártartó keretbe illeszthető.

típus	méret (mm)	cikkszám
ACF40AL	410 x 150 x 520	10009700036
ACF48AL	490 x 150 x 520	10009700041
ACF72AL	730 x 150 x 520	10009700046

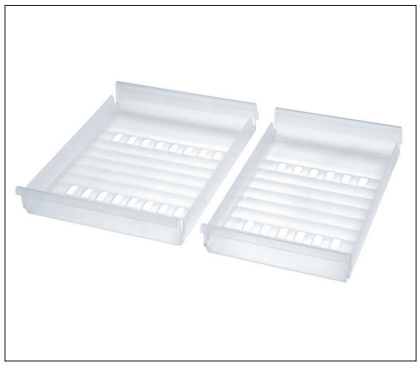

AVP műanyag kosár

szín: átlátszó
Az AT típusú, megfelelő méretű kosártartó keretbe illeszthető.

típus	méret (mm)	cikkszám
AVP24	240 x 85 x 525	10009700051
AVP32	320 x 85 x 525	10009700056
AVP40	400 x 85 x 525	10009700061
AVP48	480 x 85 x 525	10009700066

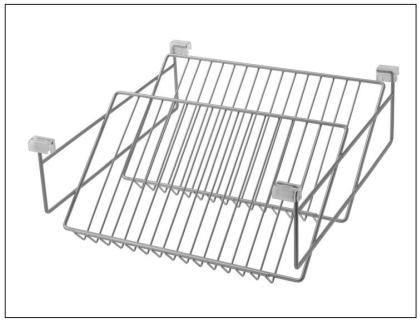

AS AL cipőtartó

szín: matt króm
Az AT típusú, megfelelő méretű kosártartó keretbe illeszthető.

típus	méret (mm)	cikkszám
AS40AL	400 × 200 × 520	10009700071
AS48AL	480 ×200 × 520	10009700076

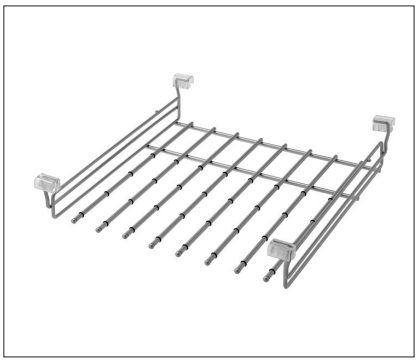

APP46AL nadrágtartó

szín: matt króm
méret: 455 x 103 x 510 mm
Az AT55/69AL vagy szélesebb típusú kosártartó keretbe illeszthető.

10009700079

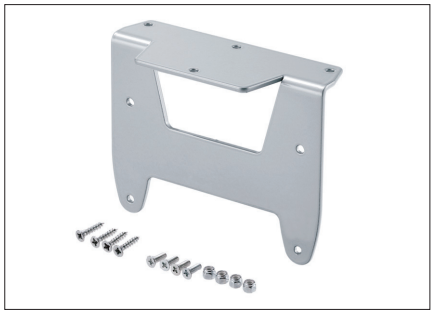

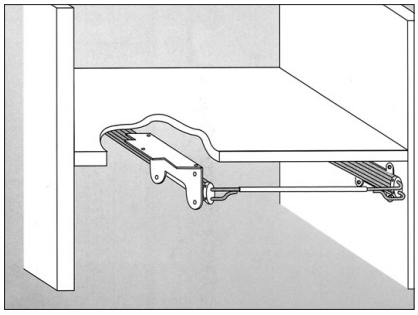

ASUGS felső kerettartó

szín: szürke
méret: 273 x 120 x 60 mm
Megoldást kínál a nagyobb belméretű szekrényekbe való beépítésre.

10009700086

AT oldallapra szerelhető gardrób kosár rendszer

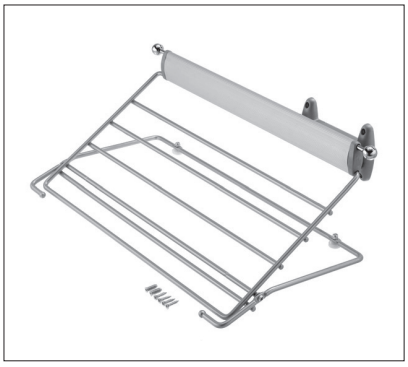

APPL ALGS nadrágtartó

Oldallapra szerelhető, teljesen kihúzható.
mindkét oldalra szerelhető
szín: matt króm
méret: 260 x 200 x 560 mm

10009700122

APCL ALGS öv- és nyakkendőtartó

Oldallapra szerelhető, teljesen kihúzható.
mindkét oldalra szerelhető
szín: matt króm
méret: 150 x 100 x 500 mm

10009700112

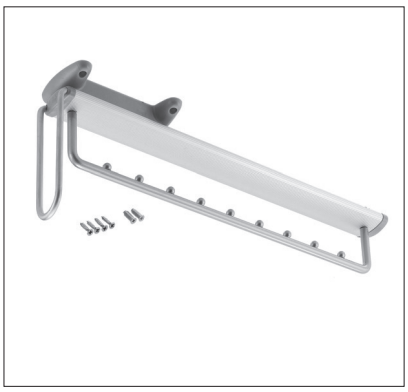

AAE ALGS vállfatartó

Vízszintes lap aljára szerelhető,
teljesen kihúzható.
szín: matt króm
méret: 85 x 180 x 490 mm

kg 5

10009700117

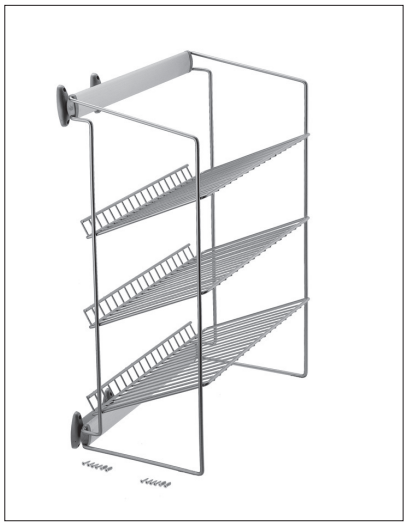

ASL3ALGS cipőtartó

Oldallapra szerelhető, teljesen kihúzható,
3 polcos.
mindkét oldalra szerelhető
szín: matt króm
méret: 300 x 790 x 500 mm
beép. méret: 320 x 850 x 530 mm

10009700147

A cipőtartók alsó részébe az AVP24 típusú műanyag kosár illeszthető. A beépítési méret erre az esetre vonatkozik.

AT oldallapra szerelhető gardrób kosár rendszer

ViBO

ACL2ALGS polc

Oldallapra szerelhető, teljesen kihúzható, 2 polcos.
mindkét oldalra szerelhető
szín: alumínium-szürke
méret: 300 x 600 x 500 mm
beép. méret: 320 x 660 x 530 mm

10009700132

A polc alsó részébe az AVP24 típusú műanyag kosár illeszthető. A beépítési méret erre az esetre vonatkozik.

Kihúzható vállfatartó 405/A

Vízszintes lap aljára szerelhető, részlegesen kihúzható
anyaga: fém, műanyag
szín: szürke
méret: 90×95×510-820 mm

10004320500

Kihúzható nadrágtartó 407/A

Vízszintes lap aljára szerelhető, részlegesen kihúzható
anyaga: fém, műanyag
szín: szürke
méret: 355×120×510-820 mm

10004320510

Kihúzható nadrágtartó 409/A

Vízszintes lap aljára szerelhető, részlegesen kihúzható
anyaga: fém, műanyag
szín: szürke
méret: 680×102×510-820 mm

10004320520

Vállfatartó rudak, kiegészítők

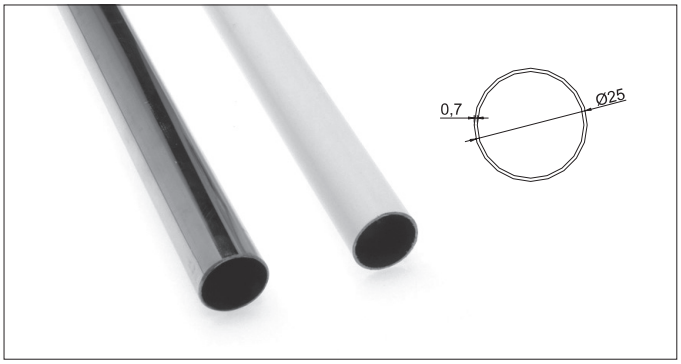

Fém vállfatartó rúd

Kör keresztmetszetű

szín	méret (mm)	cikkszám	cikksz. - 13106
fehér	1000 x ø25 x 0.7	10015510080	–
fehér	1500 x ø25 x 0.7	10015510090	–
fehér	3000 x ø25 x 0.7	10015510110	–
króm	1000 x ø25 x 0.7	10015510280	–
króm	1500 x ø25 x 0.7	10015510290	–
króm	3000 x ø25 x 0.7	10015510300	10015520000

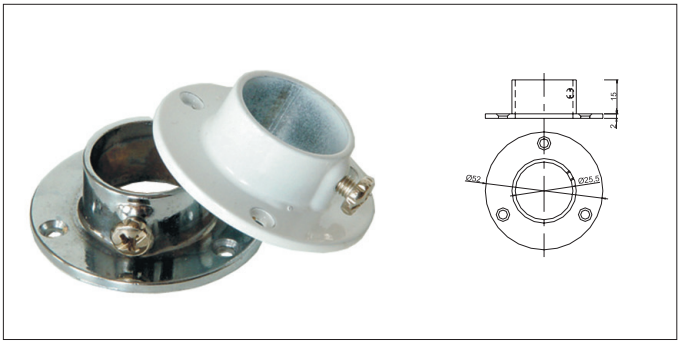

Fém rúdtartók

típus: kör

szín	cikkszám	cikksz. - 12115
fehér	10015510200	–
króm	10015510400	10015521000

Teleszkópos vállfaemelő rúd

Fém-műanyag
szín: alumínium
méret: 880/1590mm

10004320199

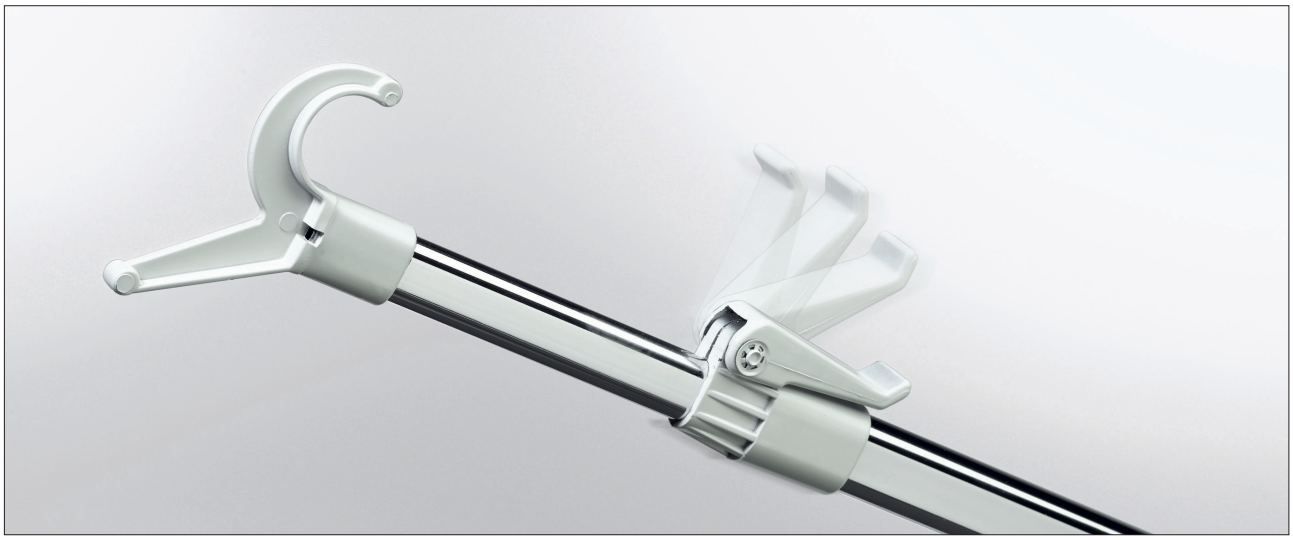

Vállfatartó rudak, kiegészítők

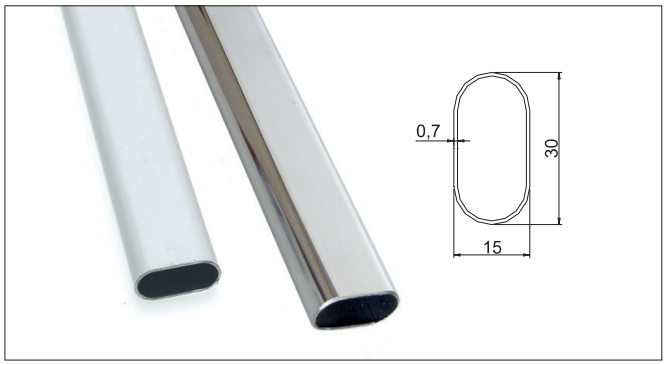

Vállfatartó rúd

Ovális keresztmetszetű, fém

szín	méret (mm)	cikkszám	cikksz. - 13103
fehér	1000 x 30 / 15 x 0.7	10015511180	–
fehér	1500 x 30 / 15 x 0.7	10015511190	–
fehér	3000 x 30 / 15 x 0.7	10015511210	–
króm	1000 x 30 / 15 x 0.7	10015511480	–
króm	1500 x 30 / 15 x 0.7	10015511490	–
króm	3000 x 30 / 15 x 0.7	–	10015520010

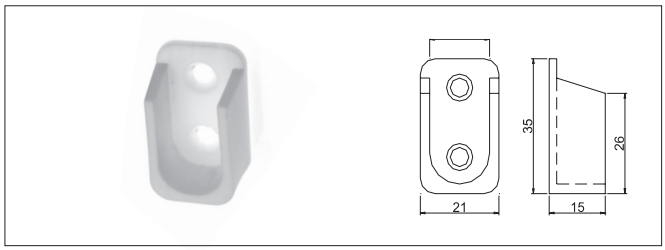

Műanyag rúdtartók

szín: fehér
típus: ovális

10015511300

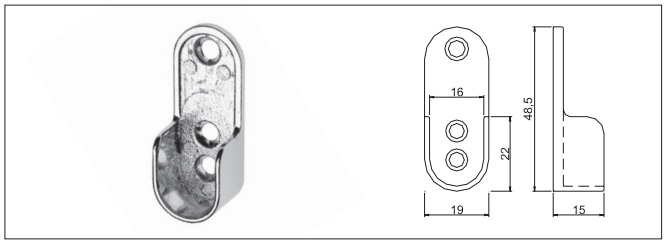

Fém rúdtartó

szín: nikkel
típus: ovális

10015511606

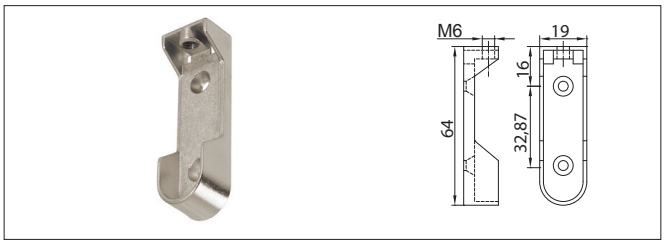

12106
Fém rúdtartó

Felülről M6-os csavarral is rögzíthető
szín: nikkel
típus: ovális

10015521010

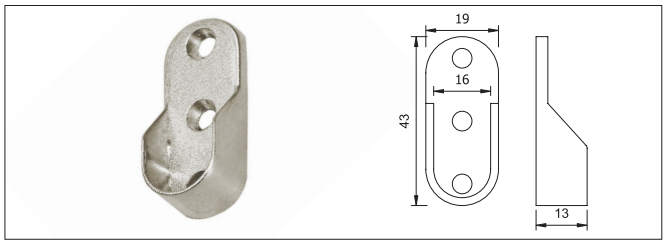

RT03
Fém rúdtartó

szín: nikkel
típus: ovális

10015511605

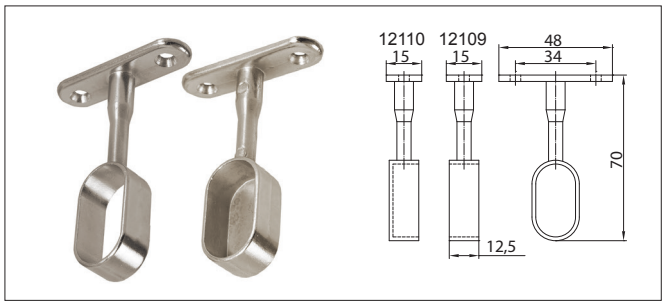

Függesztett fém rúdtartók

szín: nikkel
típus: ovális

típus	cikkszám
12109 nyitott	10015521020
12110 zárt	10015521030

Kihúzható- lehajtható vállfatartók

AP10 kihúzható vállfatartó

szín: króm-szürke
méret: 363/563 mm

10004305001

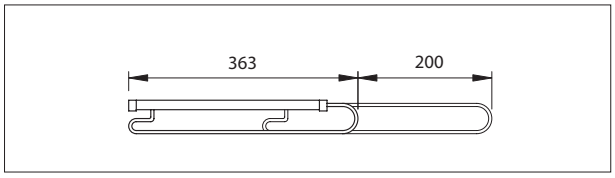

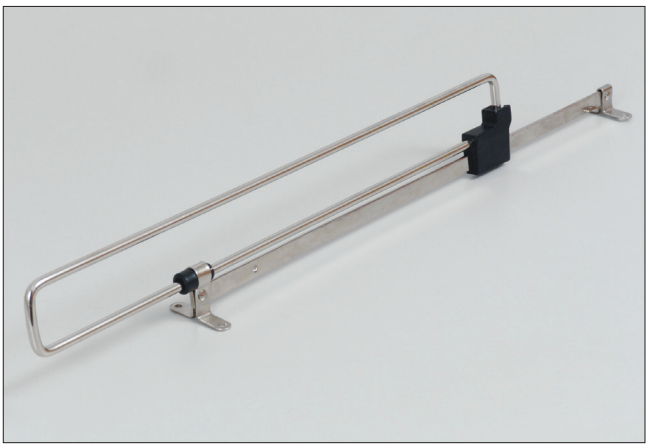

17102 kihúzható vállfatartó

szín: nikkel-fekete

kód	méret / kihúzva (mm)	cikkszám
17102.001	250 / 390	10004311000
17102.002	300 / 490	10004311010
17102.003	350 / 590	10004311020
17102.004	400 / 690	10004311030
17102.005	450 / 790	10004311040
17102.006	500 / 890	10004311050

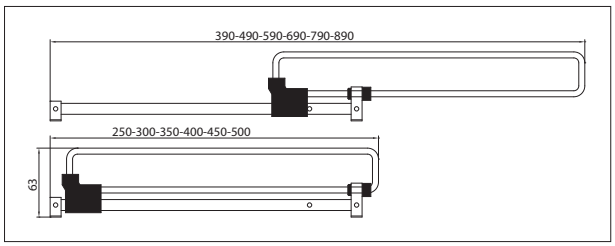

H200-280 A3 lehajtható vállfatartó

szín: fekete

10004305100

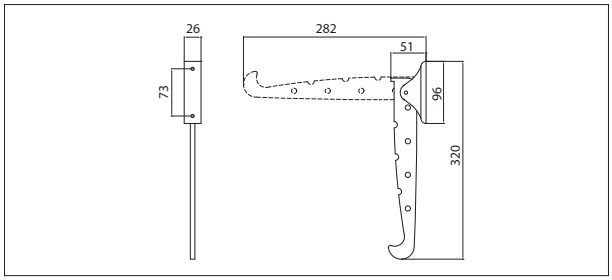

2295-121 ZN1A4 lehajtható vállfatartó

szín: króm-fehér
méret: 19 x120 x 26/129 mm

10008820690

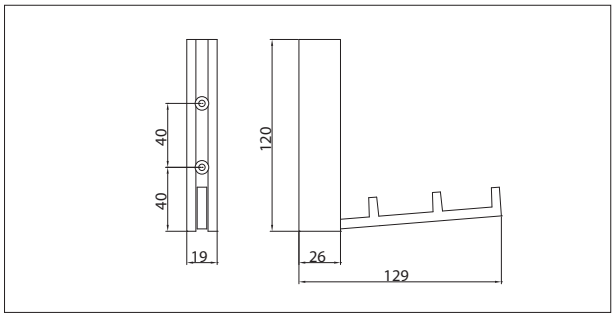

Cipőtartók

2 részes cipőtartó

szín: szürke
Kétsoros tárolású,
lenyíló ajtóra szerelhető,
közézáródó ajtókhoz.

10004304100

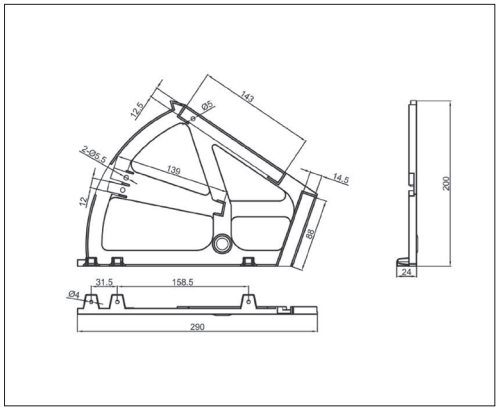

3 részes cipőtartó

szín: szürke
Három soros tárolású,
lenyíló ajtóra szerelhető,
közézáródó ajtókhoz.

10004304200

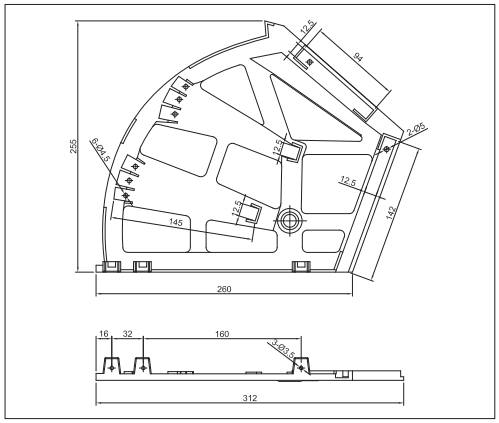

Cipőtartók

Teleszkóposan állítható cipőtartó

Falra és szekrénybelsőbe, közvetlenül vagy alumínium sínbe, rögzíthető.
A cipőtartó rúd teleszkóposan állítható a megadott mérethatárok között.
A rajzon látható méretek cm-ben értendők.

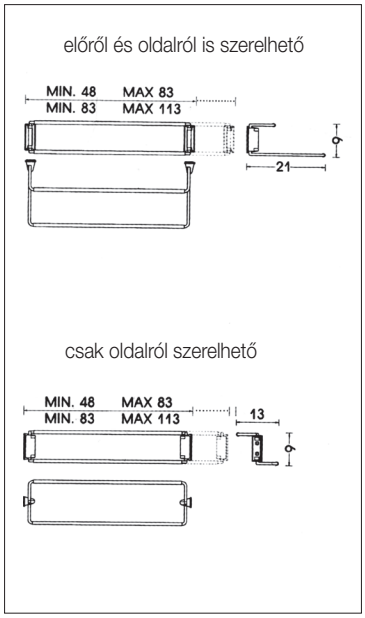

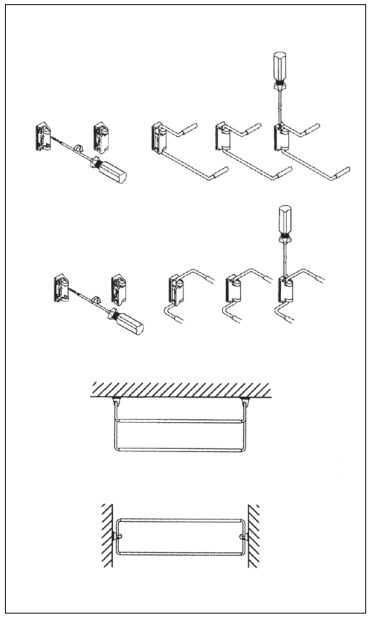

típus		méret (mm)	cikkszám
előről és oldalról is szerelhető	111/A	480-830	10004320200
	112/A	830-1130	10004320210
csak oldalról szerelhető („Z” keresztmetszetű)	115/A	480-830	10004320220
	116/A	830-1130	10004320230

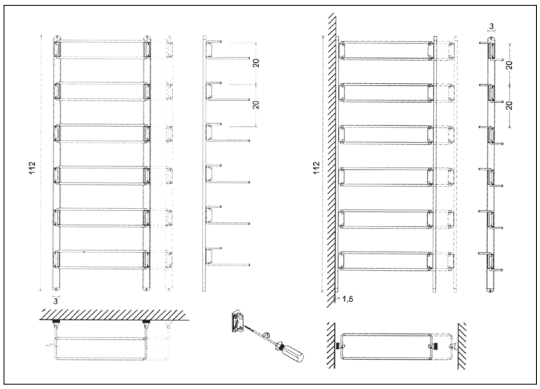

117/A rögzítősín cipőtartóhoz

méret: 30 x 30 x 1120 mm
anyag: alumínium-műanyag
rendelési egység: pár
A rajzon látható méretek cm-ben értendők.

10004320240

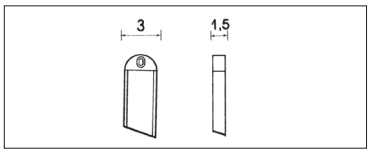

121/A csizmaakasztó

alkalmazásával a csizmaszár nem gyűrődik
anyag: műanyag
rendelési egység: db
A rajzon látható méretek cm-ben értendők.

10004320250

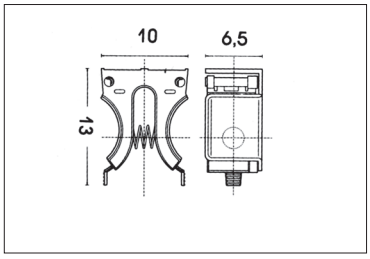

Gardróbliftek

14105 gardróblift

szín: alumínium-fekete
A vállfatartó rúd teleszkóposan állítható a megadott mérethatárok között. Csillapított csukódás. A gardróblift helyigénye az alábbi rajzokon látható.

méret (mm)	cikkszám
680-870	10004310000
870-1250	10004310010

kg 8

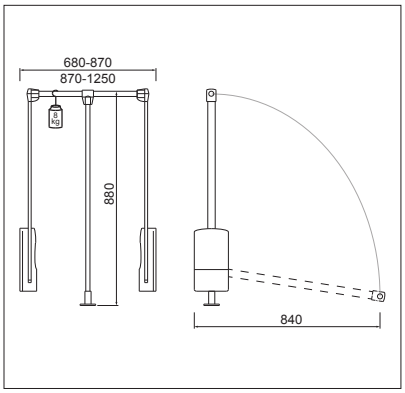

300/A gardróblift

A vállfatartó rúd teleszkóposan állítható a megadott mérethatárok között. A gardróblift helyigénye az alábbi rajzokon látható.

10004320000

kg 10

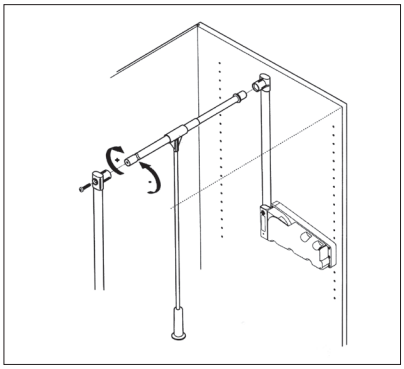

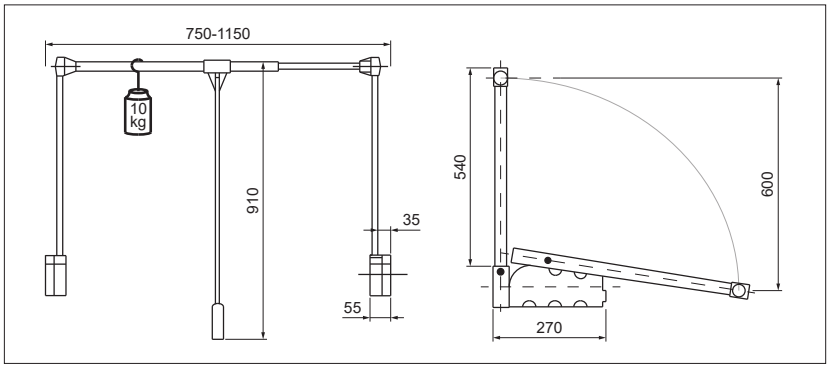

A gardróblift csak megfelelő terhelés mellett marad vízszintes helyzetben.
A vízszintes helyzetből a függőleges állásig való visszahajtás alatt kézzel végig követni kell a fogórudat!

Gardróbliftek

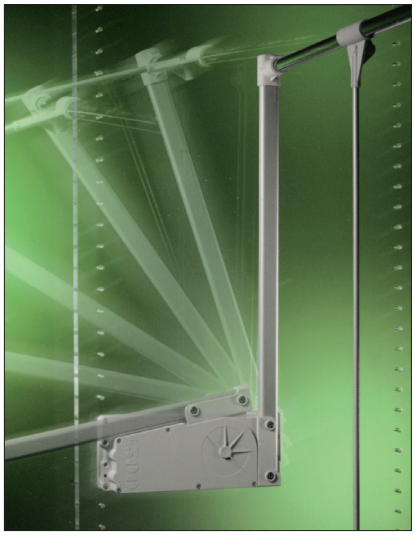

500/A gardróblift

Kihúzható ruhaakasztóval a ruhák időleges elhelyezésére.
A vállfatartó rúd teleszkóposan állítható a megadott mérethatárok között. A gardróblift helyigénye az alábbi rajzokon látható.

10004320020

kg 10

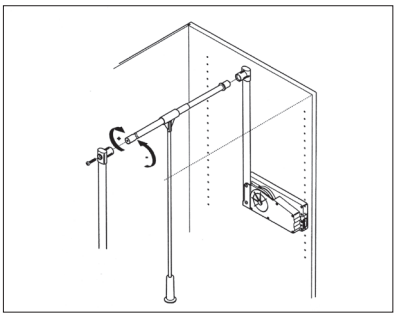

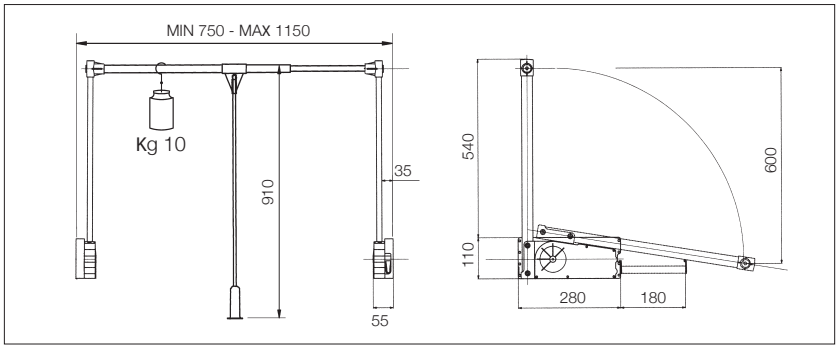

700/A gardróblift

Pántokkal együtt történő alkalmazásra kialakított forma. Csillapított csukódás.
A vállfatartó rúd teleszkóposan állítható a megadott mérethatárok között. A gardróblift helyigénye az alábbi rajzokon látható.

10004320040

kg 15

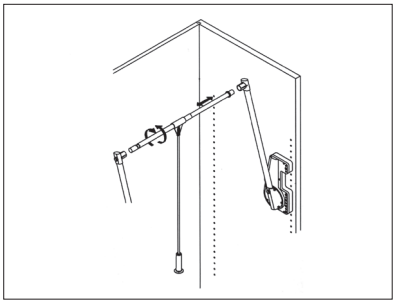

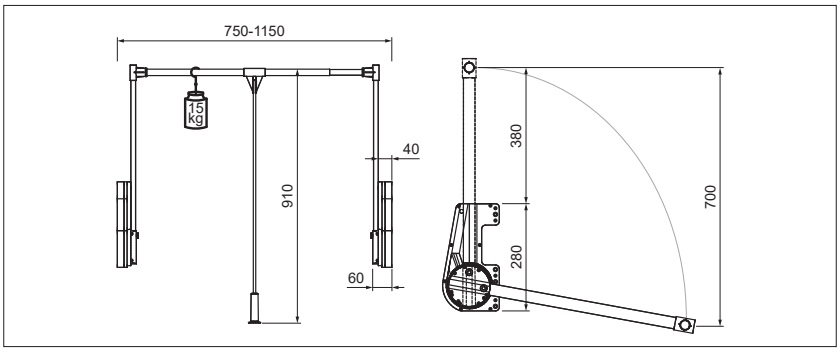

A gardróblift csak megfelelő terhelés mellett marad vízszintes helyzetben.
A vízszintes helyzetből a függőleges állásig való visszahajtás alatt kézzel végig követni kell a fogórudat!

Gardróbliftek

800/A fali lift

Speciálisan fali rögzítésre tervezve.
Csillapított csukódás.
A vállfatartó rúd teleszkóposan állítható a megadott méretheták között. A fali lift helyigénye az alábbi rajzokon látható.

10004320080

kg 10

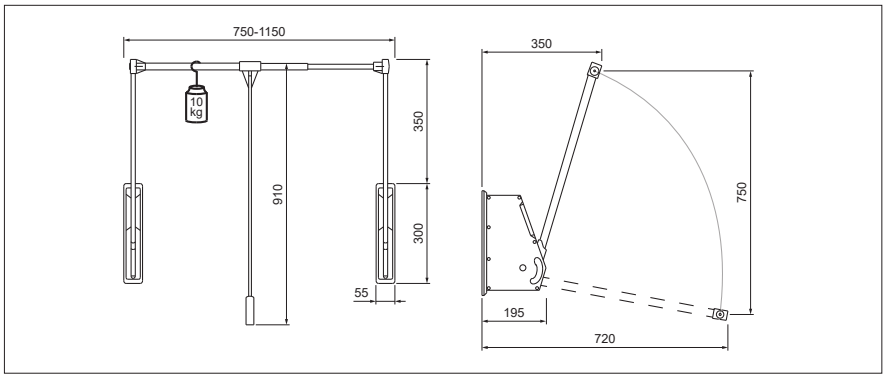

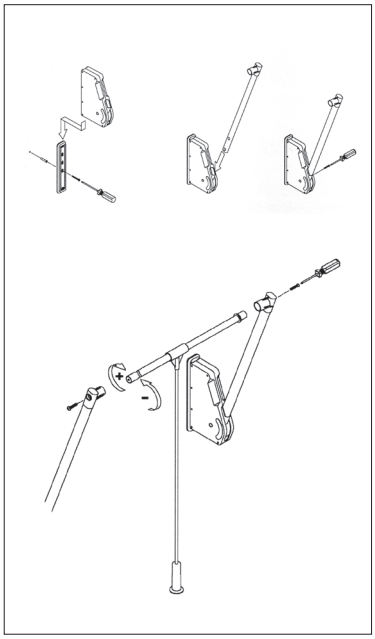

151/A szuperlift

Csillapított csukódás, állítható emelőerő és állítható vízszintes végállás jellemzi.
A vállfatartó rúd teleszkóposan állítható a megadott méretheták között. A szuperlift helyigénye az alábbi rajzokon látható.

10004320060

kg 20

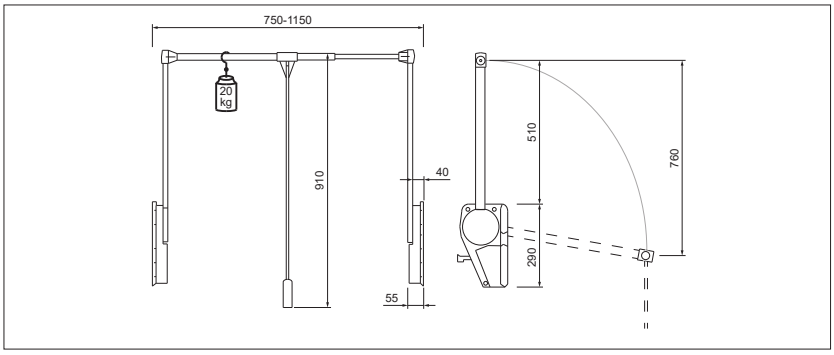

A gardróblift csak megfelelő terhelés mellett marad vízszintes helyzetben.
A vízszintes helyzetből a függőleges állásig való visszahajtás alatt kézzel végig követni kell a fogórudat!

Stíli állványrendszer

A Stíli rendszer rögzíthető falhoz vagy mennyezethez, a matt fekete alumínium profilokhoz fa- és üvegpolcokat, döntött fapolcokat, szekrényelemeket rögzíthetünk. Gardróbszoba berendezésekor vállfatartó rudakkal tehetjük teljessé a képet. A látványt a függőleges alumínium profilba beragasztható LED szalagok fényével fokozhatjuk, amelyekre műanyag diffúzor borítás is rendelhető.

Tervezéskor és szereléskor kérjük, vegye figyelembe a követlezőket:
A polcok, korpuszok ajánlott maximális mélysége 500 mm, maximális terhelhetősége: 35 kg.

Ügyeljen ezek szimmetrikus alátámasztására! Amennyiben erős mozgásnak kitett korpuszokat (fiókrendszerrel, felnyíló vasalattal szerelt szekrénytestek) helyez el az állványrendszerben, javasoljuk a több köztes merevítő alkalmazását, vagy akár a szekrénytestek rögzítését a falhoz.

Stíli állványrendszer

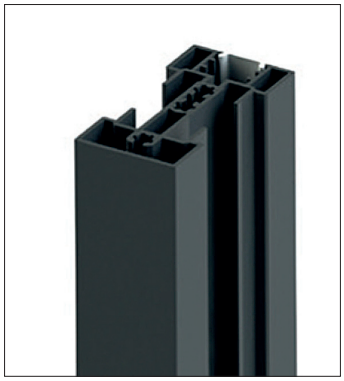

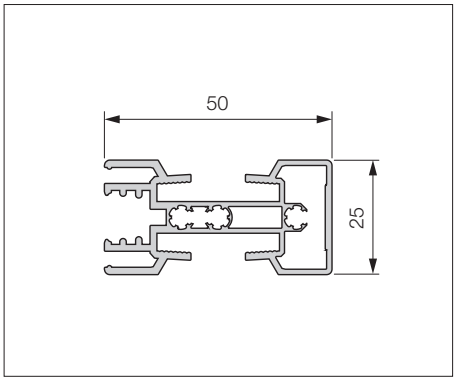

Stíli 2.0 profil

anyag: alumínium
szín: matt fekete eloxált
méret: 4800 mm

10009720001

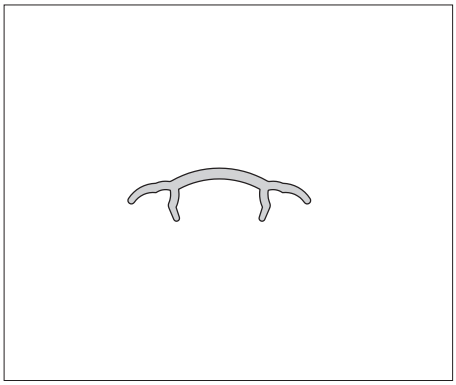

LED diffúzor Stíli profilhoz

anyaga: műanyag
szín: fehér
rendelési egység: fm

10009720050

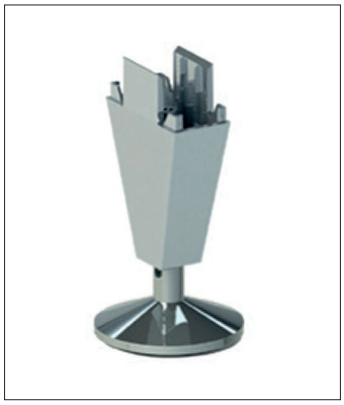

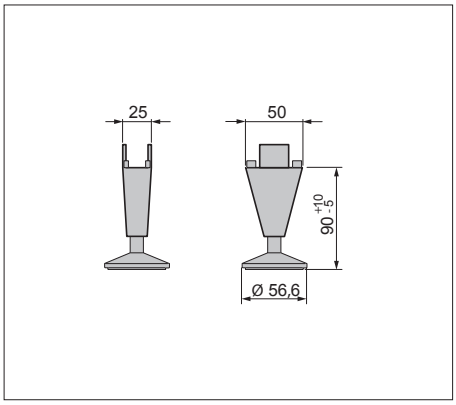

Stíli állítható láb

anyag: műanyag és fém
szín: matt fekete
állíthatóság: + 10 / - 5 mm

10009720200

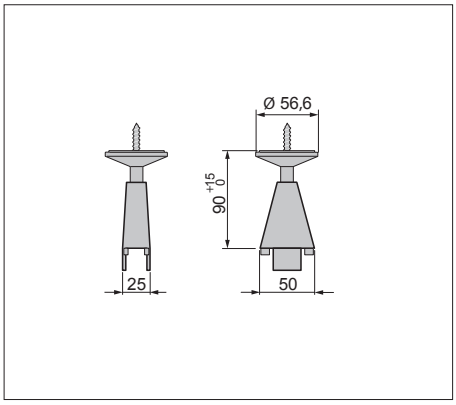

Stíli felső rögzítő elem

A rendszer plafonhoz történő rögzítéséhez.
anyag: műanyag és fém
szín: matt fekete
állíthatóság: + 15 mm

10009720150

Stíli állványrendszer

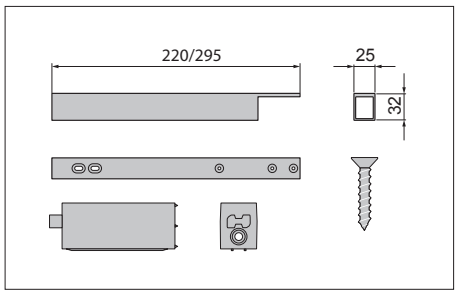

Stíli 2.0 fali rögzítő szett

A rendszer falhoz történő rögzítéséhez. Alkalmazásához szükséges 2 db rögzítő elemmel, 5 db csavarral
anyaga: alumínium
szín: matt fekete eloxált

hossz (mm)	cikkszám
220	10009720101
295	10009720111

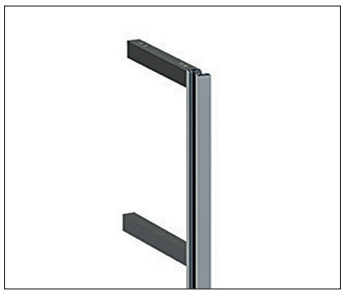

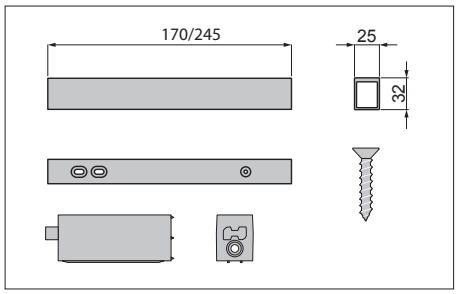

Stíli köztes merevítő szett

Magasabb rendszerek falhoz történő merevítő rögzítéséhez. Alkalmazásához szükséges 2 db rögzítő elemmel, 3 db csavarral
anyaga: alumínium
szín: matt fekete eloxált

hossz (mm)	cikkszám
170	10009720120
245	10009720130

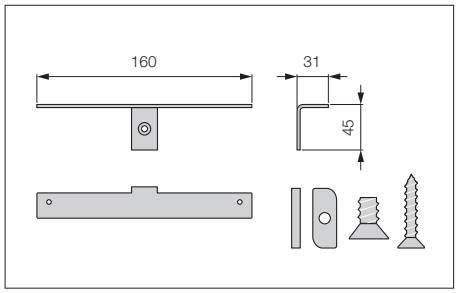

Stíli 2.0 fali polctartó szett fa polchoz

Polcok és szekrényelemek rendszerhez történő rögzítéséhez. Alkalmazásához szükséges csavarral, alátéttel.
anyaga: alumínium
szín: matt fekete eloxált
rendelés: párban

10009720301

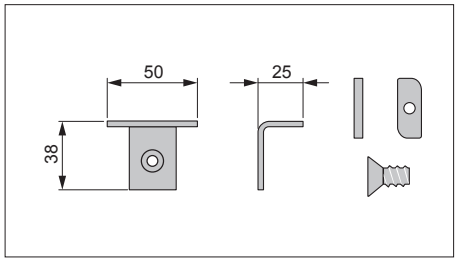

Stíli 2.0 fali polctartó szett üveg polchoz

Üvegpolcok rendszerhez történő rögzítéséhez. Alkalmazásához szükséges csavarral, alátéttel.
anyaga: alumínium
szín: matt fekete eloxált
rendelés: párban

10009720311

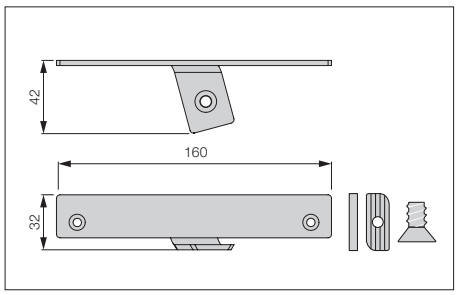

Stíli fali polctartó szett döntött fa polchoz

Döntött polcok (pl. cipőtartók) rendszerhez történő rögzítéséhez. Alkalmazásához szükséges csavarral, alátéttel.
anyaga: alumínium
szín: matt fekete eloxált
rendelés: párban

10009720320

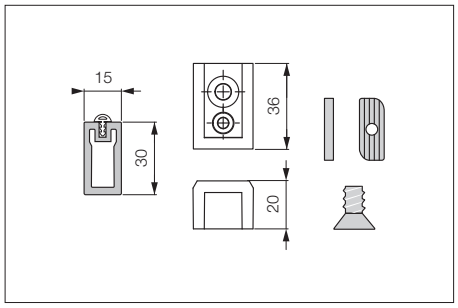

Stíli 2.0 vállfatartó rúd szett

Alkalmazásához szükséges tartókkal, csavarral, alátéttel. Felső védőgumival
anyaga: alumínium
szín: matt fekete eloxált
rendelés: szettben

hossz (mm)	cikkszám
600	10009720401
900	10009720411
1200	10009720421

Camar távtartós polcrendszer

CAMAR®

Távtartók méretre vágva • Ø 35 mm

rögzítő betétekkel szerelten

hosszméret (mm)	alumina	króm
90	10001515100	10001515110
150	10001515150	10001515160
250	10001515200	10001515210
350	10001515250	10001515260

Távtartók 2 méteres szálban

A távtartók az alábbi rajzokon látható alkatrészek segítségével szerelhetők össze a polcokkal, illetve egymással.
Polcvastagság max. 30 mm
szín: alumina

10001515000

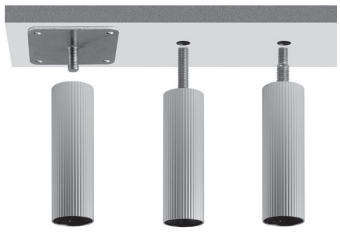

1. ábra

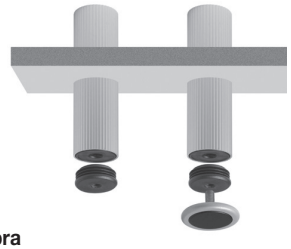

2. ábra

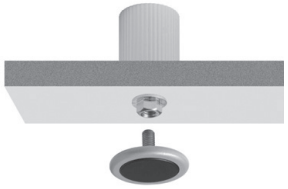

3. ábra

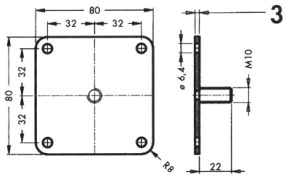

Rögzítőtalp

10001515505
(1. ábra)

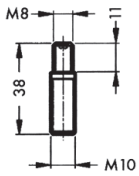

Menetes szár

tőcsavarhoz

10001515510
(1. ábra)

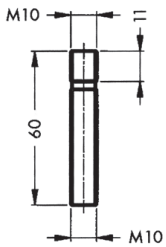

Menetes szár

a távtartók összeépítéséhez

10001515515
(1. ábra)

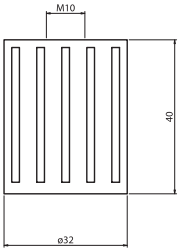

Rögzítő betét

a szálban forgalmazott csövekhez

10001515500

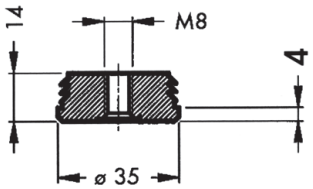

Talprögzítő betét

10001515520
(2. ábra)

Fém dübel ezen az oldalon található: 16.9

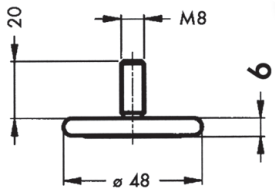

Állítható talp

fekete	10001515525
ezüstszürke	10001515530

(2-3. ábra)

Polctartók kisebb méretű és súlyú polcokhoz

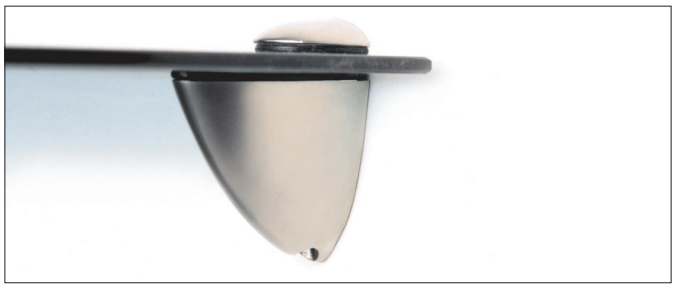

67415 polctartó

rendelés: párban

szín	polcvastagság 3-8 mm	polcvastagság 3-14 mm	polcvastagság 3-24 mm
	23 x 43 x 41 mm	29 x 55 x 53 mm	32 x 65 x 74 mm
króm	10013501010	10013501110	10013501160
matt króm	10013501020	10013501120	10013501170
matt nikkel	10013501000	10013501100	10013501150

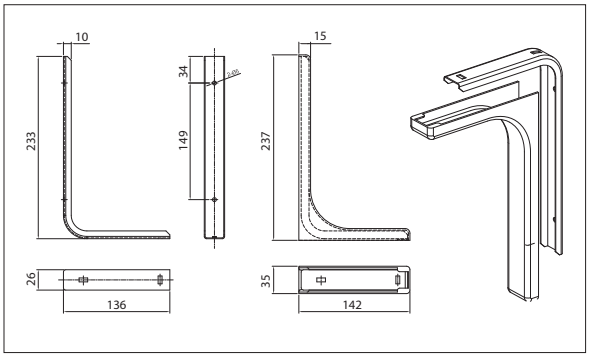

39106 polctartó

max. polcmélység 350mm
rendelés: db

szín	cikkszám
barna	10013504000
fehér	10013504001
beige	10013504002

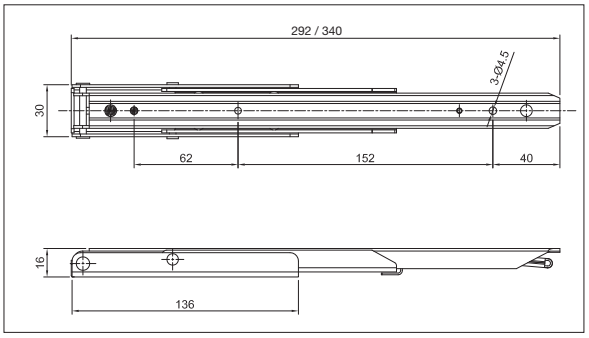

39102 lehajtható konzol

rendelés: párban
szín: fehér

max. polcmélység (mm)	cikkszám
400	10013504100
450	10013504150

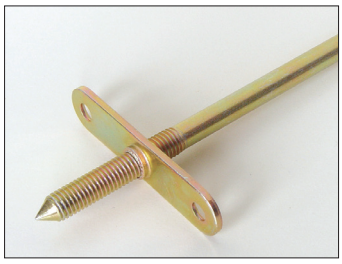

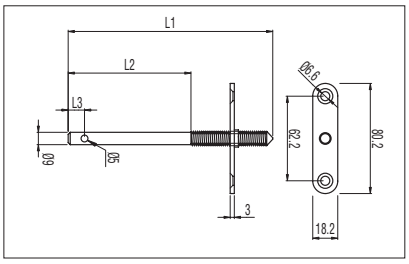

C3276-101 rejtett polctartó

rendelés: db

típus	L1 (mm)	L2 (mm)	L3 (mm)	cikkszám
C3276-10185	185	128	13.5	10013502100
C3276-10148	148	88	11.5	10013502110

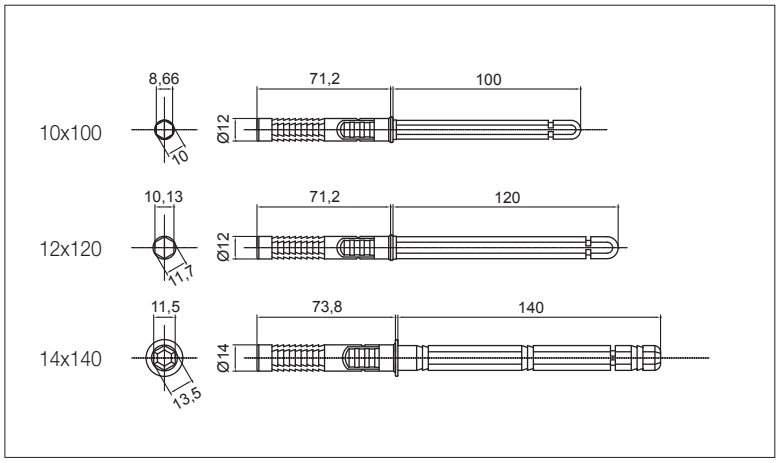

ART1116 rejtett polctartó

anyag: fém-műanyag
szín: barna • rendelés: db

méret (mm)	cikkszám
Ø10x100	10013502500
Ø12x120	10013502520
Ø14x140	10013502540

A polctartók teherbírása egy adattal nem adható meg, mert azt számos tényező befolyásolja.
Pl. a rögzítés módja, a polc méretei (szélesség, mélység, vastagság), a teher mélységi eloszlása (erőkar), stb.

Design polctartók

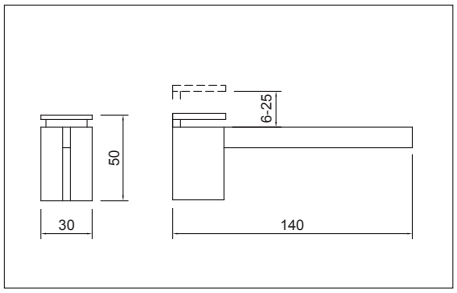

RM35A polctartó

polcvastagság: 6-25 mm

szín	cikkszám
króm	10013512000
nikkel	10013512001

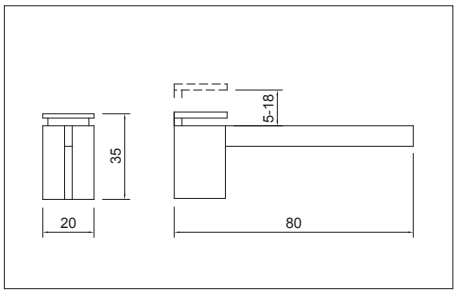

RM35B polctartó

polcvastagság: 5-18 mm

szín	cikkszám
króm	10013512010
nikkel	10013512011

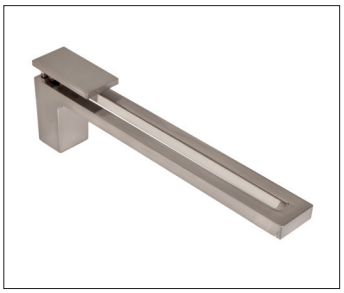

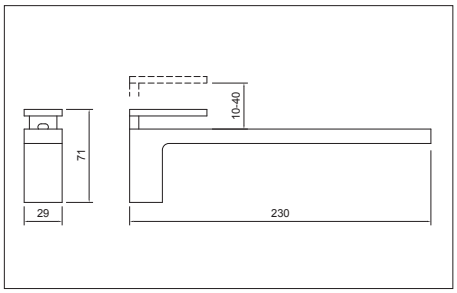

RM30A polctartó

polcvastagság: 10-40 mm

szín	cikkszám
nikkel	10013512020
antracitszürke	10013512021

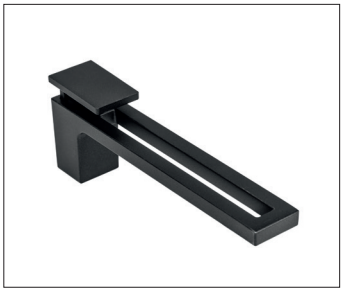

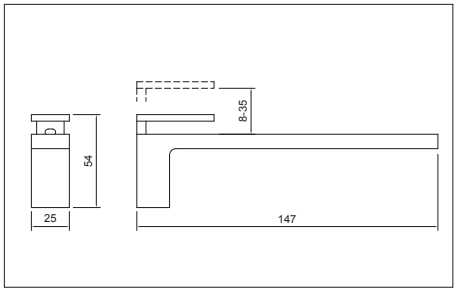

RM30B polctartó

polcvastagság: 8-35 mm

szín	cikkszám
nikkel	10013512030
antracitszürke	10013512031

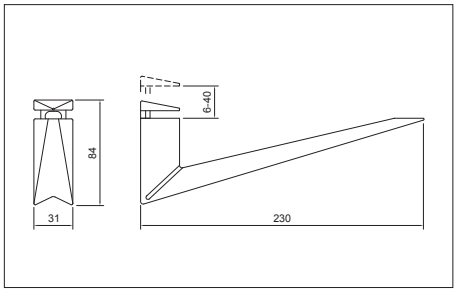

RM40A polctartó

polcvastagság: 6-40 mm

szín	cikkszám
króm	10013512040
nikkel	10013512041

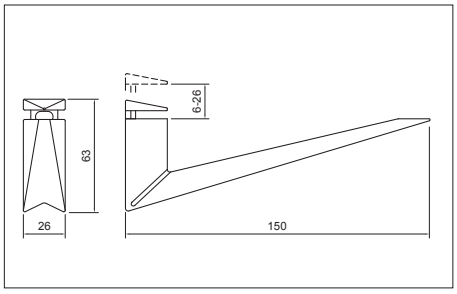

RM40B polctartó

polcvastagság: 6-26 mm

szín	cikkszám
króm	10013512050
nikkel	10013512051

A polctartók teherbírása egy adattal nem adható meg, mert azt számos tényező befolyásolja. Pl. a rögzítés módja, a polc méretei (szélesség, mélység, vastagság), a teher mélységi eloszlása (erőkar), stb.

Exkluzív polctartók

GIUSTI

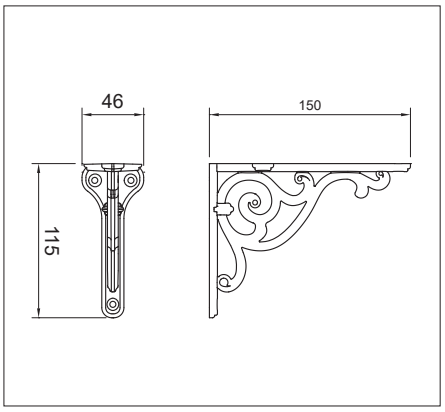

WRM800.150 polctartó

méret: 150 x 115 mm
szín: antik nikkel

10013511010

színazonos csavarszett
mennyiség: 3-3 db
méret:
3,5 x 16 mm
4 x 25 mm
4 x 50 mm

10013511015

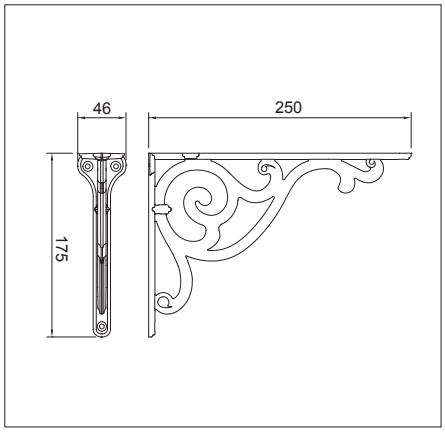

WRM800.250 polctartó

méret: 250 x 175 mm
szín: antik nikkel

10013511000

színazonos csavarszett
mennyiség: 3-3 db
méret:
3,5 x 16 mm
4 x 25 mm
4 x 50 mm

10013511015

Stílusban illeszkedő fogasok ezen az oldalon találhatók: **8.223**

A polctartók teherbírása egy adattal nem adható meg, mert azt számos tényező befolyásolja. Pl. a rögzítés módja, a polc méretei (szélesség, mélység, vastagság), a teher mélységi eloszlása (erőkar), stb.